[19] 中华人民共和国国家知识产权局

[51] Int. Cl.
A61G 5/02 (2006.01)
A61H 3/00 (2006.01)

[12] 实用新型专利说明书

专利号 ZL 200820075318.6

[45] 授权公告日 2009 年 5 月 13 日

[11] 授权公告号 CN 201235035Y

[22] 申请日 2008.7.14
[21] 申请号 200820075318.6
[73] 专利权人 白俊杰
地址 300131 天津市红桥区咸阳北路清源楼 7 -101
[72] 发明人 白俊杰

[74] 专利代理机构 天津盛理知识产权代理有限公司
代理人 董一宁
权利要求书 1 页 说明书 3 页 附图 5 页

[54] 实用新型名称

多功能休闲轮椅

[57] 摘要

一种多功能休闲轮椅，在轮椅的两个扶手立管上通过连接紧固装置与骑车装置连接；轮椅的前轮连接两侧横杆的前端，两侧横杆的后端连接两侧竖杆的下端，两侧竖杆的上端连接练步器栏杆；在轮椅后轮的前方并通过弹簧连接与链条连接的圆弧形刹车板，刹车板上连接刹车闸；在轮椅链条上连接一驱动杠杆。 本实用新型的优点是：1. 由于将轮椅和骑车装置有效地连接在一起，因此可方便护理人员骑行。 2. 由于在轮椅的前部连接有练步器，可以使病人在围拦里锻炼。 3. 对病人起到保护作用，避免风吹雨淋。 4. 由于在轮椅上增加驱动杠杆和圆弧形刹车板，可以使病人很轻松地自己驾驶轮椅。

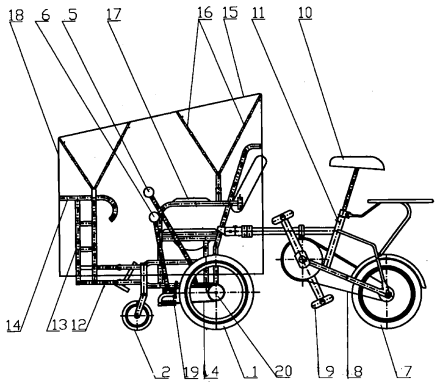

1、一种多功能休闲轮椅，包括轮椅，其特征在于：在轮椅的两个扶手立管上通过连接紧固装置与骑车装置连接；轮椅的前轮连接两侧横杆的前端，两侧横杆的后端连接两侧竖杆的下端，两侧竖杆的上端连接练步器栏杆；在轮椅后轮的前方并通过弹簧连接与链条连接的圆弧形刹车板，刹车板上连接刹车闸；在轮椅链条上连接一驱动杠杆。

2、根据权利要求 1 所述的多功能休闲轮椅，其特征在于：上述练步器栏杆是一个可封闭、可拆开的活动栏杆。

3、根据权利要求 1 所述的多功能休闲轮椅，其特征在于：上述连接紧固装置的两个连接器分别通过万向轴连接两个活动臂，两个活动臂分别连接两个活动轴，一转向轴通过万向轴与套在骑车装置横杆上的连接臂连接。

4、根据权利要求 3 所述的多功能休闲轮椅，其特征在于：上述连接器由连接钳口、连接臂杆、安装在连接臂杆内与连接钳口连接的滑块、安装在滑块内的制动活销和推动滑块的弹簧组成；

5、根据权利要求 1 所述的多功能休闲轮椅，其特征在于：上述连接紧固装置的连接器内设有钳口和锁紧孔，连接器上部连接有“L”锁紧盖，在锁紧盖内装有销子、销套和弹簧；连接器前通过万向轴与螺丝一体连接。

6、根据权利要求 1 所述的多功能休闲轮椅，其特征在于：上述骑车装置由双排后轮、链条传动及动力装置、登板、骑椅支杆和骑椅组成；双排后轮与链条传动及动力装置连接，链条传动及动力装置的轴心连接有登板，骑椅支杆的一端连接在链条传动及动力装置上，另一端连接骑椅。

7、根据权利要求 1 所述的多功能休闲轮椅，其特征在于：上述轮椅两侧扶手上分别连接用于支撑蓬顶的两侧车杆，在两侧竖杆上也安装有两侧车杆，遮掩帘包裹在蓬顶的四周并且与轮椅两侧的扶手连接。

多功能休闲轮椅

技术领域：

本实用新型属于一种轮椅，特别涉及一种使护理人和病人都能方便使用的多功能休闲轮椅。

背景技术：

现有供病人、残疾人和老年人使用的轮椅，功能单一，大都需要使用者手动或由护理者推动才能使轮椅行走，非常费力。并且病人只能在轮椅上保持坐的姿势，在生活、工作、就业和娱乐等方便的活动空间受到了极大的限制。另外，由于缺乏病人自锻炼功能，病人只能长时间保持坐姿，会对身体各器官的功能产生不良影响。现有的轮椅只用一根横杆卡在轮子上刹车，摩擦力的力量有限，尤其不便转弯。

发明内容：

本实用新型的目的就在于克服上述现有技术中存在的不足，而提供一种多功能休闲轮椅，该轮椅使护理人员和病人都可方便使用并且可实现病人的自助康复。

本实用新型的技术方案是：一种多功能休闲轮椅，包括轮椅，其特征在于：在轮椅的两个扶手立管上通过连接紧固装置与骑车装置连接；轮椅的前轮连接两侧横杆的前端，两侧横杆的后端连接两侧竖杆的下端，两侧竖杆的上端连接练步器栏杆；在轮椅后轮的前方并通过弹簧连接与链条连接的圆弧形刹车板，刹车板上连接刹车闸；在轮椅链条上连接一驱动杠杆。

上述练步器栏杆是一个可封闭、可拆开的活动栏杆。

上述连接紧固装置的两个连接器分别通过万向轴连接两个活动臂，两个活动臂分别连接两个活动轴，一转向轴通过万向轴与套在骑车装置横杆上的连接臂连接。

上述连接器由连接钳口、连接臂杆、安装在连接臂杆内与连接钳口连接的滑块、安装在滑块内的制动活销和推动滑块的弹簧组成；

上述连接紧固装置的连接器前口前方装有螺丝，连接器上设有销

套并开有锁紧孔，锁紧孔上装有挡板。连接器上部连接有“L”锁紧盖，在锁紧盖内装有销子。

上述骑车装置由双排后轮、链条传动及动力装置、登板、骑椅支杆和骑椅组成；双排后轮与链条传动及动力装置连接，链条传动及动力装置的轴心连接有登板，骑椅支杆的一端连接在链条传动及动力装置上，另一端连接骑椅。

上述轮椅两侧扶手上分别连接用于支撑蓬顶的两侧车杆，在两侧竖杆上也安装有两侧车杆，遮掩帘包裹在蓬顶的四周并且与轮椅两侧的扶手连接。

本实用新型具有如下的优点和积极效果：

1、由于将轮椅和骑车装置有效地连接在一起，因此可方便护理人员骑行。

2、由于在轮椅的前部连接有练步器，可以使病人在围拦里锻炼。

3、由于在轮椅两侧扶手上分别连接用于支撑蓬顶的两侧车杆，遮掩帘包裹在蓬顶的四周并且与轮椅两侧的扶手连接，对病人起到保护作用。

4、由于在轮椅上增加驱动杠杆和圆弧形刹车板，可以使病人很轻松地自己驾驶轮椅。

附图说明：

图 1 是本实用新型的主视图。

图 2 是本实用新型的俯视图。

图 3 是连接紧固装置的示意图。

图 4 是连接器的示意图。

图 5 是另一种连接紧固装置的示意图。

图 6 是图 5 关闭时的示意图。

图 7 是图 5 的侧视图。

具体实施方式：

如图 1、2 所示：一种多功能休闲轮椅，在轮椅的两个扶手立管上通过连接紧固装置与骑车装置连接。骑车装置由双排后轮 7、链条

传动及动力装置 8、登板 9、骑椅 10 和骑椅支杆 11 组成。双排后轮与链条传动及动力装置连接，链条传动及动力装置的轴心连接有登板，骑椅支杆的一端连接在链条传动及动力装置上，另一端连接骑椅。

轮椅的前轮 2 连接两侧横杆 12 的前端，两侧横杆的后端连接两侧竖杆 13 的下端，两侧竖杆的上端连接练步器栏杆 14；上述练步器栏杆通过拆合保护套 32 和拆合活动轴限位螺钉 33 可实现封闭、拆开，在栏杆的两侧装有脚登 31。使用时，病人将练步器栏杆封闭，就可走下轮椅，手和身体扶靠练步器，自己慢慢推车前进，起到锻炼的目的，将练步器栏杆拆开，病人就可以从轮椅走出去。病人在下车锻炼时由于有练步器栏杆的保护很安全。

在轮椅后轮 1 的前方并通过弹簧连接与链条连接的圆弧形刹车板 19，刹车板上连接刹车闸 6。由于圆弧形刹车板与轮子的接触面大、摩擦力就大，容易刹车。

在与链轮 20 连接的轮椅链条 4 上连接一驱动杠杆 5。使用时，病人手扶杠杆上端，杠杆下端就驱动链条，车轮转动前进，病人比较省力。

在轮椅两侧扶手 17 上分别连接用于支撑蓬顶 15 的两侧车杆 16，在两侧竖杆 13 上也安装有两侧车杆 16，遮掩帘 18 包裹在蓬顶的四周并且与轮椅两侧的扶手 17 连接，可使病人免受风吹雨淋。

如图 3、4 所示：上述连接紧固装置的两个连接器分别通过万向轴 34 连接两个活动臂 35、36，两个活动臂分别连接两个活动轴 37，一转向轴 38 通过万向轴 39 与套在骑车装置横杆 40 上的连接臂 41 连接，该连接臂与横杆锁紧。

上述连接器由连接钳口 22、连接臂杆 25、安装在连接臂杆内与连接钳口连接的滑块 24、安装在滑块内的制动活销 23 和推动滑块的弹簧 27 组成。在制动活销内装有弹簧 26。

如图 5 所示：上述连接紧固装置的连接器 42 内设有钳口 43 和锁紧孔 44，连接器上部连接有“L”锁紧盖 45，在锁紧盖内装有销子 46、销套 47 和弹簧 48；连接器前通过万向轴 49 与螺丝 50 一体连接。

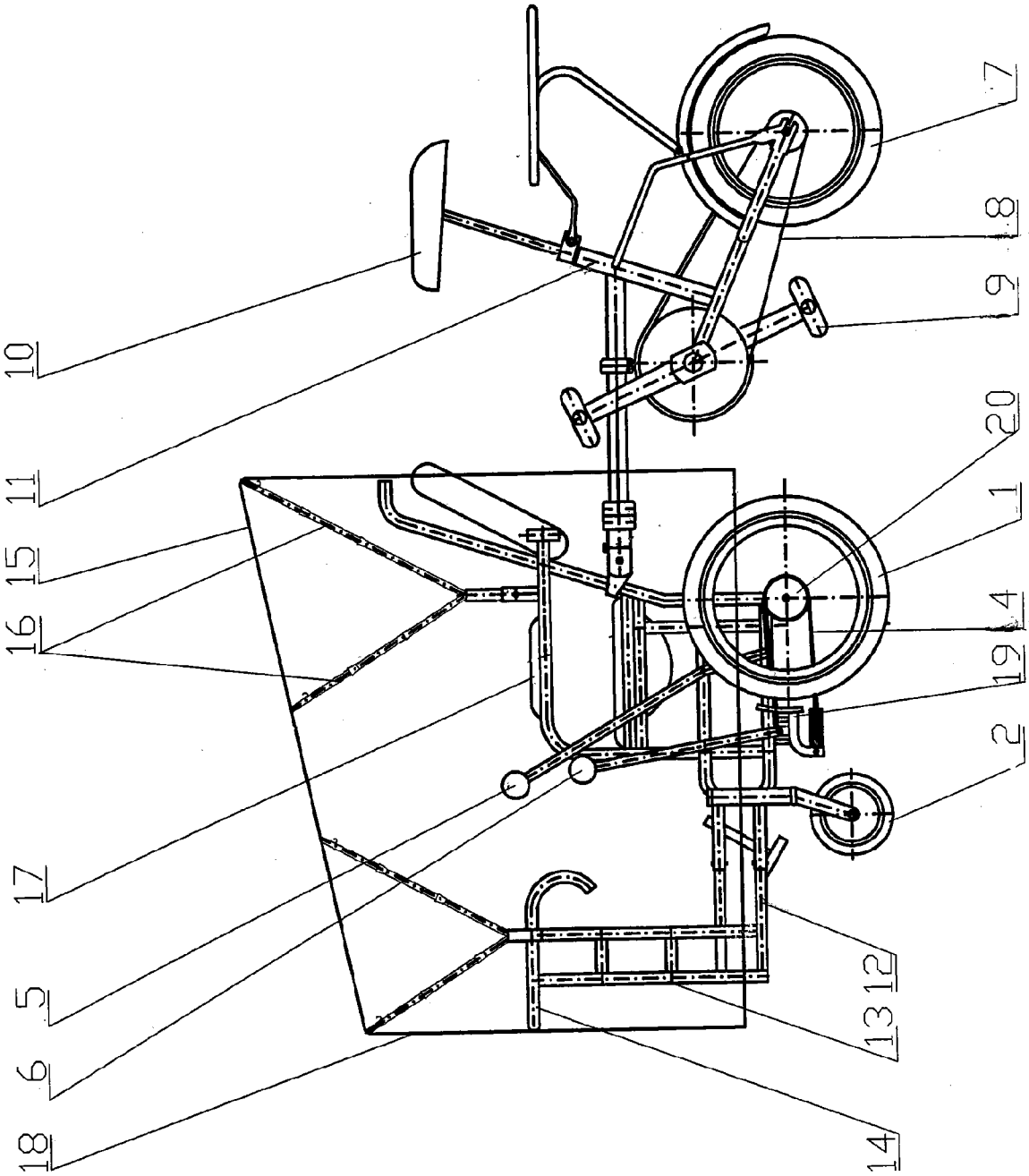

图1

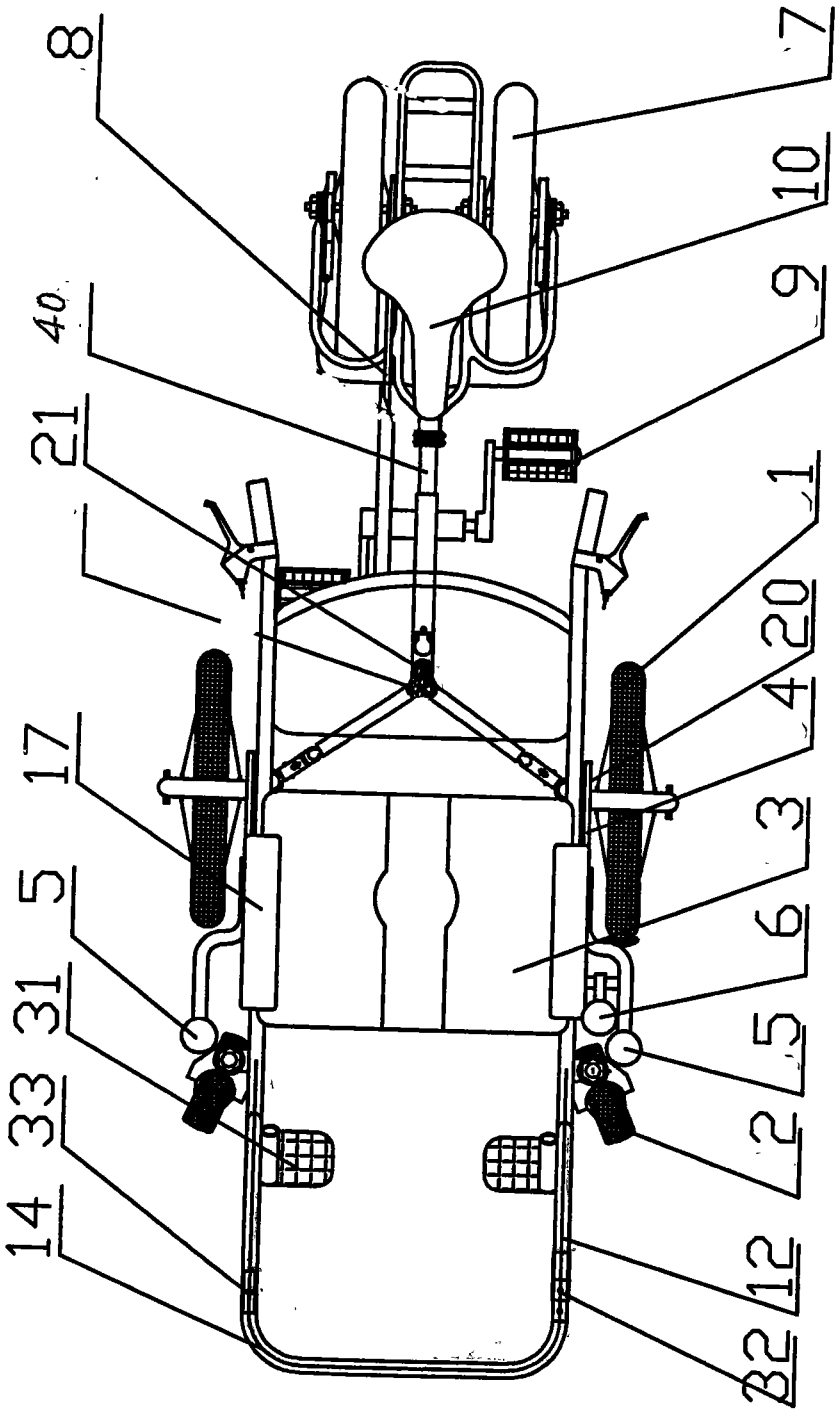

图2

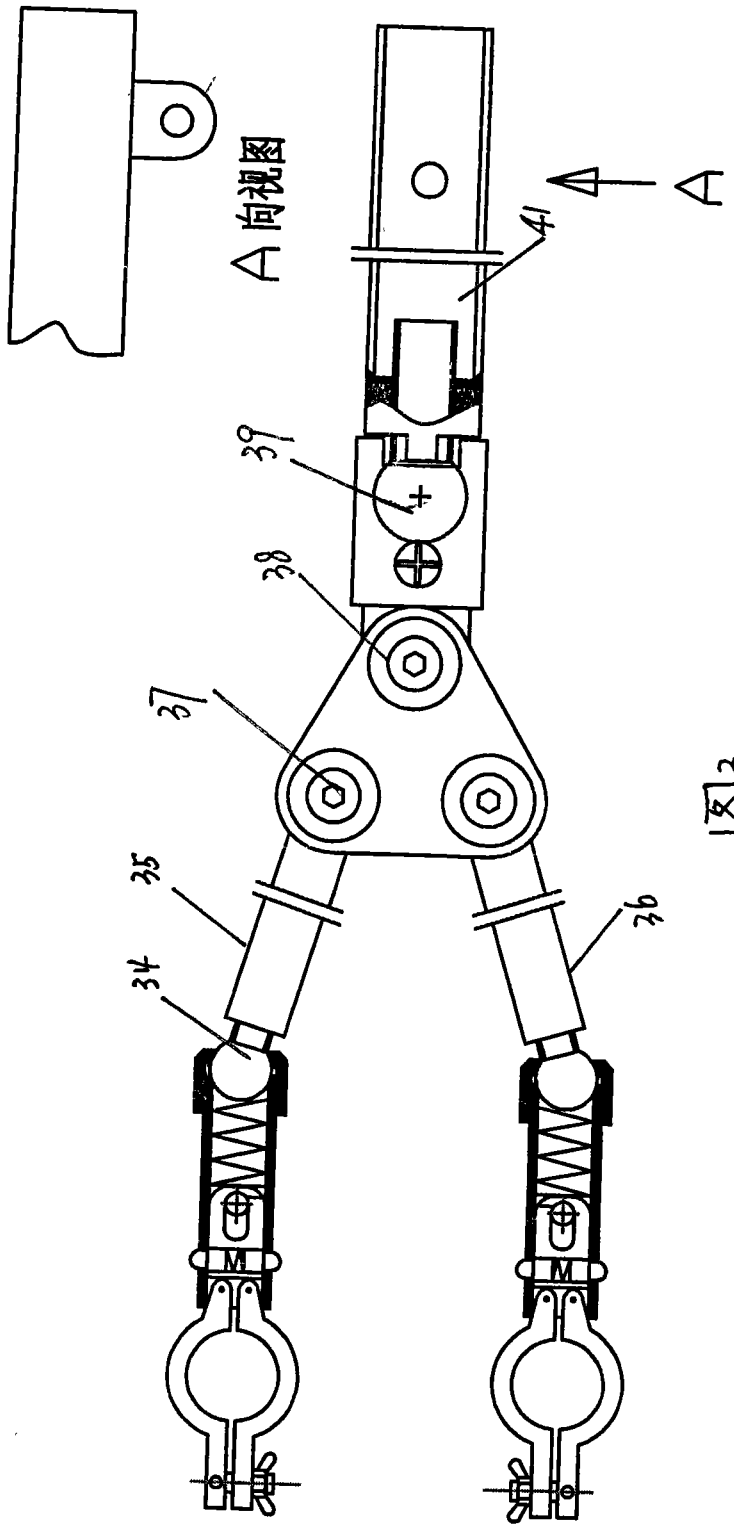

图3

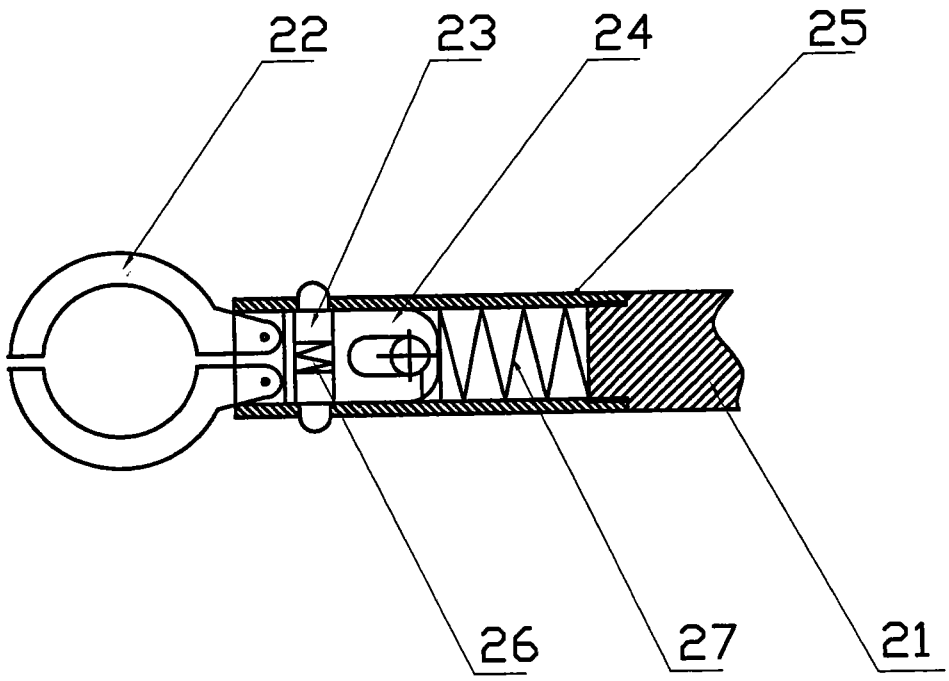

图4

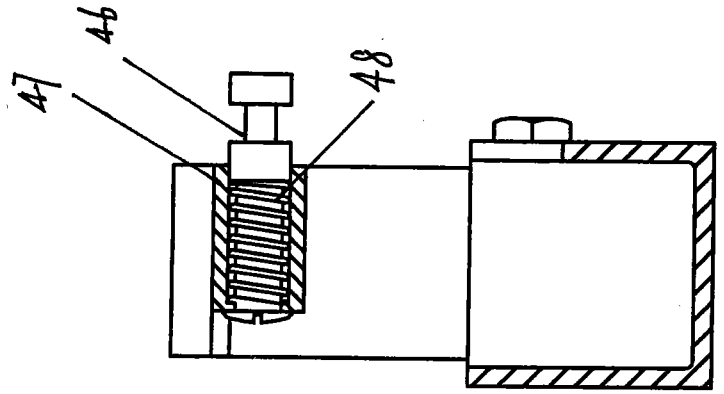

图7

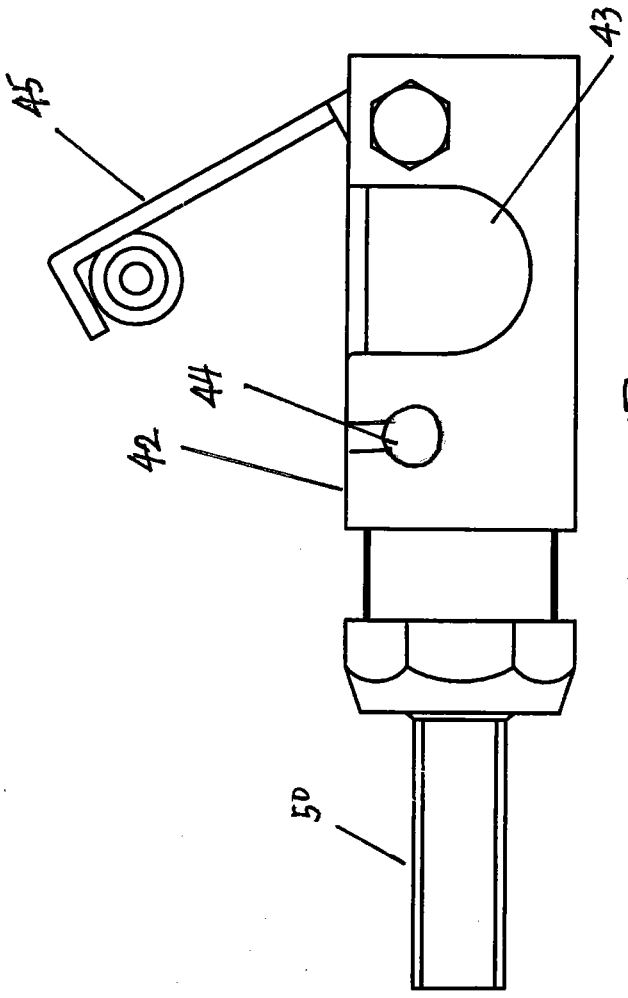

图5

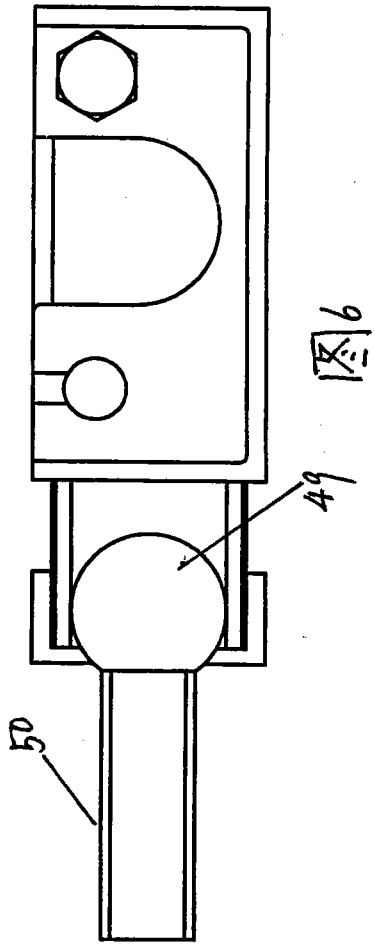

图6