(19)中华人民共和国国家知识产权局

(12)实用新型专利

(10)授权公告号 CN 201944513 U
(45)授权公告日 2011.08.24

(21)申请号 201020665716.0

(22)申请日 2010.12.17

(73)专利权人 广州视睿电子科技有限公司
地址 510663 广东省广州市科学城科珠路192号

(72)发明人 胡方龙 邓芳光

(74)专利代理机构 广州三环专利代理有限公司 44202
代理人 郝传鑫

(51)Int.Cl.
F16M 13/02(2006.01)
F16M 11/02(2006.01)

权利要求书 1 页 说明书 2 页 附图 2 页

(54)实用新型名称

智能平板触摸显示装置的壁挂支架

(57)摘要

本实用新型公开了智能平板触摸显示装置的壁挂支架，包括左支架、右支架以及矩形支架；所述左支架、右支架和矩形支架上开有不同规格的螺孔，以匹配安装对应规格的螺钉或螺栓螺母；所述左支架和右支架的中部分别开有与矩形支架接触的两个凹口，具体为上凹口和下凹口，其中上凹口部位具有一挂钩部件，挂在所述矩形支架的一条长边上。本实用新型的壁挂支架能匹配安装不同大小规格的螺钉或螺栓；可根据不同的安装设备，灵活调整安装的高度和左右距离，实现通用标准化的安装支架；结构强度大，可承重一百多斤重的大型智能平板触摸显示装置，安装牢固。

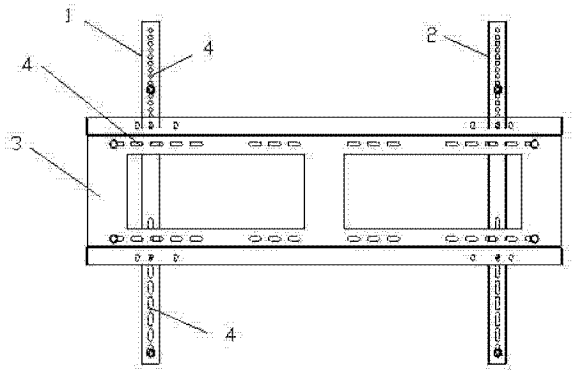

CN 201944513 U

1. 智能平板触摸显示装置的壁挂支架，其特征在于，包括左支架、右支架以及矩形支架； 所述左支架、右支架和矩形支架上开有不同规格的螺孔；所述左支架和右支架的中部都开有与矩形支架接触的上凹口和下凹口，其中上凹口部位具有一挂钩部件，挂在所述矩形支架的一条长边上。

2. 根据权利要求 1 所述智能平板触摸显示装置的壁挂支架，其特征在于，所述左支架和右支架结构一样，都为凹槽状，其中凹槽底面开有多个具有相同间距、用于调节安装智能平板触摸显示装置高度的所述螺孔；凹槽两侧边中部具有所述上凹口和下凹口。

3. 根据权利要求 1 所述智能平板触摸显示装置的壁挂支架，其特征在于，所述矩形支架上横向开有多个具有相同间距、用于调节左、右支架之间安装距离的所述螺孔。

4. 根据权利要求 1 所述智能平板触摸显示装置的壁挂支架，其特征在于，所述矩形支架的两条长边为阶梯状凸起外翻边。

5. 根据权利要求 1 或 2 所述智能平板触摸显示装置的壁挂支架，其特征在于，所述左支架、右支架通过螺钉或螺栓螺母与矩形支架连接。

6. 根据权利要求 1 所述智能平板触摸显示装置的壁挂支架，其特征在于，所述矩形支架通过至少 4 颗螺钉或螺栓固定在墙上或移动支架上；所述左支架和右支架通过螺钉或螺栓螺母连接智能平板触摸显示装置。

智能平板触摸显示装置的壁挂支架

技术领域

[0001] 本实用新型涉及安装支架领域，尤其涉及一种电子显示装置的安装支架。

背景技术

[0002] 传统的液晶电视机、触摸显示屏等可采用立式支架放置在桌上，或采用悬挂支架固定安装在墙壁上。这些支架有如下缺点：不能匹配安装不同大小规格的螺钉或螺栓；不能根据不同的安装设备，灵活调整安装的高度和左右距离，实现通用标准化的安装支架；结构强度不够，对于大型的智能平板触摸显示装置承重力小，安装不牢固。

实用新型内容

[0003] 本实用新型目的是提供一种智能平板触摸显示装置的壁挂支架，可采用不同大小规格的螺钉或螺栓进行安装，支架结构强度大，可根据不同的安装设备，灵活调整安装的高度和左右距离。

[0004] 本实用新型为智能平板触摸显示装置的壁挂支架，包括左支架、右支架以及矩形支架； 所述左支架、右支架和矩形支架上开有不同规格的螺孔；所述左支架和右支架的中部都开有与矩形支架接触的上凹口和下凹口，其中上凹口部位具有一挂钩部件，挂在所述矩形支架的一条长边上。

[0005] 进一步，所述左支架和右支架结构一样，都为凹槽状，其中凹槽底面开有多个具有相同间距、用于调节安装智能平板触摸显示装置高度的所述螺孔；凹槽两侧边中部具有所述上凹口和下凹口。

[0006] 进一步，所述矩形支架上横向开有多个具有相同间距、用于调节左、右支架之间安装距离的所述螺孔。

[0007] 进一步，所述矩形支架的两条长边为阶梯状凸起外翻边，一方面提高了结构强度，另一方面方便稳固连接所述左支架和右支架。

[0008] 进一步，为了更加稳固连接，所述左支架、右支架通过螺钉或螺栓螺母与矩形支架连接。

[0009] 进一步，所述矩形支架通过至少 4 颗螺钉或螺栓固定在墙上或移动支架上；所述左支架和右支架通过螺钉或螺栓螺母连接智能平板触摸显示装置。

[0010] 采用本实用新型的智能平板触摸显示装置的壁挂支架，能匹配安装不同大小规格的螺钉或螺栓；可根据不同的安装设备，灵活调整设备安装的高度和左、右支架之间距离，实现通用标准化的安装支架；结构强度大，可承重一百多斤重的大型智能平板触摸显示装置，安装牢固。

附图说明

[0011] 图 1 是本实用新型实施例提供的智能平板触摸显示装置的壁挂支架正面结构示意图；

[0012] 图 2 是本实用新型实施例提供的智能平板触摸显示装置的壁挂支架立体结构示意图一；

[0013] 图 3 是本实用新型实施例提供的智能平板触摸显示装置的壁挂支架立体结构示意图二；

[0014] 图 4 是本实用新型实施例提供的左支架或右支架侧面结构示意图；

[0015] 图 5 是本实用新型实施例提供的左、右支架和矩形支架连接的侧面结构示意图。

具体实施方式

[0016] 为使本实用新型的目的、技术方案和优点更加清楚，下面将结合附图对本实用新型作进一步地详细描述。

[0017] 如图 1 所示，本实用新型实施例提供一种智能平板触摸显示装置的壁挂支架，包括左支架 1、右支架 2 以及矩形支架 3；所述左支架、右支架和矩形支架上开有不同规格的螺孔 4，以匹配安装对应规格的螺钉或螺栓螺母。所述左支架和右支架结构相同，都为凹槽状，其中凹槽底面开有多个具有相同间距、用于调节安装智能平板触摸显示装置高度的所述螺孔 4；凹槽两侧边中部具有所述上凹口和下凹口，其中上凹口部位具有所述挂钩部件，用于挂接在所述矩形支架的一条长边上。所述矩形支架的两条长边为阶梯状凸起外翻边，一方面提高了结构强度，另一方面方便稳固连接所述左支架和右支架。

[0018] 进一步，所述矩形支架上横向开有多个具有相同间距、用于调节左、右支架之间安装距离的所述螺孔。

[0019] 图 2、3 为所述壁挂支架的立体结构示意图，所述壁挂支架有两种使用方式，即所述矩形支架通过至少四颗螺钉或螺栓固定在墙上或者移动支架上，所述左支架和右支架通过螺钉或螺栓螺母连接智能平板触摸显示装置。该壁挂支架材料可以为不锈钢、铁合金等金属，结构强度大。

[0020] 如图 4、5 所示，所述左支架和右支架的中部分别开有与矩形支架接触的两个凹口，具体为上凹口 5 和下凹口 6，其中上凹口部位具有一挂钩部件 51，挂接在所述矩形支架的一条长边上。当然为了更加稳固连接，在挂接后还可以通过螺栓螺母 7 将左、右支架与矩形支架固定连接。

[0021] 采用本实用新型的壁挂支架，其中左、右支架以及矩形支架上可以开有不同规格的螺孔，以匹配不同大小规格的螺钉；左、右支架纵向上开有多个螺孔，可以调节整个挂壁支架安装智能平板触摸显示装置的上下高度；矩形支架横向上开有多个螺孔，可以调节左、右支架之间的距离。这样实现了支架的通用化和标准化设计，满足多种设备的安装需求。而且本实用新型的支架结构强度大，对于大型的智能平板触摸显示装置承重力大，安装牢固。

[0022] 以上所述是本实用新型的优选实施方式而已，当然不能以此来限定本实用新型之权利范围，应当指出，对于本技术领域的普通技术人员来说，在不脱离本实用新型原理的前提下，还可以做出若干改进和变动，这些改进和变动也视为本实用新型的保护范围。

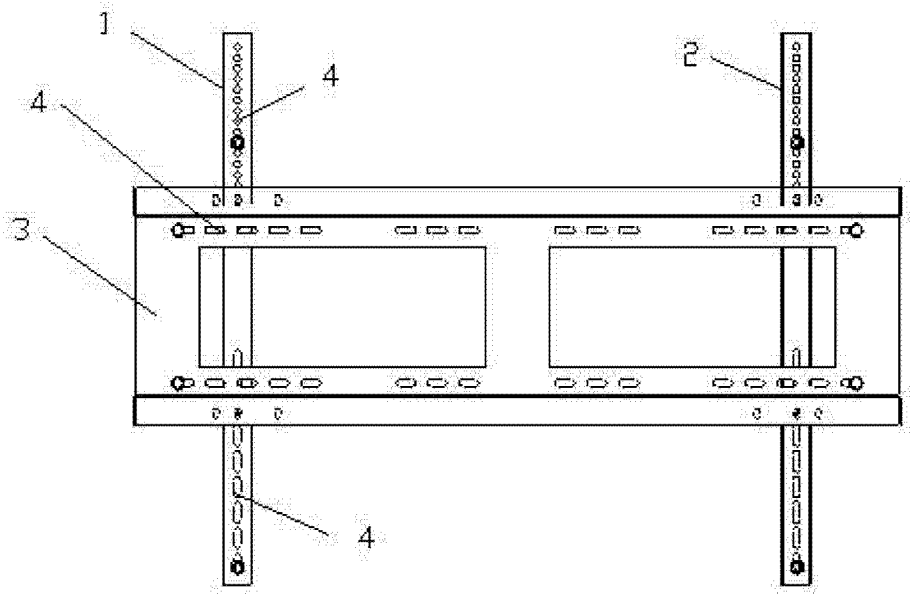

图 1

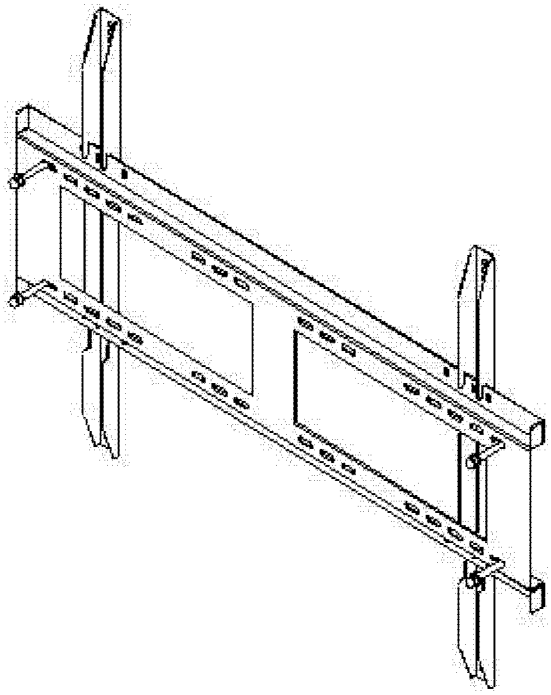

图 2

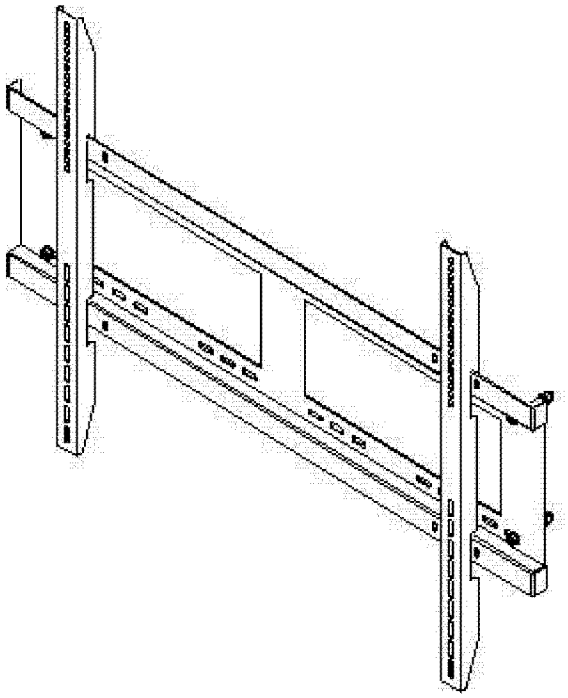

图 3

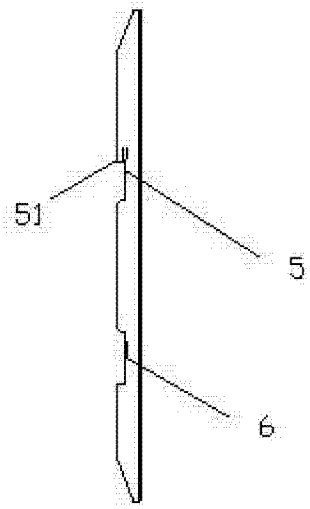

图 4

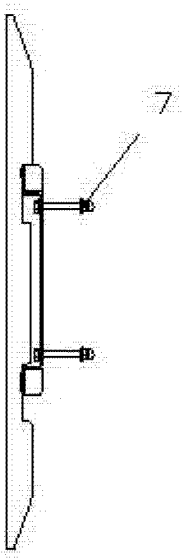

图 5