[19] 中华人民共和国国家知识产权局

[51] Int. Cl.
A47B 31/00 (2006.01)
A47B 13/12 (2006.01)
A47B 13/08 (2006.01)
F21V 33/00 (2006.01)

[12] 发明专利申请公布说明书

[21] 申请号 200710134540.9

[43] 公开日 2008 年 3 月 19 日

[11] 公开号 CN 101143052A

[22] 申请日 2007.10.29

[21] 申请号 200710134540.9

[71] 申请人 成 实

地址 225600 江苏省高邮市经济开发区凌波路高邮市金旸工程灯饰有限公司

[72] 发明人 成 实

[74] 专利代理机构 南京苏高专利事务所

代理人 柏尚春

权利要求书 1 页 说明书 2 页 附图 1 页

[54] 发明名称

茶几

[57] 摘要

本发明公开了一种可发光、更实用、更美观的茶几，包括茶几体和透光台面，所述透光台面茶几还设置有 LED 光源、用以控制光源产生发光效果的控制器和调光开关；所述 LED 光源设置于所述透光台面下方，所述控制器的一端与所述 LED 光源连接，另一端与所述调光开关连接。 本发明与现有技术相比，其优点是：1. 在光线较暗的环境条件下，具有亮化、照明的功能；2. 非常美观，起到很好的装饰作用。

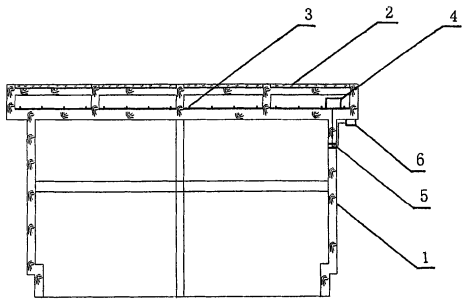

1、茶几，包括茶几体和透光台面，其特征在于：所述茶几还设置有 LED 光源、用以控制光源产生发光效果的控制器和调光开关；所述 LED 光源设置于所述透光台面下方，所述控制器的一端与所述 LED 光源连接，另一端与所述调光开关连接。

2、根据权利要求 1 所述的茶几，其特征在于：所述 LED 光源和控制器放置于所述茶几体上端的夹层内。

3、根据权利要求 1 所述的茶几，其特征在于：所述调光开关设置于所述茶几体上端的下表面上。

4、根据权利要求 1 所述的茶几，其特征在于：所述透光台面的材料为乳化钢化玻璃。

5、根据权利要求 1 所述的茶几，其特征在于：所述 LED 光源采用低压直流供电。

6、根据权利要求 1 所述的茶几，其特征在于：所述调光开关采用琴键形式。

茶几

技术领域

本发明涉及一种茶几，特别涉及一种带有发光装置的茶几。

背景技术

茶几广泛用于家居、办公、和其他公共场所，是人们日常生活中不可缺少的常见用品。但随着社会的发展，人们对茶几的实用性、装饰性和美观性提出了更高的要求，特别是在茶吧、KTV、夜总会等休闲娱乐场所，普通茶几有其一定的局限性。

发明内容

本发明的目的是克服现有茶几存在的不足，提供一种可发光、更实用、更美观的茶几。

本发明的技术方案是：茶几，包括茶几体和透光台面，所述茶几还设置有LED光源、用以控制光源产生发光效果的控制器和调光开关；所述LED光源设置于所述透光台面下方，所述控制器的一端与所述LED光源连接，另一端与所述调光开关连接。

所述LED光源和控制器可以放置于所述茶几体上端的夹层内。所述调光开关可以设置于所述茶几体上端的下表面上，控制方便，隐蔽性好。所述透光材料最好采用乳化钢化玻璃，乳化钢化玻璃不发光时呈乳白色，发光后颜色多彩、纯正，透光不透明，并且抗冲击、耐摩擦。所述LED光源具有耗电省、寿命长的优点，最好采用低压直流供电，保证使用安全。调光开关可以采用琴键形式。

工作原理为：当茶几接通电源，通过操纵调光开关，调节控制器的程序，该程序为本领域常用程序，在相应程序的控制下，LED光源发出各种单色光或者产生七彩跳变、渐变效果，并且穿过透光的茶几台面，完成了茶几的发光。

本发明与现有技术相比，其优点是：1、在光线较暗的环境条件下，具有亮化、照明的功能；2、非常美观，起到很好的装饰作用。

附图说明

附图是本发明的结构示意图。

具体实施方式

如图所示：茶几，为长方体形，包括茶几体1和透光台面2，茶几体1上端

设置夹层，夹层内放置有 LED 光源 3 和控制器 4。茶几体 1 的侧面留有出线孔 5，茶几体 1 上端的下表面上设有调光开关 6。调光开关 6 采用琴键形式，设有红、绿、蓝、紫、黄、青、白七种颜色及七彩跳变、渐变的控制键和调节发光的亮度、变化频率的控制键。控制器 4 用以控制光源产生各种发光效果，控制器 4 一端与 LED 光源 3 连接，另一端通过出线孔 5 与调光开关 6 连接。透光台面 2 为乳化钢化玻璃制成，LED 光源 3 采用 24V 低压直流供电。

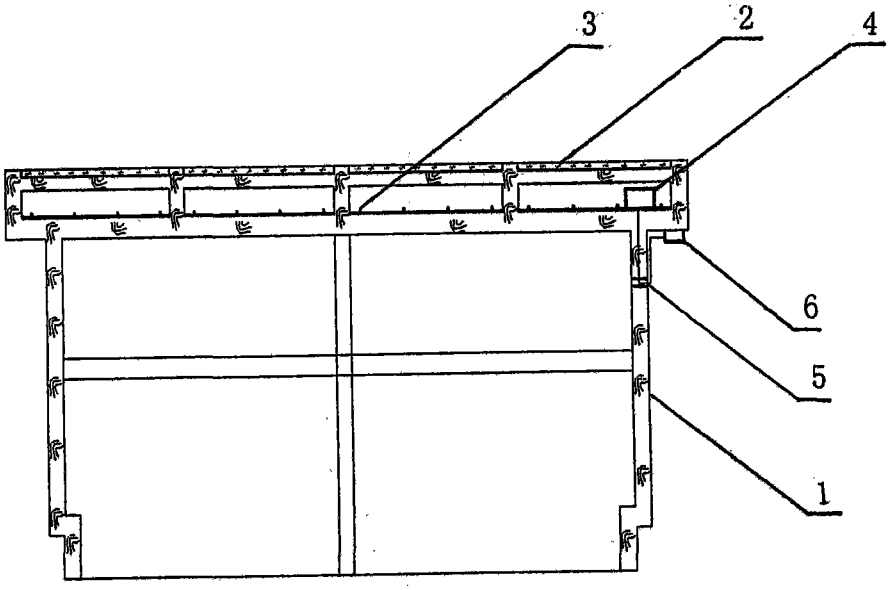
3
2
4
6
5
1