(19)国家知识产权局

(12)实用新型专利

(10)授权公告号 CN 218755816 U
(45)授权公告日 2023.03.28

(21)申请号 202223148808.3

(22)申请日 2022.11.23

(73)专利权人 石家庄市联众皮革有限公司
地址 050000 河北省石家庄市无极县经济开发区无极皮革后整循环经济产业园

(72)发明人 魏江勇

(74)专利代理机构 合肥彦谦知识产权代理事务所(普通合伙) 34255
专利代理师 夏景艳

(51)Int.Cl.
C14B 1/46(2006.01)
C14B 17/14(2006.01)

权利要求书1页 说明书3页 附图3页

(54)实用新型名称

一种皮革生产用磨革机

(57)摘要

本实用新型涉及皮革生产技术领域，且公开了一种皮革生产用磨革机，包括机体，所述机体的顶部外表面固定连接有门型架，所述门型架的底部外表面固定安装有气缸，所述安装架的左侧外表面固定安装有第一电机，所述安装架的内部活动连接有第一砂辊，所述第一电机的输出端与第一砂辊固定连接，所述机体的内部固定安装有第二电机，所述第二电机的输出端固定连接有第二砂辊。该皮革生产用磨革机，通过第一电机驱动第一砂辊转动，第二电机驱动第二砂辊转动，第一砂辊配合第二砂辊对皮革进行打磨，解决了现有皮革生产用磨革机在对皮革进行磨革处理时只能对皮革的其中一面进行作业，导致对皮革进行磨革时的工作效率较低的问题。

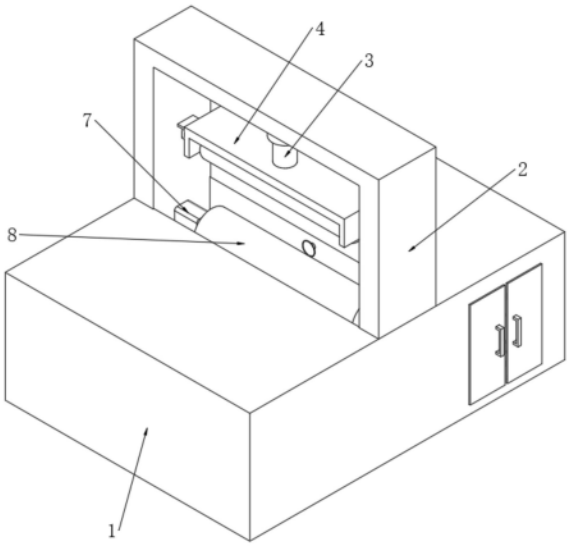

CN 218755816 U

1.一种皮革生产用磨革机,包括机体(1),其特征在于:所述机体(1)的顶部外表面固定连接有门型架(2),所述门型架(2)的底部外表面固定安装有气缸(3),所述气缸(3)的输出端固定连接有安装架(4),所述安装架(4)的左侧外表面固定安装有第一电机(5),所述安装架(4)的内部活动连接有第一砂辊(6),所述第一电机(5)的输出端与第一砂辊(6)固定连接,所述机体(1)的内部固定安装有第二电机(7),所述第二电机(7)的输出端固定连接有第二砂辊(8)。

2.根据权利要求1所述的一种皮革生产用磨革机,其特征在于:所述机体(1)的内部开设有收集仓(9),所述收集仓(9)的内部固定安装有吸风机(10),所述吸风机(10)的输入端固定连通有吸尘管(11),所述吸尘管(11)远离吸风机(10)的一端固定连通有吸尘漏斗(12),所述吸风机(10)的输出端固定连通有排尘管(13)。

3.根据权利要求2所述的一种皮革生产用磨革机,其特征在于:所述机体(1)的内表面设置有导流板(14),且所述导流板(14)设置在第二砂辊(8)的下方,所述导流板(14)为倾斜板,且倾斜方向朝向收集仓(9)。

4.根据权利要求3所述的一种皮革生产用磨革机,其特征在于:所述收集仓的内部靠近导流板(14)的一侧固定安装有电动推杆(15),所述电动推杆(15)的输出端固定连接有推板(16),且所述推板(16)与收集仓(9)的底部内表面活动连接。

5.根据权利要求1所述的一种皮革生产用磨革机,其特征在于:所述机体(1)的外表面开设有仓门,且所述仓门与机体(1)相连接处设置有密封圈。

一种皮革生产用磨革机

技术领域

[0001] 本实用新型涉及皮革生产技术领域，具体为一种皮革生产用磨革机。

背景技术

[0002] 皮革是经脱毛和鞣制等物理、化学加工所得到的已经变形不易腐烂的动物皮。革是由天然蛋白质纤维在三维空间紧密编织构成的，其表面有一种特殊的粒面层，具有自然的粒纹和光泽，手感舒适，在皮革的生产过程中有一道磨革工序，其主要为在皮革的粒面层或肉面层磨出均匀细致的绒毛，在磨革工序中需要使用到一种磨革机，可参考专利号：202021042408.2，此专利技术在实际使用过程中，磨革效率较低。

[0003] 现有皮革生产用磨革机在对皮革进行磨革处理时只能对皮革的其中一面进行作业，导致对皮革进行磨革时的工作效率较低，因此提出了一种皮革生产用磨革机。

实用新型内容

[0004] (一)解决的技术问题

[0005] 针对现有技术的不足，本实用新型提供了一种皮革生产用磨革机，解决了现有皮革生产用磨革机在对皮革进行磨革处理时只能对皮革的其中一面进行作业，导致对皮革进行磨革时的工作效率较低的问题。

[0006] (二)技术方案

[0007] 为实现上述目的，本实用新型提供如下技术方案：一种皮革生产用磨革机，包括机体，所述机体的顶部外表面固定连接有门型架，所述门型架的底部外表面固定安装有气缸，所述气缸的输出端固定连接有安装架，所述安装架的左侧外表面固定安装有第一电机，所述安装架的内部活动连接有第一砂辊，所述第一电机的输出端与第一砂辊固定连接，所述机体的内部固定安装有第二电机，所述第二电机的输出端固定连接有第二砂辊。

[0008] 优选的，所述机体的内部开设有收集仓，所述收集仓的内部固定安装有吸风机，所述吸风机的输入端固定连通有吸尘管，所述吸尘管远离吸风机的一端固定连通有吸尘漏斗，所述吸风机的输出端固定连通有排尘管。

[0009] 优选的，所述机体的内表面设置有导流板，且所述导流板设置在第二砂辊的下方，所述导流板为倾斜板，且倾斜方向朝向收集仓，未经过吸风机吸入的粉尘因重力作用落入导流板，并进入到收集仓内。

[0010] 优选的，所述收集腔的内部靠近导流板的一侧固定安装有电动推杆，所述电动推杆的输出端固定连接有推板，且所述推板与收集仓的底部内表面活动连接，电动推杆带动推板对粉尘进行推动，避免粉尘堆积。

[0011] 优选的，所述机体的外表面开设有仓门，且所述仓门与机体相连接处设置有密封圈，打开仓门可对粉尘进行进一步清理，密封圈避免粉尘从空隙处溢出。

[0012] (三)有益效果

[0013] 与现有技术相比，本实用新型提供了一种皮革生产用磨革机，具备以下

[0014] 有益效果：

[0015] 1、该皮革生产用磨革机，通过第一电机驱动第一砂辊转动，第二电机驱动第二砂辊转动，第一砂辊配合第二砂辊对皮革进行打磨，达到了对皮革的上下两端同时打磨，提高了打磨效率的效果，解决了现有皮革生产用磨革机在对皮革进行磨革处理时只能对皮革的其中一面进行作业，导致对皮革进行磨革时的工作效率较低的问题。

[0016] 2、该皮革生产用磨革机，通过吸风机将粉尘吸入收集仓内，未被吸风机吸入的粉尘因重力作用落入导流板从而进入到收集仓内，达到了对磨革时产生的粉尘进行收集，防止工作人员吸入，避免对身体健康造成损伤的效果。

附图说明

[0017] 图1为本实用新型正视结构示意图；

[0018] 图2为本实用新型正视剖视结构示意图；

[0019] 图3为本实用新型右视剖视结构示意图。

[0020] 其中：1、机体；2、门型架；3、气缸；4、安装架；5、第一电机；6、第一砂辊；7、第二电机；8、第二砂辊；9、收集仓；10、吸风机；11、吸尘管；12、吸尘漏斗；13、排尘管；14、导流板；15、电动推杆；16、推板。

具体实施方式

[0021] 下面将结合本实用新型实施例中的附图，对本实用新型实施例中的技术方案进行清楚、完整地描述，显然，所描述的实施例仅仅是本实用新型一部分实施例，而不是全部的实施例。基于本实用新型中的实施例，本领域普通技术人员在没有做出创造性劳动前提下所获得的所有其他实施例，都属于本实用新型保护的范围。

[0022] 请参阅图1-3，

[0023] 实施例1：一种皮革生产用磨革机，包括机体1，机体1的顶部外表面固定连接有门型架2，门型架2的底部外表面固定安装有气缸3，气缸3的输出端固定连接有安装架4，安装架4的左侧外表面固定安装有第一电机5，安装架4的内部活动连接有第一砂辊6，将需要进行打磨的皮革放置在机体1上方，气缸3工作带动安装架4下移，直至第一砂辊6与皮革的顶端相接触，第一电机5的输出端与第一砂辊6固定连接，机体1的内部固定安装有第二电机7，第二电机7的输出端固定连接有第二砂辊8，第一电机5驱动第一砂辊6转动，对皮革的上表面进行打磨，第二电机7驱动第二砂辊8转动，对皮革的下表面进行打磨，从而第一砂辊6与第二砂辊8相配合对皮革的两面进行同时打磨，达到了对皮革的上下两端同时打磨，提高了打磨效率的效果，解决了现有皮革生产用磨革机在对皮革进行磨革处理时只能对皮革的其中一面进行作业，导致对皮革进行磨革时的工作效率较低的问题。

[0024] 实施例2：机体1的内部开设有收集仓9，收集仓9的内部固定安装有吸风机10，在进行磨革前开启吸风机10，吸风机10的输入端固定连通有吸尘管11，吸尘管11远离吸风机10的一端固定连通有吸尘漏斗12，吸风机10的输出端固定连通有排尘管13，吸风机10工作通过吸尘管11与吸尘漏斗12将粉尘吸入并通过排尘管13排入收集仓9中，机体1的内表面设置有导流板14，且导流板14设置在第二砂辊8的下方，导流板14为倾斜板，且倾斜方向朝向收集仓9，未经过吸风机10吸入的粉尘因重力作用落入导流板14，并进入到收集仓9内，收集腔

的内部靠近导流板14的一侧固定安装有电动推杆15，电动推杆15的输出端固定连接有推板16，且推板16与收集仓9的底部内表面活动连接，电动推杆15带动推板16将粉尘往收集仓9的一侧推动，进而避免粉尘堆积在一处，达到了对磨革时产生的粉尘进行收集，防止工作人员吸入，避免对身体健康造成损伤的效果。

[0025] 气缸3、第一电机5、第二电机7、吸风机10、电动推杆15均设置有与其相配套的控制开关，控制开关的位置可根据实际需求而选择安装位置。

[0026] 第一电机5和第二电机7型号与转速均相同，且转动方向一致。

[0027] 第一砂辊6和第二砂辊8的尺寸大小相同。

[0028] 上述关于设备的使用各个装置的选用不同，根据实际进行挑选使用，并且参考各种参数，根据使用的设备的功能与达到的效果相呼应。

[0029] 工作原理：该皮革生产用磨革机在使用时，将需要磨革的皮革放置在机体1上，并将皮革放置在第一砂辊6与第二砂辊8之间，开启气缸3，气缸3呈伸长状态，往下带动导流板14，直至第一砂辊6与皮革的顶部相接触，开启第一电机5与第二电机7，第一电机5驱动第一砂辊6转动，从而对皮革的顶部进行打磨，第二电机7驱动第二砂辊8转动对皮革的底部进行打磨，并且将皮革的一端固定在外界传动设备上，外界传动设备往远离皮革进入的一端带动皮革移动，从而完成对皮革的上下两端打磨工作，达到了对皮革的上下两端同时打磨，提高了打磨效率的效果，解决了现有皮革生产用磨革机在对皮革进行磨革处理时只能对皮革的其中一面进行作业，导致对皮革进行磨革时的工作效率较低的问题。

[0030] 在第一电机5驱动第一砂辊6与第二电机7驱动第二砂辊8对皮革进行磨革时，会产生粉尘，因此在打磨开始前，开启吸风机10，吸风机10工作通过吸尘漏斗12和吸尘管11将粉尘吸入，并通过排尘管13排入收集仓9中，未被吸风机10吸入的粉尘因重力落入导流板14，经导流板14作用进入到收集仓9中，并通过电动推杆15带动推板16将粉尘往收集仓9的一侧推动，进而避免粉尘堆积在一处，并通过开启仓门，对收集仓9内的粉尘进行清理，达到了对磨革时产生的粉尘进行收集，防止工作人员吸入，避免对身体健康造成损伤的效果。

[0031] 尽管已经示出和描述了本实用新型的实施例，对于本领域的普通技术人员而言，可以理解在不脱离本实用新型的原理和精神的情况下可以对这些实施例进行多种变化、修改、替换和变型，本实用新型的范围由所附权利要求及其等同物限定。

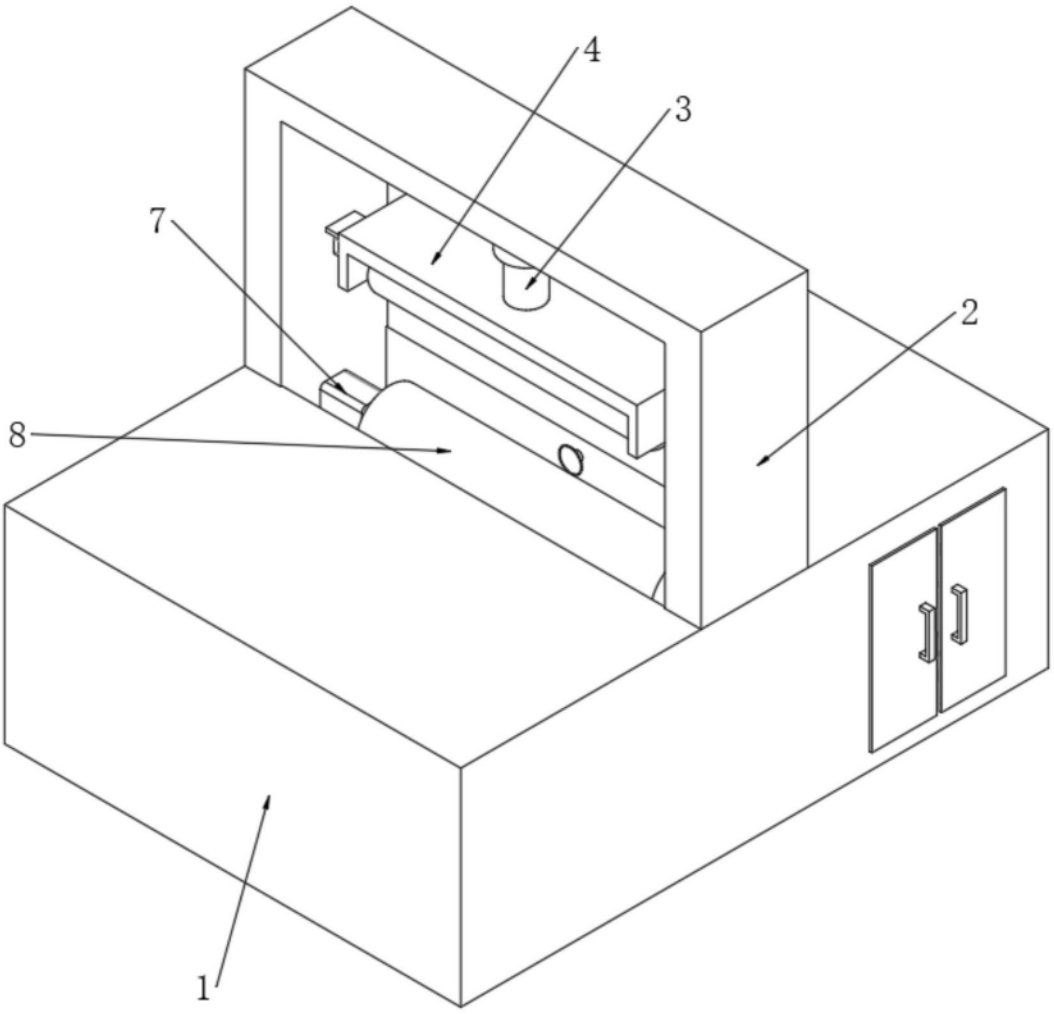

图1

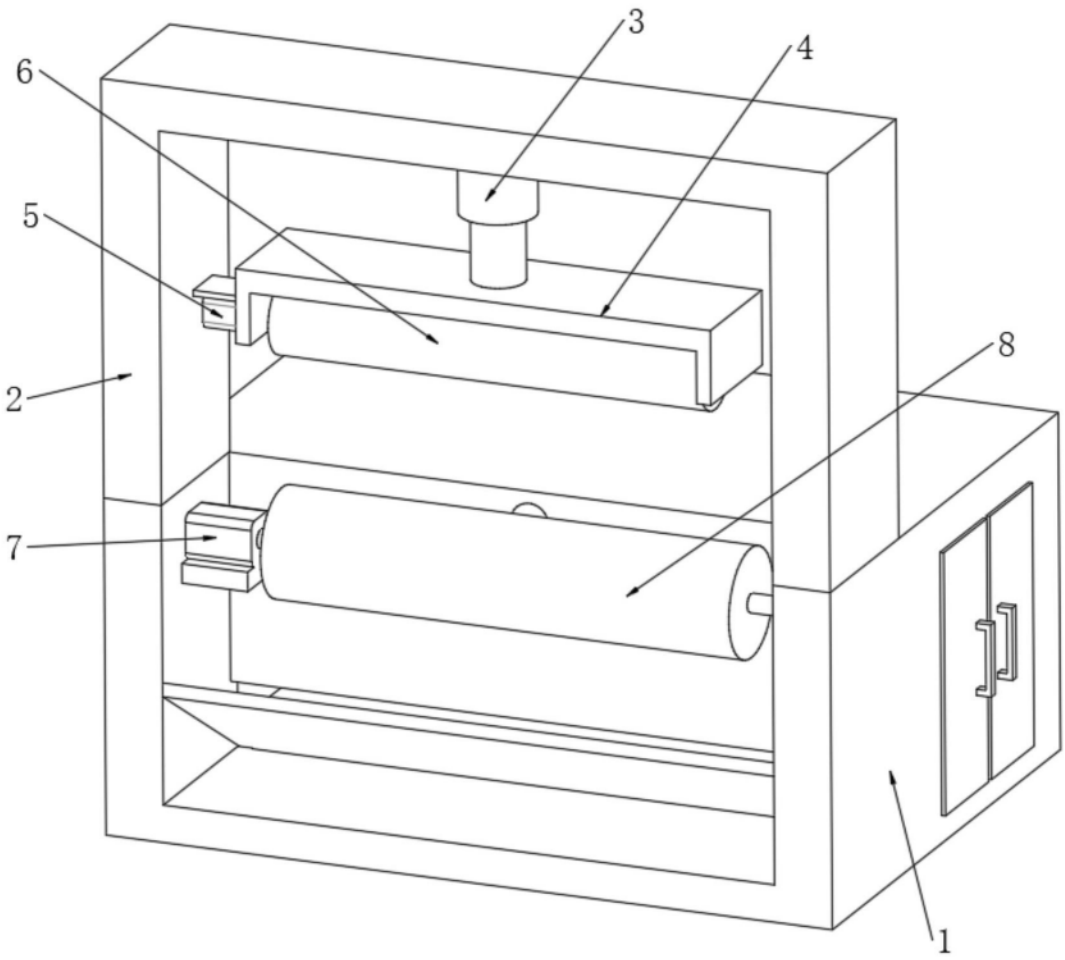

图2

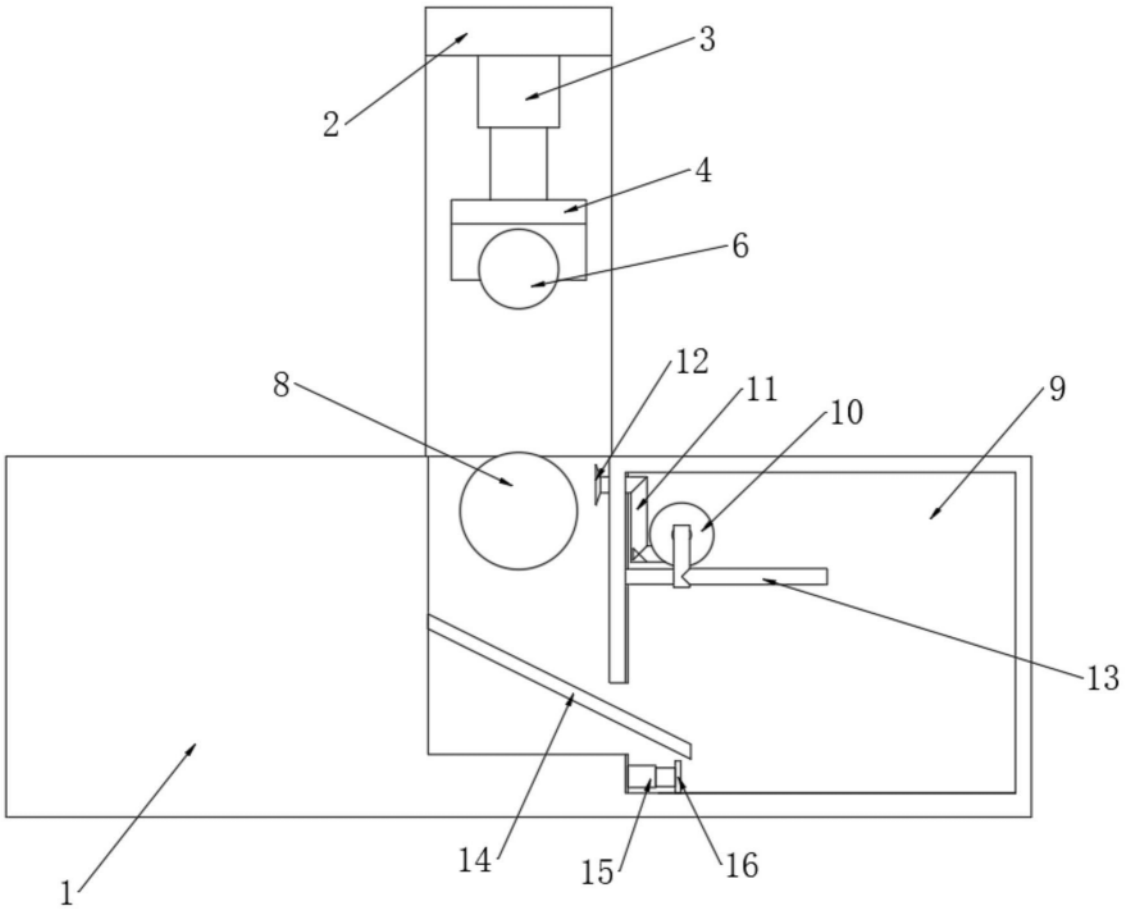

图3