(19)中华人民共和国国家知识产权局

(12)实用新型专利

(10)授权公告号 CN 208735359 U
(45)授权公告日 2019.04.12

(21)申请号 201820888411.2

(22)申请日 2018.06.08

(73)专利权人 中山市海泰灯饰有限公司
地址 528400 广东省中山市古镇海洲沙源昆山大道2号2层

(72)发明人 张景福

(74)专利代理机构 北京科亿知识产权代理事务所(普通合伙) 11350
代理人 汤东凤

(51)Int.Cl.
F21S 8/00(2006.01)
F21V 21/092(2006.01)
F21V 17/10(2006.01)
F21V 23/04(2006.01)
F21Y 115/10(2016.01)

权利要求书1页 说明书3页 附图2页

(54)实用新型名称

一种新型马头壁灯

(57)摘要

本实用新型公开了一种新型马头壁灯，包括马头饰品本体和安装底座，所述马头饰品本体的顶部固定连接有灯柱，所述灯柱的底部且位于所述马头饰品本体的顶部套接有灯托，所述灯柱的顶部外侧活动连接有灯罩，所述马头饰品本体的底部一侧贯穿设置有横向连接杆，所述横向连接杆的一侧延伸至末端与所述安装底座焊接，所述灯柱的顶部延伸至末端固定连接有强力磁盘，所述强力磁盘的一端底部下表面固定连接有声控感应开关盒，所述声控感应开关盒的底部卡接有灯泡底座，该种新型马头壁灯，便于拆卸安装且检修便捷，成本低廉，利用声控感应装置使得开关的控制更加便捷，结构稳定性更强，可广泛使用于大多数场所。

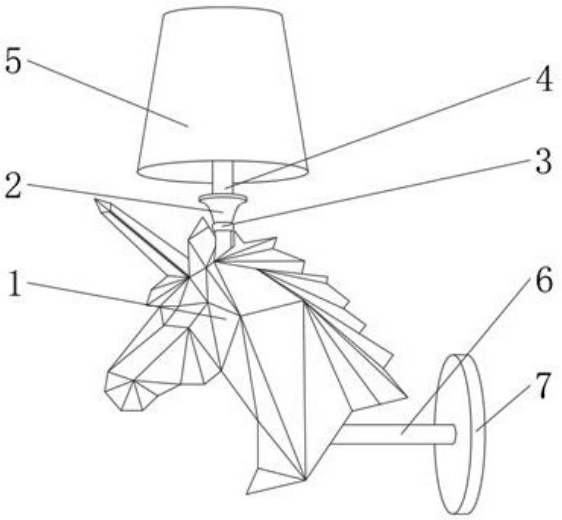

CN 208735359 U

1.一种新型马头壁灯，包括马头饰品本体(1)和安装底座(7)，其特征在于：所述马头饰品本体(1)的顶部固定连接有灯柱(4)，所述灯柱(4)的底部且位于所述马头饰品本体(1)的顶部套接有灯托(2)，所述灯柱(4)的顶部外侧活动连接有灯罩(5)，所述马头饰品本体(1)的底部一侧贯穿设置有横向连接杆(6)，所述横向连接杆(6)的一侧延伸至末端与所述安装底座(7)焊接，所述灯柱(4)的顶部延伸至末端固定连接有强力磁盘(8)，所述强力磁盘(8)的一端底部下表面固定连接有声控感应开关盒(9)，所述声控感应开关盒(9)的底部卡接有灯泡底座(10)，所述灯泡底座(10)的底端安装有LED节能灯(12)，且所述LED节能灯(12)与灯泡底座(10)活动连接，所述横向连接杆(6)的内部贯穿设置有电源线(14)，所述安装底座(7)的一侧上表面中心位置固定连接有高强度吸盘(17)。

2.根据权利要求1所述的一种新型马头壁灯，其特征在于：所述灯托(2)的底部周向外围有转接套件(3)，且所述转接套件(3)套接在灯托(2)上。

3.根据权利要求1所述的一种新型马头壁灯，其特征在于：所述强力磁盘(8)的顶端且位于所述灯罩(5)的内侧顶部安装有铁质罩顶(13)，所述铁质罩顶(13)与强力磁盘(8)利用磁性紧密连接。

4.根据权利要求1所述的一种新型马头壁灯，其特征在于：所述LED节能灯(12)的顶部且位于所述灯泡底座(10)的内部紧密连接有螺纹灯头(11)。

5.根据权利要求1所述的一种新型马头壁灯，其特征在于：所述安装底座(7)的两端一侧设有对称的限位孔(15)，且所述限位孔(15)嵌入设置在所述安装底座(7)上。

6.根据权利要求1所述的一种新型马头壁灯，其特征在于：所述电源线(14)的一侧延伸至末端且位于所述安装底座(7)的一侧嵌入设置有电源连接口(16)。

一种新型马头壁灯

[0001] 【技术领域】

[0002] 本实用新型涉及灯具技术领域，特别涉及一种新型马头壁灯。

[0003] 【背景技术】

[0004] 壁灯型号和规格繁多，壁灯安装一般在公共建筑楼梯、门厅、浴室、厨房、楼卧室等地方，具体的安装部位均为墙面和柱面。不管是在家装中，还是在任何场所，都是需要灯具的，灯具不仅给大家带来的是光明，它还能够给空间带来装饰与点缀的效果，使人们赏心悦目，并对建筑达到一定程度美观度的提升。

[0005] 但现有的壁灯，外部线路和固定结构过多，导致在装饰效果方面美观度一般，购买力下降，在工作时效率偏低，达不到工作的理想效果，现有的装置在底座以及结构的固定上达不到要求，多为单一的钉挂式安装，导致装置工作时无法避免安全问题，降低了装置的使用寿命，再是目前装置在安装后难以对内部进行便捷的检修和灯泡的调换，导致使用成本增高，最后就是现有装置的控制开关较为单一，大多为拉绳式壁灯或统一的墙壁开关，使用和控制方式比较繁琐。

[0006] 所以，如何设计一种新型马头壁灯，成为我们当前要解决的问题。

[0007] 【实用新型内容】

[0008] 本实用新型的主要目的在于提供一种新型马头壁灯，可以有效解决背景技术中的问题。

[0009] 为实现上述目的，本实用新型提供如下技术方案：一种新型马头壁灯，包括马头饰品本体和安装底座，所述马头饰品本体的顶部固定连接有灯柱，所述灯柱的底部且位于所述马头饰品本体的顶部套接有灯托，所述灯柱的顶部外侧活动连接有灯罩，所述马头饰品本体的底部一侧贯穿设置有横向连接杆，所述横向连接杆的一侧延伸至末端与所述安装底座焊接，所述灯柱的顶部延伸至末端固定连接有强力磁盘，所述强力磁盘的一端底部下表面固定连接有声控感应开关盒，所述声控感应开关盒的底部卡接有灯泡底座，所述灯泡底座的底端安装有LED节能灯，且所述LED节能灯与灯泡底座活动连接，所述横向连接杆的内部贯穿设置有电源线，所述安装底座的一侧上表面中心位置固定连接有高强度吸盘。

[0010] 进一步的，所述灯托的底部周向外围有转接套件，且所述转接套件套接在灯托上。

[0011] 进一步的，所述强力磁盘的顶端且位于所述灯罩的内侧顶部安装有铁质罩顶，所述铁质罩顶与强力磁盘利用磁性紧密连接。

[0012] 进一步的，所述LED节能灯的顶部且位于所述灯泡底座的内部紧密连接有螺纹灯头。

[0013] 进一步的，所述安装底座的两端一侧设有对称的限位孔，且所述限位孔嵌入设置在所述安装底座上。

[0014] 进一步的，所述电源线的一侧延伸至末端且位于所述安装底座的一侧嵌入设置有电源连接口。

[0015] 与现有技术相比，本实用新型提供了一种新型马头壁灯，具备以下有益效果：该种新型马头壁灯，通过高强度吸盘来增强安装底座对墙壁的附着力，提高了装置的稳定性，通

过转接套件便于对灯具的拆卸与调换，且可转接多种型号的灯具，提高了装置的实用性，通过强力磁盘与铁质罩顶的共同作用下，使得灯罩的拆卸更为便捷，提高了装置检修的便捷性，利用螺纹灯头提高了更换LED节能灯时的便捷性，提高了装置使用的方便和快捷，通过限位孔的设置，对安装底座进一步进行加固，提高了装置整体的结构稳定性，通过电源连接口与电源线的共同作用下，便于对家庭电源的接入，提高了装置连接电源的便捷性，该种新型马头壁灯，便于拆卸安装且检修便捷，成本低廉，利用声控感应装置使得开关的控制更加便捷，结构稳定性更强，可广泛使用于大多数场所。

[0016] 【附图说明】

[0017] 图1是本实用新型的整体结构示意图。

[0018] 图2是本实用新型灯罩内部结构示意图。

[0019] 图3是本实用新型安装底座的剖面结构示意图。

[0020] 图中：1-马头饰品本体；2-灯托；3-转接套件；4-灯柱；5-灯罩；6-横向连接杆；7-安装底座；8-强力磁盘；9-声控感应开关盒；10-灯泡底座；11-螺纹灯头；12-LED节能灯；13-铁质罩顶；14-电源线；15-限位孔；16-电源连接口；17-高强度吸盘。

[0021] 【具体实施方式】

[0022] 为使本实用新型实现的技术手段，创作特征，达成目的与功效易于明白了解，下面结合具体实施方式，进一步阐述本实用新型。

[0023] 如图1-3所示，一种新型马头壁灯，包括马头饰品本体1和安装底座7，所述马头饰品本体1的顶部固定连接有灯柱4，所述灯柱4的底部且位于所述马头饰品本体1的顶部套接有灯托2，所述灯柱4的顶部外侧活动连接有灯罩5，所述马头饰品本体1的底部一侧贯穿设置有横向连接杆6，所述横向连接杆6的一侧延伸至末端与所述安装底座7焊接，所述灯柱4的顶部延伸至末端固定连接有强力磁盘8，所述强力磁盘8的一端底部下表面固定连接有声控感应开关盒9，所述声控感应开关盒9的底部卡接有灯泡底座10，所述灯泡底座10的底端安装有LED节能灯12，且所述LED节能灯12与灯泡底座10活动连接，所述横向连接杆6的内部贯穿设置有电源线14，所述安装底座7的一侧上表面中心位置固定连接有高强度吸盘17，利用高强度吸盘17来增强安装底座7对墙壁的附着力，提高了装置的稳定性。

[0024] 进一步的，所述灯托2的底部周向外围有转接套件3，且所述转接套件3套接在灯托2上，通过转接套件3便于对灯具的拆卸与调换，且可转接多种型号的灯具，提高了装置的实用性。

[0025] 进一步的，所述强力磁盘8的顶端且位于所述灯罩5的内侧顶部安装有铁质罩顶13，所述铁质罩顶13与强力磁盘8利用磁性紧密连接，通过强力磁盘8与铁质罩顶13的共同作用下，使得灯罩5的拆卸更为便捷，提高了装置检修的便捷性。

[0026] 进一步的，所述LED节能灯12的顶部且位于所述灯泡底座10的内部紧密连接有螺纹灯头11，利用螺纹灯头11提高了更换LED节能灯12时的便捷性，提高了装置使用的方便和快捷。

[0027] 进一步的，所述安装底座7的两端一侧设有对称的限位孔15，且所述限位孔15嵌入设置在所述安装底座7上，通过限位孔15的设置，对安装底座7进一步进行加固，提高了装置整体的结构稳定性。

[0028] 进一步的，所述电源线14的一侧延伸至末端且位于所述安装底座7的一侧嵌入设

置有电源连接口16，通过电源连接口16与电源线14的共同作用下，便于对家庭电源的接入，提高了装置连接电源的便捷性。

[0029] 需要说明的是，本实用新型为一种新型马头壁灯，首先，通过高强度吸盘17和限位孔15将安装底座7固定在墙壁上，且通过按压安装底座7对高强度吸盘17进行施压加固，从而增强装置整体的稳定性，然后通过电源连接口16连接家庭电源，紧接着将LED节能灯12通过螺纹灯头11安装到灯泡底座10上，利用声控感应开关盒9对声音的辨别性对LED节能灯12进行控制，增强了使用者在使用时的便捷性，通过转接套件3便于对灯具的拆卸与调换，且可转接多种型号的灯具，提高了装置的实用性，然后通过强力磁盘8的强磁特性，将铁质罩顶13安装在其上部。

[0030] 以上显示和描述了本实用新型的基本原理和主要特征和本实用新型的优点。本行业的技术人员应该了解，本实用新型不受上述实施例的限制，上述实施例和说明书中描述的只是说明本实用新型的原理，在不脱离本实用新型精神和范围的前提下，本实用新型还会有各种变化和改进，这些变化和改进都落入要求保护的本实用新型范围内。本实用新型要求保护范围由所附的权利要求书及其等效物界定。

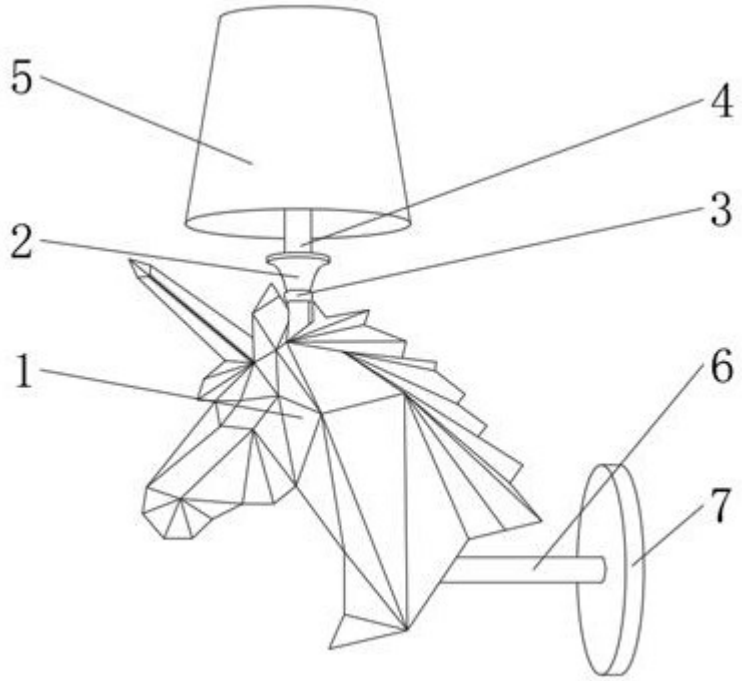

图1

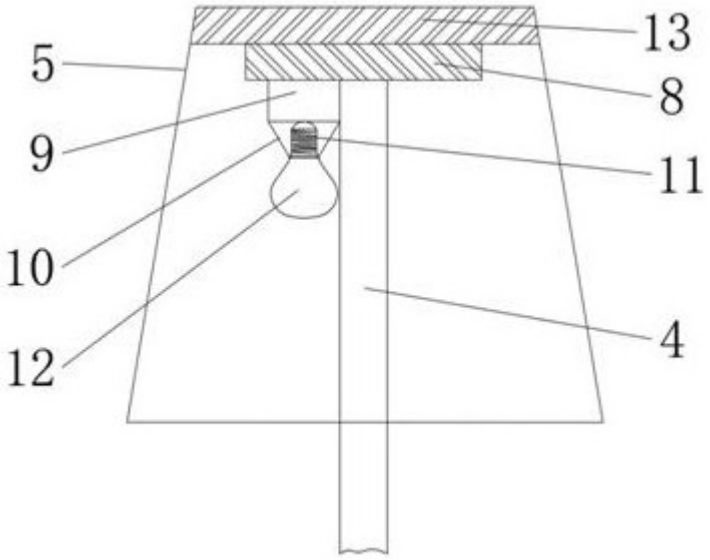

图2

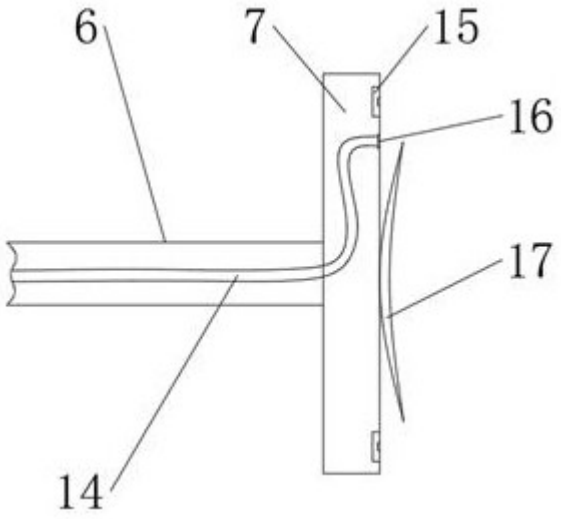

图3