(19)中华人民共和国国家知识产权局

(12)发明专利申请

(10)申请公布号 CN 105600095 A
(43)申请公布日 2016.05.25

(21)申请号 201610006028.5

(22)申请日 2016.01.07

(71)申请人 苏钟超
地址 221000 江苏省徐州市鼓楼区白云山11号楼402室

(72)发明人 苏钟超

(51)Int.Cl.
*B65D 33/02*(2006.01)
*B65D 33/20*(2006.01)

权利要求书1页 说明书2页 附图1页

(54)发明名称

袋子

(57)摘要

本发明提供一种袋子，包括袋子本体、双面胶，该双面胶非同一般双面胶它是一种进口双面胶，可反复多次使用并且在撕下后不留痕迹，环保无毒，所述袋子本体开口端设置有闭合一周圈或半周圈特制可变型软条状材料（可是金属等材料）。所述袋子本体的开口端具有第一袋片和第二袋片，所述第一袋片外侧和第一袋片的内侧均设置有双面胶。本发明通过使第一袋片的外侧设置有双面胶，可以在需要时揭掉双面胶的覆盖层，从而可以便于将袋子本体固定在所需要的地方；进而通过袋口上端特制的软材料将袋子本体开口端设置成所需不同的开口型状（如：三角形，圆形，长方形等）。并且袋口不易变形：另外，袋子在使用完后可用第一袋片内侧的双面胶将袋口及时封口。另外袋子有两侧壁，且采用环保材料制成。

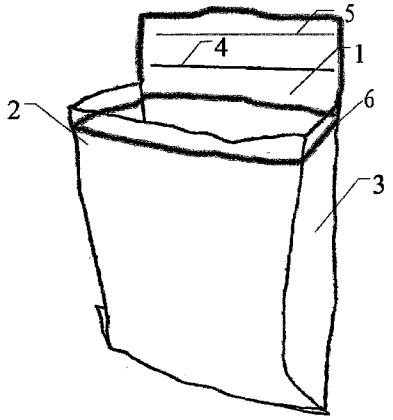


CN 105600095 A

1.一种袋子，包括袋子本体，其特征在于，还包括双面胶，特制可变型软条状材料，所述袋子本体的开口端具有第一袋片(1)和第二袋片(2)，所述第一袋片(1)的外侧设置有双面胶5及第一袋片(1)的内侧均设置有双面胶(4)，所述袋子本体开口端设置有一周圈闭合的或半周圈特制可变型软条状材料(可是金属等材料)6。

2.根据权利要求1所述的一种袋子，其特征在于，所述第一袋片(1)的外侧设置有双面胶5和/或第一袋片(1)的内侧均设置有双面胶4。

3.根据权利要求1或2所述的一种袋子，其特征在于，所述袋子本体还包括侧壁(3)。

4.根据权利要求1或2所述的一种袋子，其特征在于，所述袋子本体由环保材料制成。

5.根据权利要求1所述的一种袋子，其特征在于，所述袋子本体开口端设置有一周圈闭合或半周圈特制可变型软条状材料(可是金属等材料)6。

# 袋子

## 技术领域

[0001] 本发明涉及日常生活用品领域，具体是一种袋子。

## 背景技术

[0002] 现有的袋子结构简单不能满足某些特定需求，但以往发明的可定型的袋子不能做到在使用后及时将袋口密封。

## 发明内容

[0003] 针对上述现有技术存在的问题，本发明提供一种袋子，该袋子可固定于任何所需要的地方，并且可根据具体需求折成不同的开口形状，方便及时放置物品，袋口不易变形。做到一撕一粘一折后随手及时放入物品，尤其是在使用后能及时将袋口密封，方便快捷功能。

[0004] 为了实现上述目的，本发明提供一种袋子，包括袋子本体、双面胶，特制可变型软条状材料。所述袋子本体的开口端具有第一袋片和第二袋片，所述第一袋片的外侧及第一袋片的内侧均设置有双面胶。

[0005] 在该技术方案中，通过使用第一袋片外侧设置的双面胶(该专用双面胶可在袋体固定，且可反复使用不留痕迹)，可以在需要时揭掉双面胶的覆盖层，从而可以便于将袋子本体固定在所需要的地方；所述袋子本体开口端处设置有一周圈或半周圈特制可变型软条状材料(可是金属等材料)，可使袋口形成特定形状(如：三角形，圆形，长方形等)；另外，在袋子使用完毕后可用第一袋片的内侧的双面胶及时快捷地将袋口密封。

[0006] 进一步，所述袋子本体还包括侧壁。

[0007] 在该技术方案中，通过袋子本体设置有侧壁，可以增加袋子本体的内部空间，进而可以增加其储物容量。进一步，所述袋子本体开口端设置有特制可变型软条状材料。在该技术方案中，通过袋子本体特制可变型软条状材料，可以使袋子本体开口根据需求折成不同的开口形状(如：三角形，圆形，长方形等)，并且开口端不易变形。做到了及时随手放入物品的功能。近一步所述第一袋片的外侧及第一袋片的内侧均设置有双面胶，袋子在使用完后可用第一袋片内侧的双面胶将袋口及时封口。

[0008] 进一步，所述袋子本体由环保材料制成。

[0009] 在该技术方案中，通过使袋子本体由环保材料制成，可以便于袋子本体的降解，从而可以有效的保护环境。

## 附图说明

[0010] 图1是本发明的结构示意图。

[0011] 图中：1、第一袋片，2、第二袋片，3、侧壁，4、双面胶，5、双面胶，6、特制可变型软条状材料

## 具体实施方式

[0012] 下面结合附图对本发明作进一步说明。

[0013] 如图1所示，一种袋子，包括袋子本体、双面胶，特制可变型软条状材料。所述袋子本体的开口端具有第一袋片1和第二袋片2，所述第一袋片1的外侧设置有双面胶5及第一袋片(1)的内侧设置有双面胶4。通过使第一袋片设置有双面胶，可以在需要时揭掉双面胶的覆盖层，从而可以便于将袋子本体固定在所需要的地方；通过使安装于袋子本体特制可变型软条状材料可使袋子本体根据需求折成不同形状(如：三角形，方形，圆形等)，。并且袋子本体开口不易变形，便于随手将物品放入袋内，方便快捷；并且在袋子使用后可通过第一袋片内侧的双面胶将袋口及时封口。

[0014] 所述袋子本体还包括侧壁3。通过袋子本体设置有侧壁，可以增加袋子本体的内部空间，进而可以增加其储物容量。

[0015] 所述袋子本体由环保材料制成。通过使袋子本体由环保材料制成，可以便于袋子本体的降解，从而可以有效的保护环境。

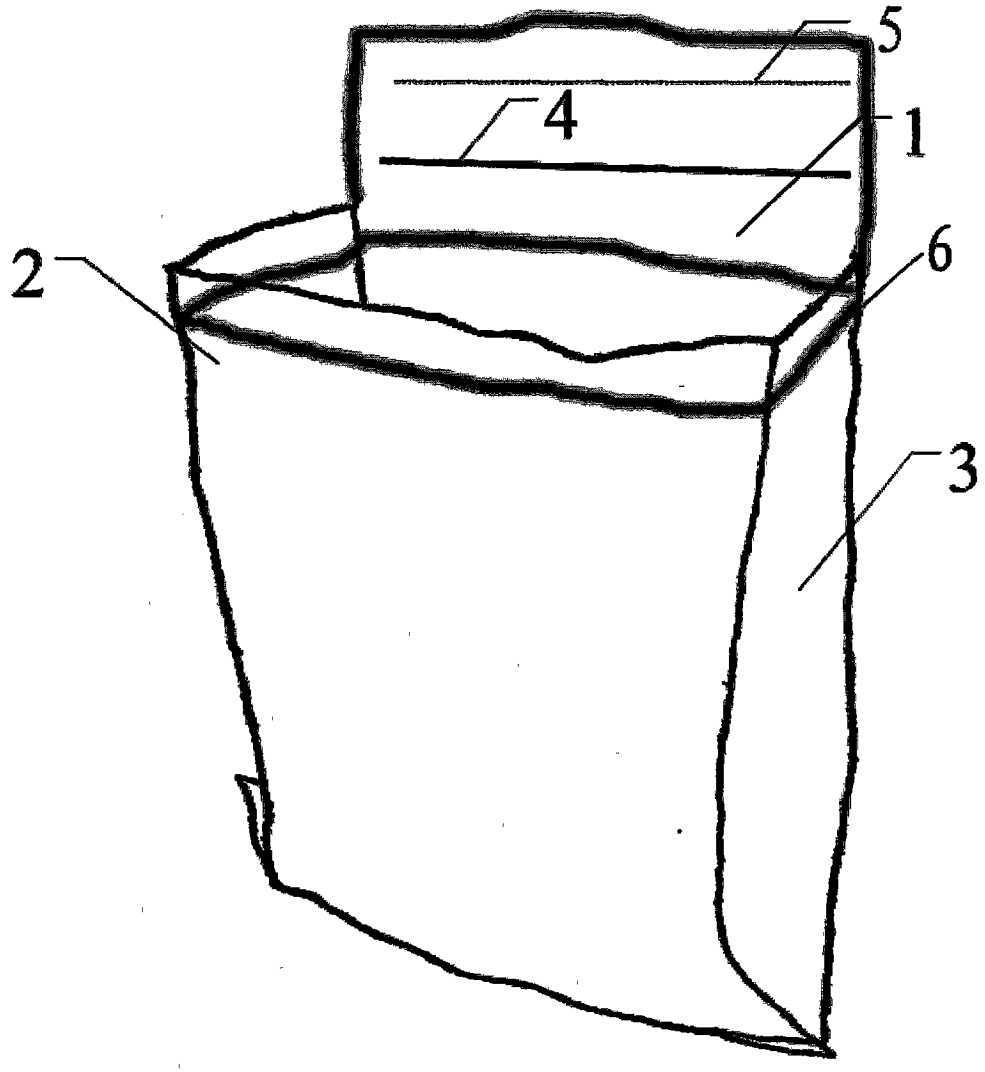


图1