(19)中华人民共和国国家知识产权局

(12)实用新型专利

(10)授权公告号 CN 208248226 U
(45)授权公告日 2018.12.18

(21)申请号 201820590338.0

(22)申请日 2018.04.24

(73)专利权人 湖南省第三工程有限公司
地址 411101 湖南省湘潭市岳塘区书院东路36号

(72)发明人 周远军 马正春 马上奇 王康 马女卓 韩宗勇 刘铭 马女升 颜紫怡 马川林 卢凡为 刘恒 马也坤

(74)专利代理机构 长沙智德知识产权代理事务所(普通合伙) 43207
代理人 陈铭浩

(51)Int.Cl.
B62B 1/22(2006.01)
B62B 1/24(2006.01)

权利要求书1页 说明书2页 附图2页

(54)实用新型名称

一种可调式建筑用砖运载车

(57)摘要

本实用新型公布了一种可调式建筑用砖运载车，它包括车主体，所述车主体包括车架、车柄、车轴、车轮，所述车架上方倾斜设置有底板，所述底板后端与车架后端连接，所述底板前端与车架之间连接有立柱；所述底板左右两侧设置有侧板，所述侧板上设置有螺杆，所述螺杆一端向车架中间延伸并与轴承座连接，所述轴承座设置于夹板内，所述螺杆另一端向车架外侧延伸并与手柄连接；所述夹板与侧板后侧端贯通设置有安装孔，所述安装孔内活动穿插有后板。本实用新型的目的是提供一种可调式建筑用砖运载车，能够快速的完成卸料，提高工作效率，降低劳动强度。

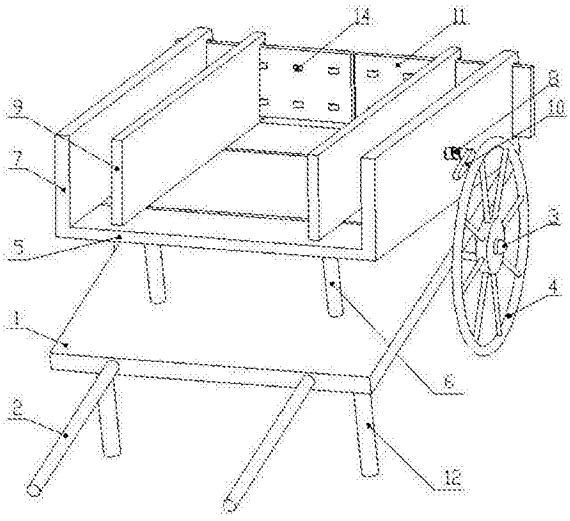

CN 208248226 U

1.一种可调式建筑用砖运载车，它包括车主体，所述车主体包括车架(1)、车柄(2)、车轴(3)、车轮(4)，所述车柄(2)设置于车架(1)前端，所述车轴(3)设置于车架(1)下端后部，所述车轮(4)间隔设置于车轴(3)上且位于车架(1)两侧，其特征在于，车架(1)上方倾斜设置有底板(5)，所述底板(5)后端与车架(1)后端连接，所述底板(5)前端与车架(1)之间连接有立柱(6)；所述底板(5)左右两侧设置有侧板(7)，所述侧板(7)上螺纹连接有螺杆(8)，所述螺杆(8)一端向车架(1)中间线延伸并与轴承座连接，所述轴承座设置于夹板(9)内，所述螺杆(8)另一端向车架(1)外侧延伸并与手柄(10)连接；所述夹板(9)与侧板(7)后侧端贯通设置有安装孔，所述安装孔内活动穿插有后板(11)。

2.根据权利要求1所述的一种可调式建筑用砖运载车，其特征在于，所述车架(1)下端前部设置有支撑脚(12)。

3.根据权利要求1所述的一种可调式建筑用砖运载车，其特征在于，所述车架(1)后端为弧形。

4.根据权利要求1所述的一种可调式建筑用砖运载车，其特征在于，所述车架(1)上端间隔设置有滑槽(13)，所述夹板(9)下端设置有与滑槽(13)相适配的滑块。

5.根据权利要求1所述的一种可调式建筑用砖运载车，其特征在于，所述后板(11)上排列设置有滚轮(14)。

一种可调式建筑用砖运载车

技术领域

[0001] 本实用新型涉及机加工领域，具体为一种可调式建筑用砖运载车。

背景技术

[0002] 房屋建造过程中，砌外墙、承重墙、隔断墙等墙体时需使用到不同种类、不同规格的建筑用砖；砌墙过程中，建筑工人需将砖整齐的码放在板车等运载工具上，然后运载至指定地点，为了方便后续砌墙等工序以及避免砖跌落损坏等原因，下料时不能直接倾倒而需将砖从运载工具上取下后又重新码放好，其过程费时费力，提高了建筑工人的劳动强度和降低了工作效率。

实用新型内容

[0003] 本实用新型的目的是针对以上问题，提供一种可调式建筑用砖运载车，能够快速的完成卸料，提高工作效率，降低劳动强度。

[0004] 为实现以上目的，本实用新型采用的技术方案是：它包括车主体，所述车主体包括车架、车柄、车轴、车轮，所述车柄设置于车架前端，所述车轴设置于车架下端后部，所述车轮间隔设置于车轴上且位于车架两侧，车架上方倾斜设置有底板，所述底板后端与车架后端连接，所述底板前端与车架之间连接有立柱；所述底板左右两侧设置有侧板，所述侧板上螺纹连接有螺杆，所述螺杆一端向车架中间线延伸并与轴承座连接，所述轴承座设置于夹板内，所述螺杆另一端向车架外侧延伸并与手柄连接；所述夹板与侧板后侧端贯通设置有安装孔，所述安装孔内活动穿插有后板。

[0005] 进一步的，所述车架下端前部设置有支撑脚。

[0006] 进一步的，所述车架后端为弧形。

[0007] 进一步的，所述车架上端间隔设置有滑槽，所述夹板下端设置有与滑槽相适配的滑块。

[0008] 进一步的，所述后板上排列设置有滚轮。

[0009] 本实用新型的有益效果：利用两侧的夹板将底板上码放的建筑用砖夹紧；在卸料时，车主体翻转过程中，建筑用砖不会散落从而能整齐的放置于指定地点，提高工作效率，降低劳动强度，且夹板位置能够调整，适用于不同规格的建筑用砖。

[0010] 1、夹板与侧板后侧端活动穿插有后板，装车完成后，将后板插入并使两侧的后板接触，避免运输以及卸料过程中，砖块从底板上滑落；当后板与地面完全接触后，将后板抽离，完成卸料。

附图说明

[0011] 图1为本实用新型立体结构示意图。

[0012] 图2为本实用新型侧视结构示意图。

[0013] 图3为本实用新型俯视结构示意图。

[0014] 图中所述文字标注表示为:1、车架;2、车柄;3、车轴;4、车轮;5、底板;6、立柱;7、侧板;8、螺杆;9、夹板;10、手柄;11、后板;12、支撑脚;13、滑槽;14、滚轮。

具体实施方式

[0015] 为了使本领域技术人员更好地理解本实用新型的技术方案,下面结合附图对本实用新型进行详细描述,本部分的描述仅是示范性和解释性,不应对本实用新型的保护范围有任何的限制作用。

[0016] 如图1-图3所示,本实用新型的具体结构为:它包括车主体,所述车主体包括车架1、车柄2、车轴3、车轮4,所述车柄2设置于车架1前端,为了卸料时方便车架1翻转,所述车轴3设置于车架1下端后部,所述车轮4间隔设置于车轴3上且位于车架1两侧,为了卸料时减少车架翻转角度,避免车架翻转过度,提高操作安全性,所述车架1上方倾斜设置有底板5,所述底板5后端与车架1后端连接,所述底板5前端与车架1之间连接有立柱6;所述底板5左右两侧固定设置有侧板7,所述侧板7上螺纹连接有螺杆8,所述螺杆8一端向车架1中间线延伸并与轴承座连接,所述轴承座设置于夹板9内,所述两侧夹板9相对设置,所述螺杆8另一端向车架1外侧延伸并与手柄10连接;所述夹板9与侧板7后侧端贯通设置有安装孔,所述安装孔内活动穿插有后板11,所述后板11与底板5垂直。

[0017] 优选的,为了方便车辆停放,所述车架1下端前部设置有支撑脚12。

[0018] 优选的,为了卸料时方便车架1翻转,所述车架1后端为弧形,但车架1翻转至一定位置时,车架1后端与地面接触。

[0019] 优选的,为了方便夹板9移动,所述车架1上端间隔设置有滑槽13,所述夹板9下端设置有与滑槽13相适配的滑块。

[0020] 优选的,为了方便将后板11抽出,所述后板11上排列设置有滚轮14。

[0021] 具体工作时:将后板11卡入安装孔内直至两侧的后板11接触,将建筑用砖整齐码放在底板5上端夹板9与后板11围合的空间内,然后旋转手柄10,使得两侧的夹板9相向运动以夹紧砖块,夹紧完成后,将车拖动至指定地点;卸料时,握持住车柄2使得车架1以车轮4支撑点向后翻转至后板11与地面接触,然后将后板11抽出,抽出完成后,旋转手柄10,使得两侧的夹板9相反运动,使得砖块整齐地放置于地面上,最后将车拖走。

[0022] 需要说明的是,在本文中,术语“包括”、“包含”或者其任何其他变体意在涵盖非排他性的包含,从而使得包括一系列要素的过程、方法、物品或者设备不仅包括那些要素,而且还包括没有明确列出的其他要素,或者是还包括为这种过程、方法、物品或者设备所固有的要素。

[0023] 本文中应用了具体个例对本实用新型的原理及实施方式进行了阐述,以上实例的说明只是用于帮助理解本实用新型的方法及其核心思想。以上所述仅是本实用新型的优选实施方式,应当指出,由于文字表达的有限性,客观上存在无限的具体结构,对于本技术领域的普通技术人员来说,在不脱离本实用新型原理的前提下,还可以做出若干改进、润饰或变化,也可以将上述技术特征以适当的方式进行组合;这些改进润饰、变化或组合,或未经改进将实用新型的构思和技术方案直接应用于其它场合的,均应视为本实用新型的保护范围。

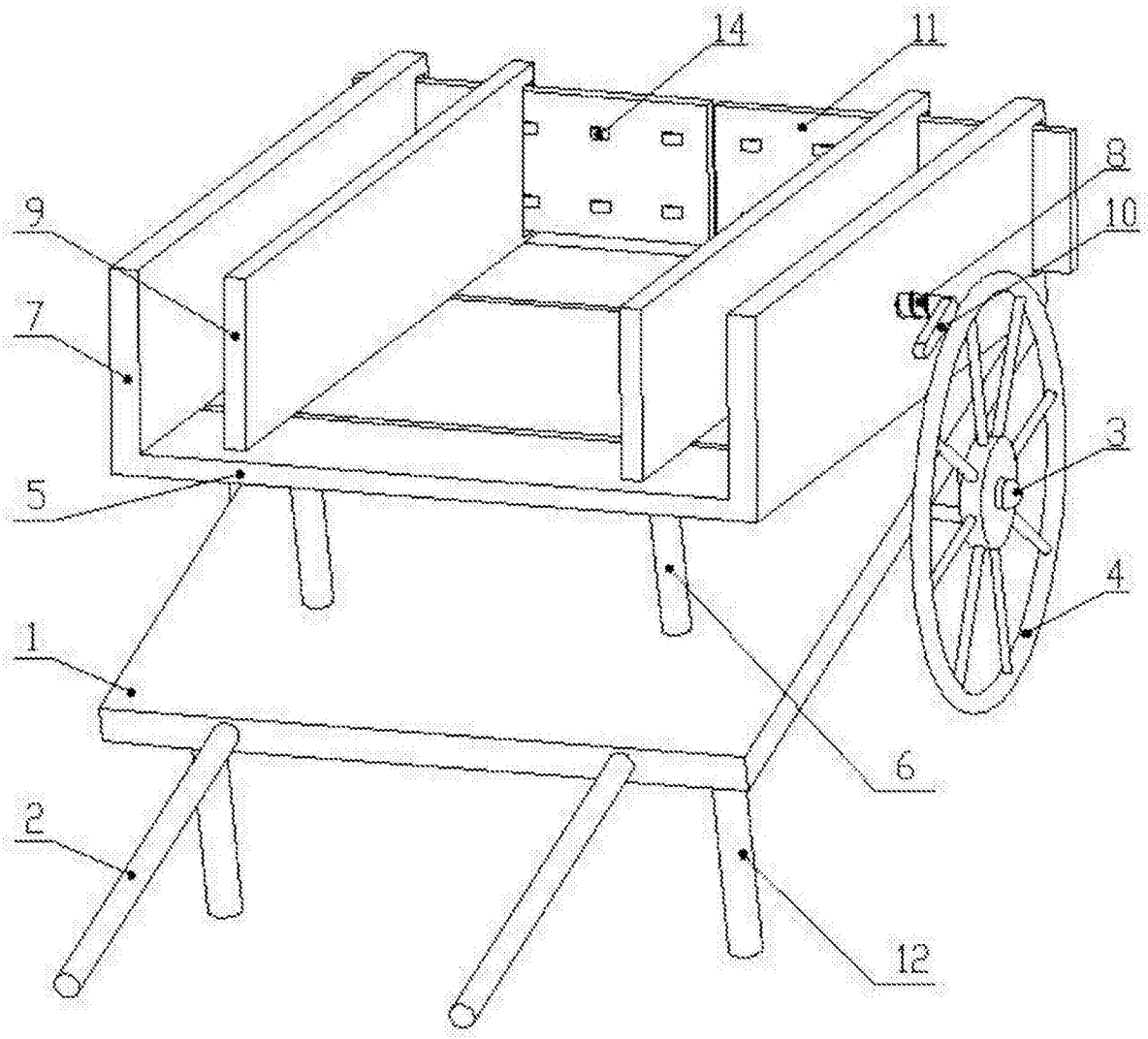

图1

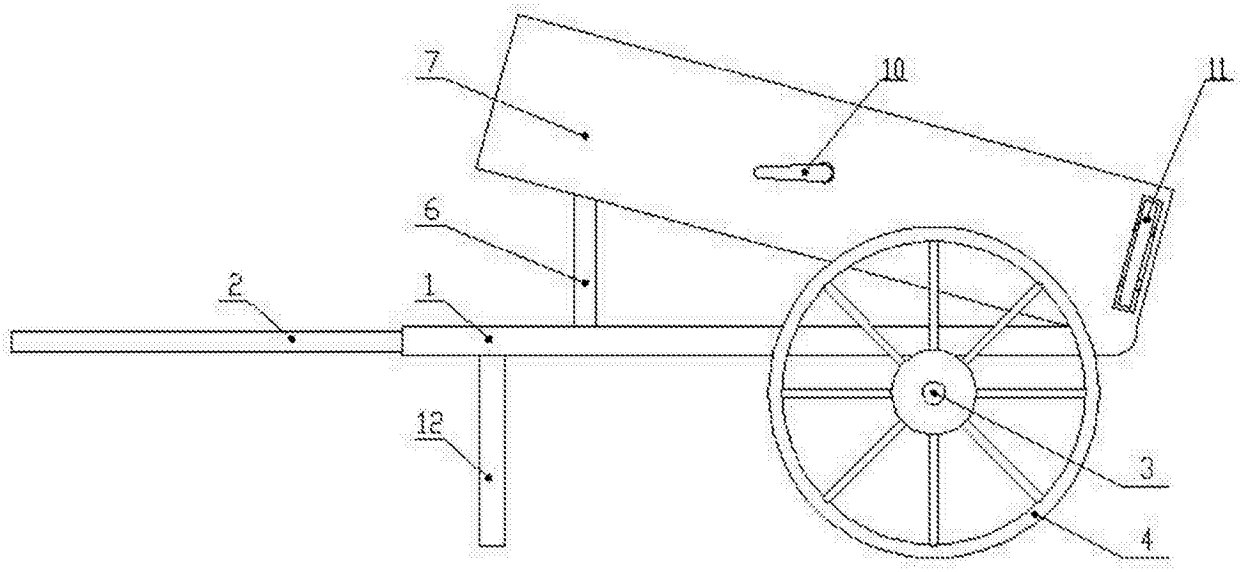

图2

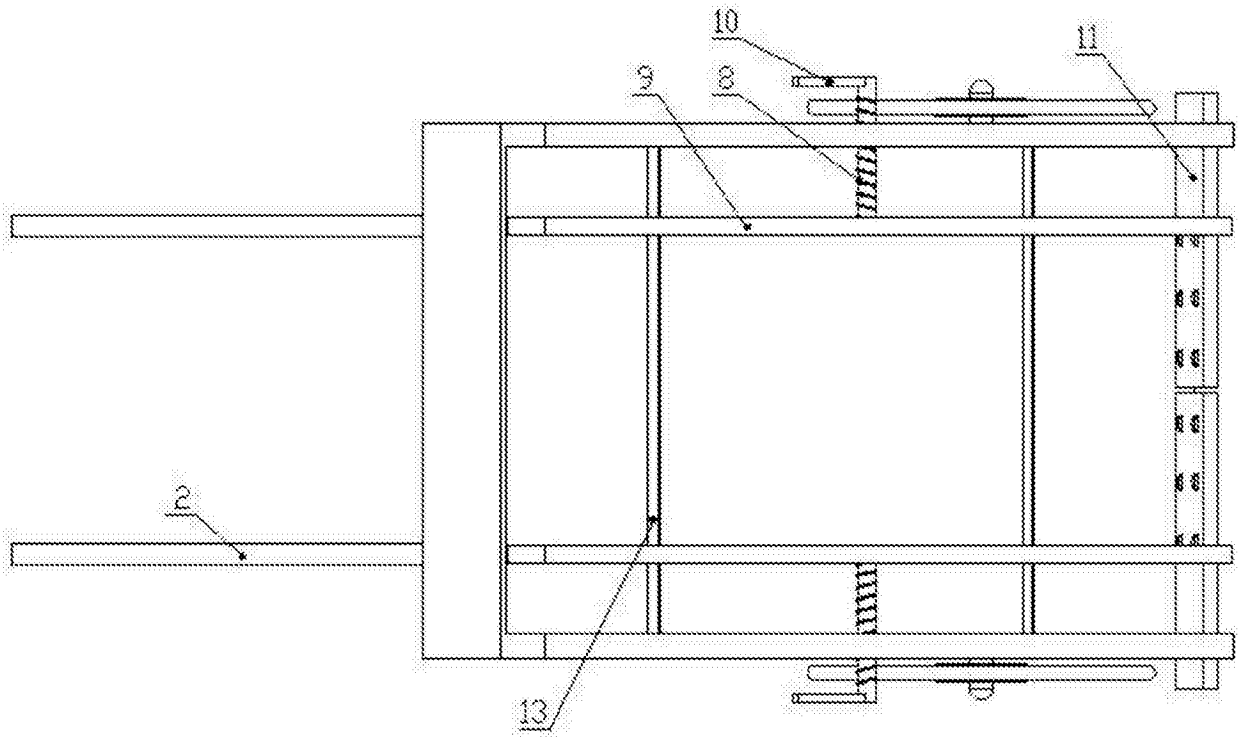

图3