(19)中华人民共和国国家知识产权局

(12)实用新型专利

(10)授权公告号 CN 206851885 U
(45)授权公告日 2018.01.09

(21)申请号 201720726026.3

(22)申请日 2017.06.21

(73)专利权人 余安涛
地址 448275 湖北省荆门市沙洋县毛李镇鲁店村九组18号

(72)发明人 余安涛

(74)专利代理机构 北京旭路知识产权代理有限公司 11567
代理人 董媛

(51)Int.Cl.
A21B 5/00(2006.01)

权利要求书1页 说明书3页 附图1页

(54)实用新型名称

一种新型全自动烙饼机

(57)摘要

本实用新型公开了一种新型全自动烙饼机，包括机架、及设置于机架内的工作平台，该机架内设置有电箱、控制器、显示屏与操作按钮，还包括分别设置于工作平台上的烙饼旋转平台与上料机构、分别架设于机架上且位于烙饼旋转平台上方的电热锅与烙饼铲出机构、连接于上料机构且位于烙饼旋转平台上方的喷涂机构、及设置于工作平台下方且与烙饼旋转平台连接的旋转驱动机构，其中，所述喷涂机构端部延伸至电热锅内部。本实用新型自动化程度高，工作效率高，不存在食品安全隐患；同时，制作出的烙饼厚度、大小、形状均匀一致。

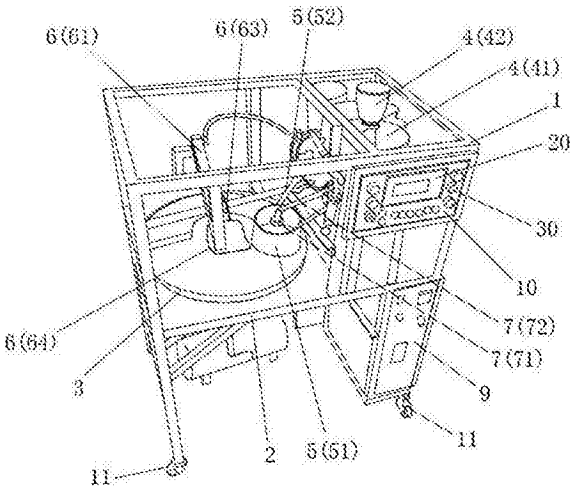

CN 206851885 U

1.一种新型全自动烙饼机，包括机架、及设置于机架内的工作平台，该机架内设置有电箱、控制器、显示屏与操作按钮，其特征在于，还包括分别设置于工作平台上的烙饼旋转平台与上料机构、分别架设于机架上且位于烙饼旋转平台上方的电热锅与烙饼铲出机构、连接于上料机构且位于烙饼旋转平台上方的喷涂机构、及设置于工作平台下方且与烙饼旋转平台连接的旋转驱动机构，其中，所述喷涂机构端部延伸至电热锅内部。

2.根据权利要求1所述的新型全自动烙饼机，其特征在于，所述喷涂机构包括位于烙饼旋转平台上方且位于电热锅内的喷嘴、及连接于上料机构与喷嘴之间的进料流道。

3.根据权利要求1所述的新型全自动烙饼机，其特征在于，所述电热锅包括位于烙饼旋转平台上方的电热锅本体、将电热锅本体连接至机架的升降连接杆、及与升降连接杆连接的升降电机。

4.根据权利要求1所述的新型全自动烙饼机，其特征在于，所述烙饼铲出机构包括设置于机架上的平移驱动电机、活动插设于平移驱动电机内的平移驱动杆、连接于平移驱动杆端部且向下延伸的带动杆、及连接于带动杆端部的锅铲。

5.根据权利要求1所述的新型全自动烙饼机，其特征在于，所述旋转驱动机构包括旋转驱动电机、及连接于旋转驱动电机与烙饼旋转平台下端中部的旋转带动轴。

6.根据权利要求1所述的新型全自动烙饼机，其特征在于，所述上料机构包括储料桶、位于储料桶上方的入料斗、及位于储料桶下方的搅拌电机。

7.根据权利要求1所述的新型全自动烙饼机，其特征在于，所述烙饼旋转平台呈圆形。

8.根据权利要求1所述的新型全自动烙饼机，其特征在于，所述机架下端设置有若干万向轮。

9.根据权利要求1所述的新型全自动烙饼机，其特征在于，所述机架的长为0.8-1.0m，宽为0.5-0.7m，高为1.0-1.2m。

一种新型全自动烙饼机

技术领域

[0001] 本实用新型涉及一种烙饼机，尤其涉及一种新型全自动烙饼机。

背景技术

[0002] 烙饼的主要原料是面粉，辅之以鸡蛋、芝麻、青椒、小葱等烙制而成并深受百姓喜爱的汉族传统面食之一，可以配各种肉、蛋、蔬菜一起食用。传统的烙饼是通过手工制作，这种制作方式一方面人工劳动强度大、速度慢、经济效益低，另一方面工人在制作过程中容易将各类细菌、头发、杂质等带入烙饼中，卫生无法保障。

[0003] 随着科技的发展，诞生了用于烙饼的机器，即烙饼机，它是采用电热、燃气加热从而产生热量烙饼的一种机器，但现有的烙饼机只有烙饼功能，加料等工作仍需人工完成，一方面自动化程度低，工作效率低，另一方面人工无法确保每次加料量一致，因此同一烙饼机制成的烙饼会由于用料量不同而大小、形状和口感有差异，第三方面，人工加料过程中容易带入杂质，存在食品安全隐患。

[0004] 同时，在往烙饼机上加原料后，需要人工抹平原料，或另外增加相应的结构来抹平原料，才能制作出厚度相对均匀的烙饼。这种采用人工抹平原料的方式，依然存在工作效率低，误差大等问题；采用增加相应结构来抹平原料的方式，不但使设备复杂化，而且整个抹平过程也需要相应的时间，因此也存在工作效率低的问题。

实用新型内容

[0005] 针对上述不足，本实用新型的目的在于提供一种新型全自动烙饼机，自动化程度高，工作效率高，不存在食品安全隐患；同时，制作出的烙饼厚度、大小、形状均匀一致。

[0006] 本实用新型为达到上述目的所采用的技术方案是：

[0007] 一种新型全自动烙饼机，包括机架、及设置于机架内的工作平台，该机架内设置有电箱、控制器、显示屏与操作按钮，其特征在于，还包括分别设置于工作平台上的烙饼旋转平台与上料机构、分别架设于机架上且位于烙饼旋转平台上方的电热锅与烙饼铲出机构、连接于上料机构且位于烙饼旋转平台上方的喷涂机构、及设置于工作平台下方且与烙饼旋转平台连接的旋转驱动机构，其中，所述喷涂机构端部延伸至电热锅内部。

[0008] 作为本实用新型的进一步改进，所述喷涂机构包括位于烙饼旋转平台上方且位于电热锅内的喷嘴、及连接于上料机构与喷嘴之间的进料流道。

[0009] 作为本实用新型的进一步改进，所述电热锅包括位于烙饼旋转平台上方的电热锅本体、将电热锅本体连接至机架的升降连接杆、及与升降连接杆连接的升降电机。

[0010] 作为本实用新型的进一步改进，所述烙饼铲出机构包括设置于机架上的平移驱动电机、活动插设于平移驱动电机内的平移驱动杆、连接于平移驱动杆端部且向下延伸的带动杆、及连接于带动杆端部的锅铲。

[0011] 作为本实用新型的进一步改进，所述旋转驱动机构包括旋转驱动电机、及连接于旋转驱动电机与烙饼旋转平台下端中部的旋转带动轴。

[0012] 作为本实用新型的进一步改进，所述上料机构包括储料桶、位于储料桶上方的入料斗、及位于储料桶下方的搅拌电机。

[0013] 作为本实用新型的进一步改进，所述烙饼旋转平台呈圆形。

[0014] 作为本实用新型的进一步改进，所述机架下端设置有若干万向轮。

[0015] 作为本实用新型的进一步改进，所述机架的长为0.8-1.0m，宽为0.5-0.7m，高为1.0-1.2m。

[0016] 本实用新型的有益效果为：

[0017] (1)通过上料机构、喷涂机构、电热锅、烙饼旋转平台、烙饼铲出机构等结构相结合，实现全自动烙饼过程，自动化程度高，工作效率高，保证每次上料量一致，从而每次烙出的饼大小、形状和口感一致，同时，由于整个烙饼过程不需人工干预，不会带入杂质，安全卫生健康；

[0018] (2)采用自动化喷涂机构，喷嘴在喷洒原料的过程中，原料已经均匀地喷洒于烙饼旋转平台上，不再需要人工或其他抹平结构进行摊平原料，不但大幅提高上料效率，而且原料摊平厚度均匀；

[0019] (3)相对于现有的烙饼机，整体耗电量降低，从现有的4.5千瓦降低到3千瓦；

[0020] (4)在制饼过程中可以自动添加辅助佐料。

[0021] 上述是实用新型技术方案的概述，以下结合附图与具体实施方式，对本实用新型做进一步说明。

附图说明

[0022] 图1为本实用新型的结构示意图。

具体实施方式

[0023] 为更进一步阐述本实用新型为达到预定目的所采取的技术手段及功效，以下结合附图及较佳实施例，对本实用新型的具体实施方式详细说明。

[0024] 请参照图1，本实用新型实施例提供一种新型全自动烙饼机，包括机架1、及设置于机架1内的工作平台2，该机架1内设置有电箱9、控制器10、显示屏20与操作按钮30。还包括分别设置于工作平台2上的烙饼旋转平台3与上料机构4、分别架设于机架1上且位于烙饼旋转平台3上方的电热锅5与烙饼铲出机构6、连接于上料机构4且位于烙饼旋转平台3上方的喷涂机构7、及设置于工作平台2下方且与烙饼旋转平台3连接的旋转驱动机构，其中，所述喷涂机构7端部延伸至电热锅5内部，且所述烙饼旋转平台3呈圆形。

[0025] 在本实施例中，所述喷涂机构7包括位于烙饼旋转平台3上方且位于电热锅5内的喷嘴71、及连接于上料机构4与喷嘴71之间的进料流道72。

[0026] 所述电热锅5包括位于烙饼旋转平台3上方的电热锅本体51、将电热锅本体51连接至机架1的升降连接杆52、及与升降连接杆52连接的升降电机。

[0027] 所述烙饼铲出机构6包括设置于机架1上的平移驱动电机61、活动插设于平移驱动电机61内的平移驱动杆、连接于平移驱动杆端部且向下延伸的带动杆63、及连接于带动杆63端部的锅铲64。

[0028] 所述旋转驱动机构包括旋转驱动电机、及连接于旋转驱动电机与烙饼旋转平台3

下端中部的旋转带动轴。

[0029] 所述上料机构4包括储料桶41、位于储料桶41上方的入料斗42、及位于储料桶41下方的搅拌电机。

[0030] 为了便于烙饼机的整体移动，所述机架1下端设置有若干万向轮11。

[0031] 本实施例提供的烙饼机相对于市面上的烙饼机，整体尺寸减小，具体的，所述机架1的长为0.8-1.0m，宽为0.5-0.7m，高为1.0-1.2m，优选的，所述机架1的长为0.9m，宽为0.6m，高为1.1m。

[0032] 本实用新型的工作原理为：开机后，升降连接杆52带动电热锅本体51下移与烙饼旋转平台3上表面接触，接着，上料机构4将搅拌均匀的原料通过进料流道72进入喷嘴71，喷嘴71将原料喷涂于烙饼旋转平台3上，由于电热锅本体51边缘的遮挡作用，使原料喷涂均匀，并在烙饼旋转平台3上形成所需要的烙饼状；接着，通过电热锅本体51对烙饼状的原料进行加热一段时间；然后，升降电机控制升降连接杆52上移，从而带动电热锅本体51上移脱离烙饼旋转平台3上表面；接着，旋转驱动机构带动烙饼旋转平台3旋转，最终通过烙饼铲出机构6将制作好的烙饼铲出。不断重复上述步骤，实现连续不间断的进行烙饼制作。同时，在制作过程中，通过控制器10与操作按钮30相结合，可调整喷嘴71的喷涂时间、电热锅本体51的加热时间等。

[0033] 本实用新型的重点主要在于，

[0034] (1)通过上料机构、喷涂机构、电热锅、烙饼旋转平台、烙饼铲出机构等结构相结合，实现全自动烙饼过程，自动化程度高，工作效率高，保证每次上料量一致，从而每次烙出的饼大小、形状和口感一致，同时，由于整个烙饼过程不需人工干预，不会带入杂质，安全卫生健康；

[0035] (2)采用自动化喷涂机构，喷嘴在喷洒原料的过程中，原料已经均匀地喷洒于烙饼旋转平台上，不再需要人工或其他抹平结构进行摊平原料，不但大幅提高上料效率，而且原料摊平厚度均匀；

[0036] (3)相对于现有的烙饼机，整体耗电量降低，从现有的4.5千瓦降低到3千瓦；

[0037] (4)在制饼过程中可以自动添加辅助佐料。

[0038] 以上所述，仅是本实用新型的较佳实施例而已，并非对本实用新型的技术范围作任何限制，故采用与本实用新型上述实施例相同或近似的技术特征，而得到的其他结构，均在本实用新型的保护范围之内。

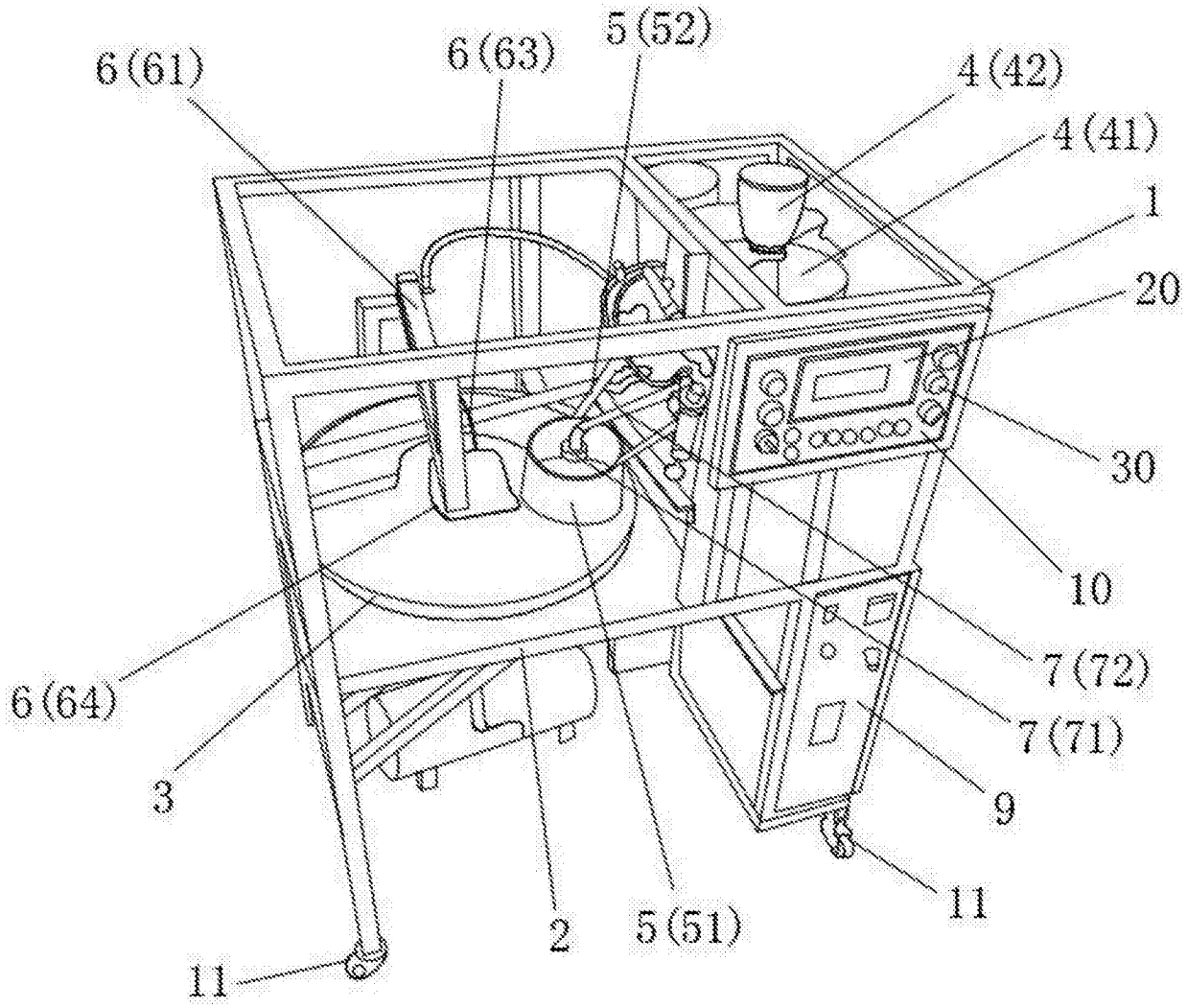

图1