【公報種別】特許法第１７条の２の規定による補正の掲載
【部門区分】第２部門第２区分
【発行日】平成25年2月21日(2013.2.21)

【公開番号】特開2012-6031(P2012-6031A)
【公開日】平成24年1月12日(2012.1.12)
【年通号数】公開・登録公報2012-002
【出願番号】特願2010-142723(P2010-142723)
【国際特許分類】
Ｂ２３Ｋ　11/11　　(2006.01)
【ＦＩ】
Ｂ２３Ｋ　11/11　　５２０

【手続補正書】
【提出日】平成24年12月24日(2012.12.24)
【手続補正１】
【補正対象書類名】図面
【補正対象項目名】図２
【補正方法】変更
【補正の内容】

【図２】

（ａ）

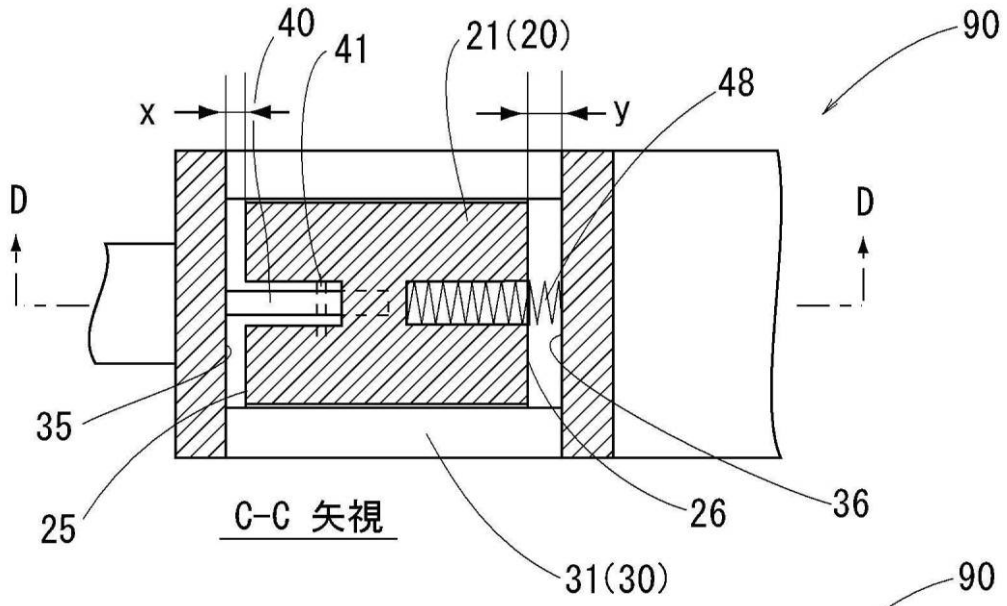

C-C 矢視

（ｂ）

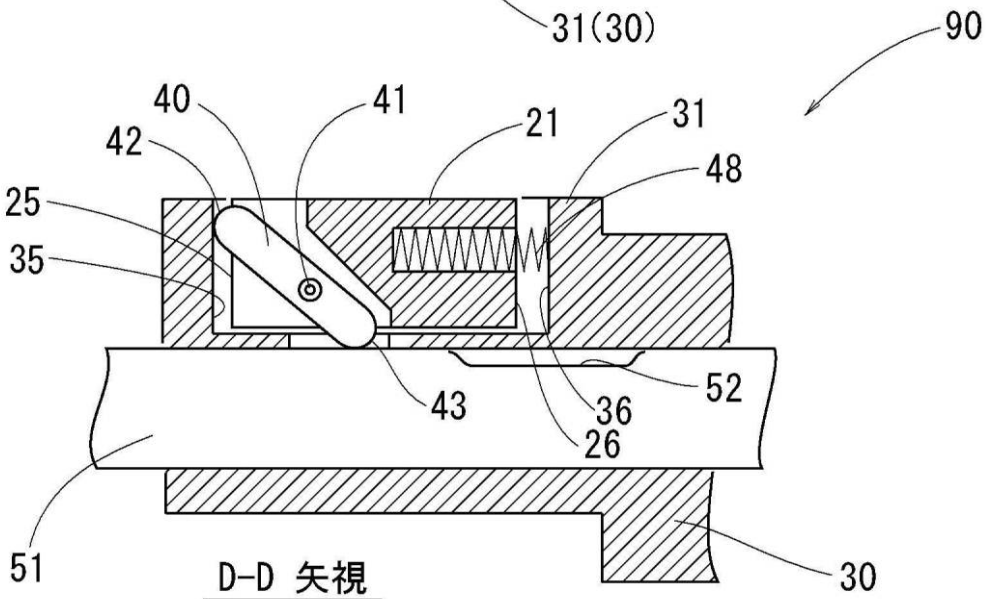

D-D 矢視

（ｃ）

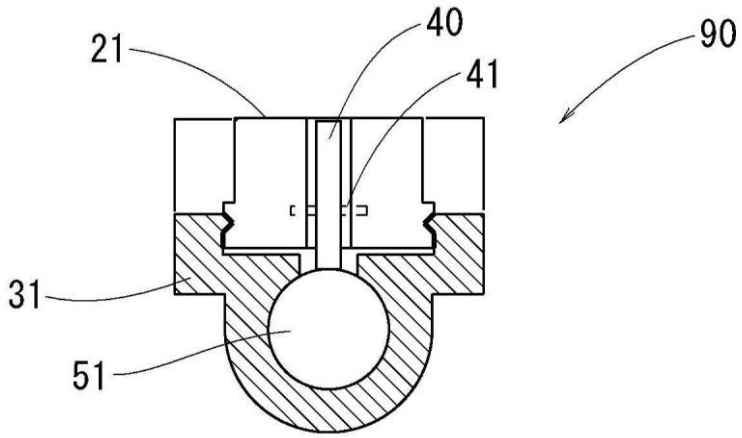

A-A 矢視