(19)国家知识产权局

(12)实用新型专利

(10)授权公告号 CN 222889093 U
(45)授权公告日 2025.05.23

(21)申请号 202421675584.8

(22)申请日 2024.07.16

(73)专利权人 华中科技大学同济医学院附属同济医院
地址 430030 湖北省武汉市解放大道1095号

(72)发明人 黄华 刘艳美 章晓云

(74)专利代理机构 北京众达德权知识产权代理有限公司 11570
专利代理师 张庆艺

(51)Int.Cl.
A61F 5/445(2006.01)
A61M 25/02(2006.01)

权利要求书1页 说明书3页 附图5页

(54)实用新型名称

一种引流管渗液收集装置

(57)摘要

本实用新型为一种引流管渗液收集装置,包括造口袋、固定件和封堵件,造口袋上设有开口,固定件呈环状结构,固定件设置在开口内,固定件外边缘部与造口袋连接,固定件的中心部用于引流管穿过,封堵件设置在固定件的中心部,并与固定件的内边缘部位连接,通过封堵件封堵固定件的中心部,通过去除封堵件或者在封堵件进行剪口,极大的减低了医护人员的操作难度,其次引流管渗液收集装置还包括固定帽,固定件上设有螺纹接头,螺纹接头朝向远离造口袋的方向延伸,固定帽的一端可拆卸设置在螺纹接头上,固定帽的另一端设有通孔,通孔用于引流管穿过,因此在引流管穿过固定件后,通过盖帽将引流管固定设固定件上,进而有效防止引流管脱出。

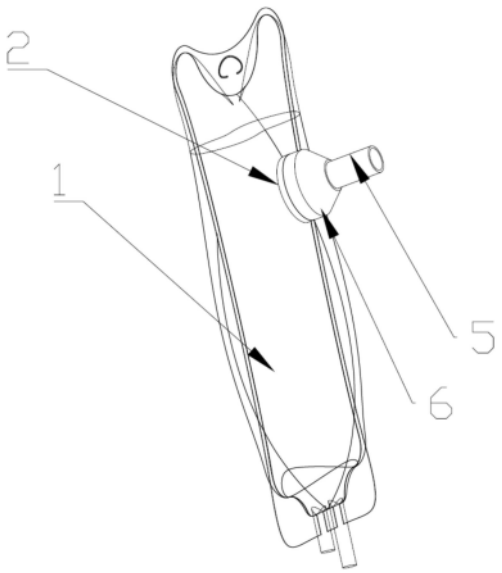

CN 222889093 U

1.一种引流管渗液收集装置,其特征在于,包括造口袋、固定件、封堵件和固定帽,所述造口袋上设有开口,固定件呈环状结构,所述固定件设置在开口内,所述固定件的外边缘部与所述造口袋连接,所述固定件的中心部用于穿过所述造口袋的引流管穿过,所述封堵件设置在所述固定件的中心部,并与所述固定件的内边缘部位连接,通过所述封堵件封堵所述固定件的中心部,所述固定件上设有螺纹接头,所述螺纹接头朝向远离所述造口袋的方向延伸,所述固定帽的一端可拆卸设置在所述螺纹接头上,所述固定帽的另一端设有通孔,所述通孔用于引流管穿过。

2.根据权利要求1所述的引流管渗液收集装置,其特征在于,所述固定帽沿所述固定帽轴向方向从所述固定帽的一端向所述固定帽的另一端逐渐收缩,且所述固定帽的另一端与引流管表面贴合。

3.根据权利要求2所述的引流管渗液收集装置,其特征在于,所述固定帽的侧壁多组折痕,多组所述折痕沿所述固定帽的轴线方向依次设置在所述固定帽的侧壁,所述固定帽通过所述折痕可折叠收纳。

4.根据权利要求3所述的引流管渗液收集装置,其特征在于,所述固定帽为橡胶或者硅胶材料制成。

5.根据权利要求1所述的引流管渗液收集装置,其特征在于,还包括隔膜,所述隔膜设置在所述造口袋内,通过所述隔膜将所述造口袋的内腔分割形成相互独立的上引流腔和下储液腔,所述隔膜上还设有流动通道,通过所述流动通道连通所述上引流腔和所述下储液腔。

6.根据权利要求5所述的引流管渗液收集装置,其特征在于,所述隔膜向所述下储液腔方向弯曲,并与所述流动通道组合形成漏斗状结构。

7.根据权利要求6所述的引流管渗液收集装置,其特征在于,还包括防返流阀,所述防返流阀设置在所述流动通道内,使液体仅能从所述上引流腔流入所述下储液腔内。

8.根据权利要求1所述的引流管渗液收集装置,其特征在于,所述造口袋的侧壁设有刻度线。

一种引流管渗液收集装置

技术领域

[0001] 本实用新型涉及医疗器械技术领域,尤其涉及一种引流管渗液收集装置。

背景技术

[0002] 目前临床上各种手术患者或大量腹水的患者需要留置引流管接造口袋以达到收集引流液的目的,但是若患者腹腔压力大,腹壁松弛,引流管周围非常容易出现漏液,导致衣物床单渗湿,频繁的换药既增加了医护的工作量也增加了患者的经济负担及心理负担。据临床调查,可使用造口袋粘贴在引流管周围,在造口袋上剪口,利用造口袋吸收部分渗液,以达到减少换药频次的目的,但是在引流管伸出造口袋处仍不易固定,且容易从剪口出渗出液体,需要经常更换。

实用新型内容

[0003] 本实用新型公开了一种引流管渗液收集装置,以解决上述背景技术中现有的造口袋在使用过程中引流管伸出造口袋处不易固定,且造口袋内的液体容易从引流管伸出造口袋处的剪口处渗出,需要经常更换的问题。

[0004] 为解决上述技术问题,现提出以下技术方案:

[0005] 一种引流管渗液收集装置,包括造口袋、固定件和封堵件,所述造口袋上设有开口,固定件呈环状结构,所述固定件设置在开口内,所述固定件的外边缘部与所述造口袋连接,所述固定件的中心部用于穿过所述造口袋的引流管穿过,所述封堵件设置在所述固定件的中心部,并与所述固定件的内边缘部位连接,通过所述封堵件封堵所述固定件的中心部,引流管渗液收集装置还包括固定帽,所述固定件上设有螺纹接头,所述螺纹接头朝向远离所述造口袋的方向延伸,所述固定帽的一端可拆卸设置在所述螺纹接头上,所述固定帽的另一端设有通孔,所述通孔用于引流管穿过。

[0006] 作为优选,所述固定帽沿所述固定帽轴向方向从所述固定帽的一端向所述固定帽的另一端逐渐收缩,且所述固定帽的另一端与引流管表面贴合。

[0007] 作为优选,所述固定帽的侧壁多组折痕,多组所述折痕沿所述固定帽的轴线方向依次设置在所述固定帽的侧壁,所述固定帽通过所述折痕可折叠收纳。

[0008] 作为优选,所述固定帽为橡胶或者硅胶材料制成。

[0009] 作为优选,还包括隔膜,所述隔膜设置在所述造口袋内,通过所述隔膜将所述造口袋的内腔分割形成相互独立的上引流腔和下储液腔,所述隔膜上还设有流动通道,通过所述流动通道连通所述上引流腔和所述下储液腔。

[0010] 作为优选,所述隔膜向所述下储液腔方向弯曲,并与所述流动通道组合形成漏斗状结构。

[0011] 作为优选,还包括防返流阀,所述防返流阀设置在所述流动通道内,使液体仅能从所述上引流腔流入所述下储液腔内。

[0012] 作为优选,所述造口袋的侧壁设有刻度线。

[0013] 有益效果:本实用新型为一种引流管渗液收集装置,包括造口袋、固定件和封堵件,造口袋上设有开口,固定件呈环状结构,固定件设置在开口内,固定件的外边缘部与造口袋连接,固定件的中心部用于穿过造口袋的引流管穿过,封堵件设置在固定件的中心部,并与固定件的内边缘部位连接,通过封堵件封堵固定件的中心部,在使用过程中,通过去除封堵件或者在封堵件进行剪口,即可使得引流管可以从固定件的中心部穿过,极大的减低了医护人员的操作难度,其次,引流管渗液收集装置还包括固定帽,固定件上设有螺纹接头,螺纹接头朝向远离造口袋的方向延伸,固定帽的一端可拆卸设置在螺纹接头上,固定帽的另一端设有通孔,通孔用于引流管穿过,因此在引流管穿过固定件后,通过盖帽将引流管固定设固定件上,进而有效防止引流管脱出。

附图说明

[0014] 图1为本实用新型整体结构示意图;

[0015] 图2为本实用新型整体结构剖视图;

[0016] 图3为本实用新型图2中A部分局部放大图;

[0017] 图4为本实用新型固定件部分的爆炸图;

[0018] 图5为本实用新型固定件部分的剖视图。

[0019] 主要元件符号说明如下:

[0020] 1、造口袋;2、固定件;3、封堵件;4、开口;5、引流管;

[0021] 6、固定帽;7、螺纹接头;8、隔膜;9、防返流阀。

具体实施方式

[0022] 为使本实用新型实施例的目的、技术方案和优点更加清楚,下面将结合本实用新型实施例中的附图,对本实用新型实施例中的技术方案进行清楚、完整地描述,显然,所描述的实施例是本实用新型一部分实施例,而不是全部的实施例。通常在此处附图中描述和示出的本实用新型实施例的组件可以以各种不同的配置来布置和设计。

[0023] 以下对在附图中提供的本实用新型的实施例的详细描述并非旨在限制要求保护的本实用新型的范围,而是仅仅表示本实用新型的选定实施例。基于本实用新型中的实施例,本领域普通技术人员在没有作出创造性劳动前提下所获得的所有其他实施例,都属于本实用新型保护的范围。

[0024] 本实用新型为一种引流管渗液收集装置,请参阅图1-5,包括造口袋1、固定件2和封堵件3,造口袋1上设有开口4,固定件2呈环状结构,固定件2设置在开口4内,固定件2的外边缘部与造口袋1连接,固定件2的中心部用于穿过造口袋1的引流管5穿过,封堵件3设置在固定件2的中心部,并与固定件2的内边缘部位连接,通过封堵件3封堵固定件2的中心部,在使用过程中,通过去除封堵件3或者在封堵件3进行剪口,即可使得引流管5可以从固定件2的中心部穿过,极大的减低了医护人员的操作难度,其次,引流管5渗液收集装置还包括固定帽6,固定件2上设有螺纹接头7,螺纹接头7朝向远离造口袋1的方向延伸,固定帽6的一端可拆卸设置在螺纹接头7上,固定帽6的另一端设有通孔,通孔用于引流管5穿过,因此在引流管5穿过固定件2后,通过盖帽将引流管5固定设固定件2上,进而有效防止引流管5脱出。

[0025] 在本实施例中,固定帽6沿固定帽6轴向方向从固定帽6的一端向固定帽6的另一端

逐渐收缩,且固定帽6的另一端与引流管5表面贴合,进一步增加了造口袋1的密封性,能够有效防止造口袋1内的液体从开口4流出。

[0026] 在本实施例中,固定帽6的侧壁多组折痕,多组折痕沿固定帽6的轴线方向依次设置在固定帽6的侧壁,固定帽6通过折痕可折叠收纳,进而使得引流管5渗液收集装置更易于运输和存放。

[0027] 在本实施例中,固定帽6为橡胶或者硅胶材料制成,橡胶或者硅胶材料制成的固定帽6不仅更易于折叠收纳,而且橡胶和硅胶具有加大的摩擦力和优良的延展性,更加易于固定引流管5。

[0028] 在本实施例中,还包括隔膜8,隔膜8设置在造口袋1内,通过隔膜8将造口袋1的内腔分割形成上下相互独立的上引流腔和下储液腔,隔膜8上还设有流动通道,通过流动通道连通上引流腔和下储液腔,使得引流管5伸出的液体在进入上引流腔后,通过流动通道进入下储液腔内存储,能够有效防止患者改变体位时,容易导致引流液逆流,进而能够有效降低患者伤口感染的风险。

[0029] 在本实施例中,隔膜8向下储液腔方向弯曲,并与流动通道组合形成漏斗状结构,进而使得上引流腔内的液体能够全部流入下储液腔中。

[0030] 在本实施例中,还包括防返流阀9,防返流阀9设置在流动通道内,使液体仅能从上引流腔流入下储液腔内,进而防止下储液腔内的液体返流至上引流腔内,进一步减低了患者伤口感染的风险。具体的,防返流阀由两软质硅胶片组成,两软质硅胶片相对设置在流动通道内,且两软质硅胶片一端与隔膜连接,另一端向下储液腔方向延伸,当上引流腔中的液体流入下储液腔中时,两软质硅胶片在液体的作用下张开,并在上引流腔无液体流入下储存腔时,两软质硅胶片相互紧贴,进而堵塞流动通道。

[0031] 在本实施例中,造口袋1的侧壁设有刻度线,通过刻度线可以清楚的帮助医护人员准确量化和监测引流出的液体,以便及时判断患者的病情变化和需要采取的医疗措施。

[0032] 众所周知,引流管从造口袋一侧的造口伸入,从造口袋的另一侧开口伸出。在本实施例中造口袋造口周围还设有粘胶,造口袋通过粘胶贴附在患者身体上。更优的,粘胶为水胶体材质制成,通过水胶体制成的粘胶将造口袋贴附在患者身上,而且水胶体材质的粘胶极大的减低了患者发生过敏现象的发生。

[0033] 在本实施例中,造口袋还设有输出接头和阀门,输出接头设置在造口袋的底端,并与下储液腔连通,用于将下储液腔中存储的液体派出,阀门设置在输出接头上,用于控制输出接头的通断。

[0034] 以上公开的仅为本实用新型的几个具体实施例,但是本实用新型并非局限于此,任何本领域的技术人员能思之的变化都应落入本实用新型的保护范围。

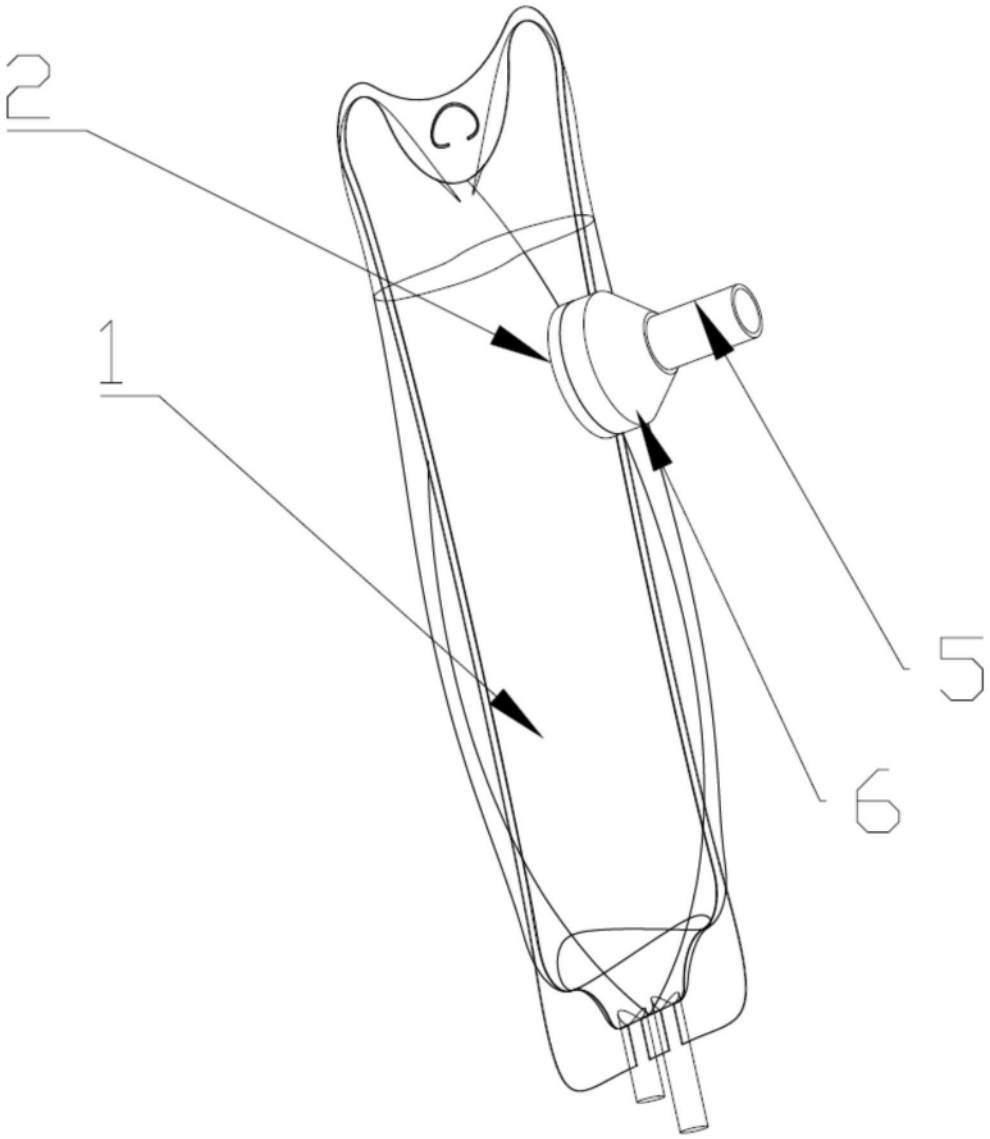

图1

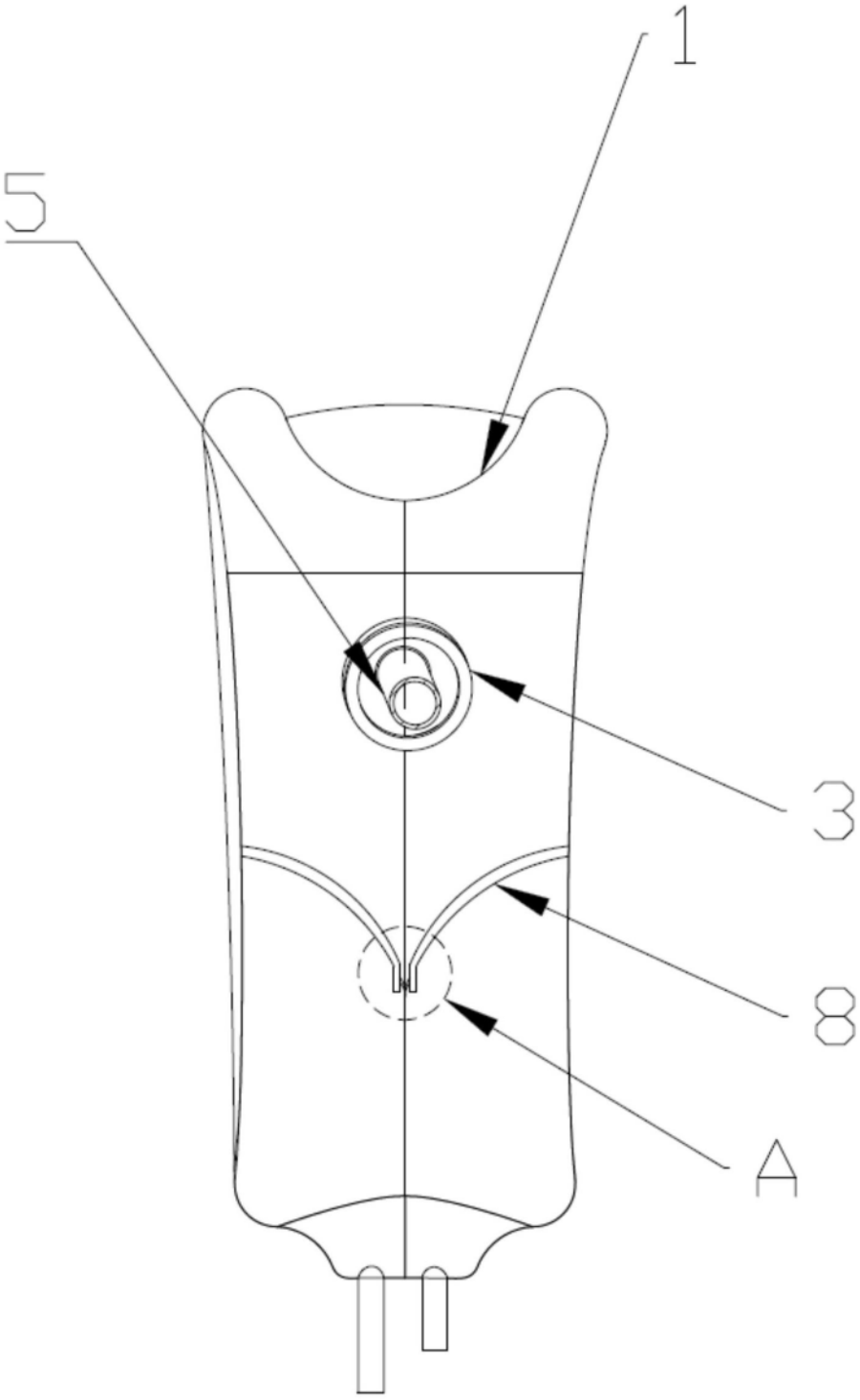

图2

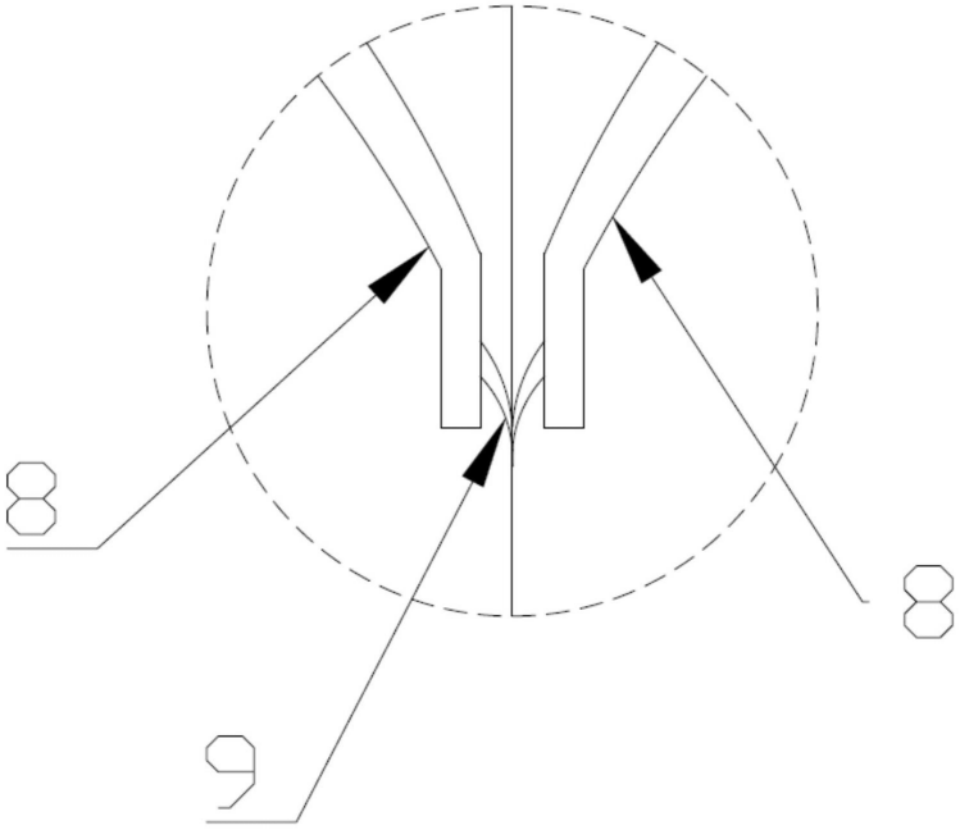

图3

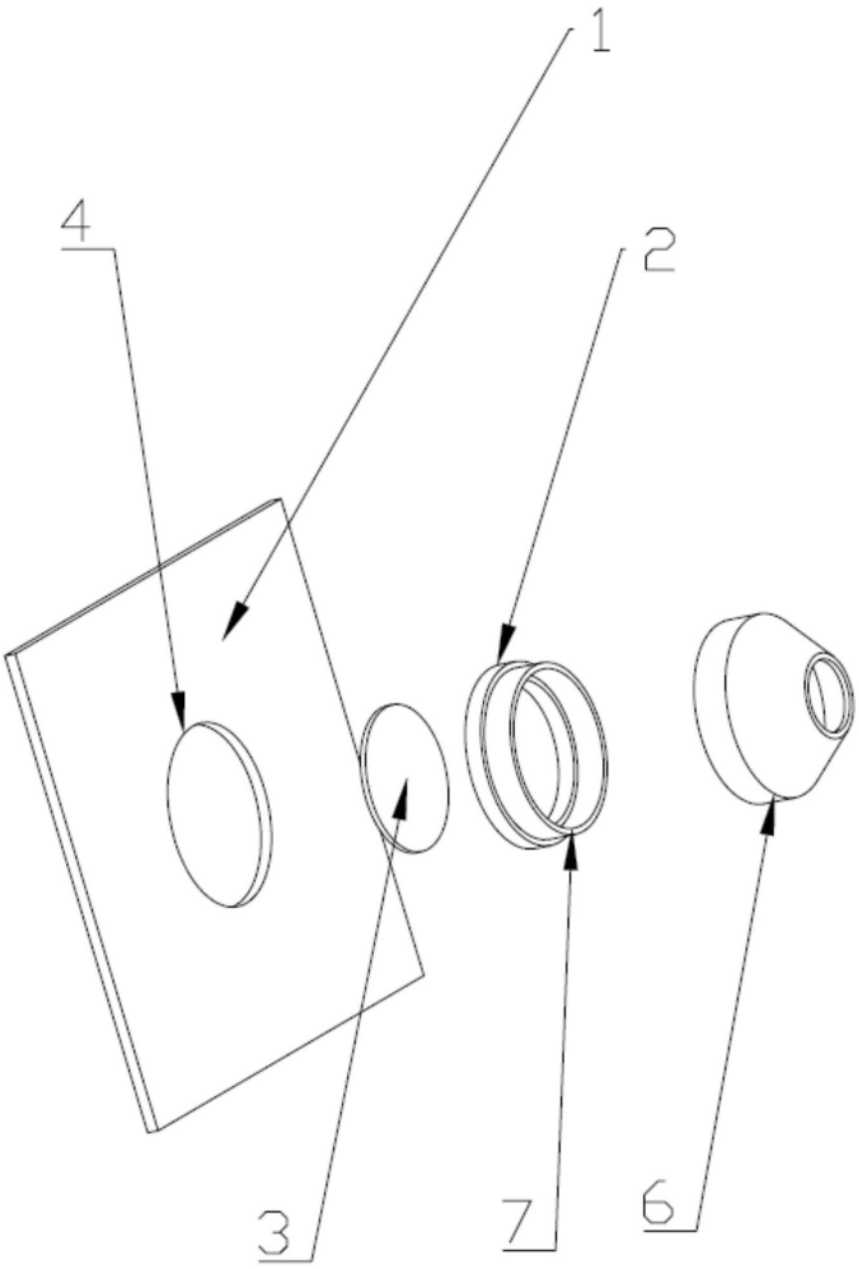

图4

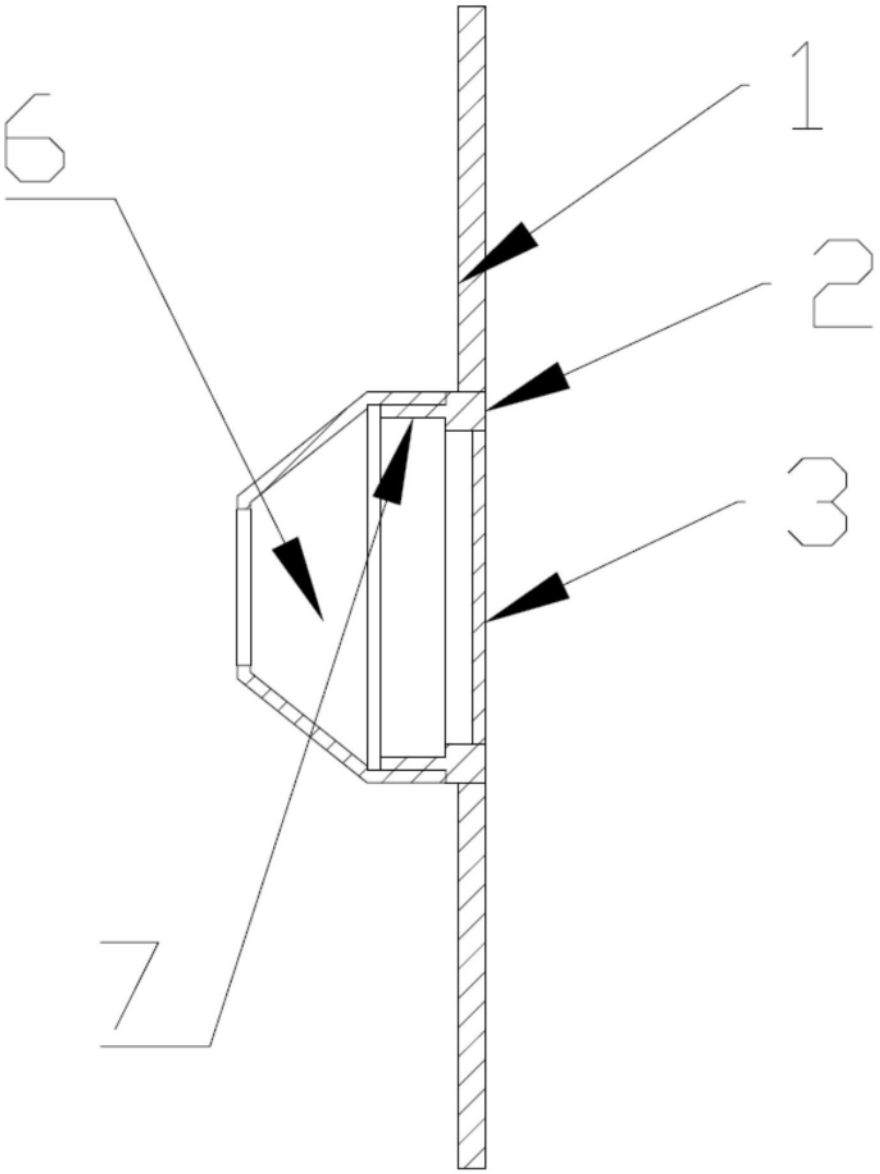

图5