(19)中华人民共和国国家知识产权局

(12)实用新型专利

(10)授权公告号 CN 213920511 U
(45)授权公告日 2021.08.10

(21)申请号 202022912669.1

(22)申请日 2020.12.04

(73)专利权人 南阳理工学院
地址 473000 河南省南阳市宛城区长江路80号

(72)发明人 梁露露 张颖

(74)专利代理机构 青岛博展利华知识产权代理事务所(普通合伙) 37287
代理人 王于海

(51)Int.Cl.
B44D 2/00(2006.01)
B44D 3/18(2006.01)

权利要求书1页 说明书3页 附图2页

(54)实用新型名称

一种美术教育用工具箱

(57)摘要

一种美术教育用工具箱，包括箱体，箱体的两侧转动连接把手，箱体的一侧固定连接拉杆，箱体的底部设置有滑动结构，滑动结构包括连接板，连接板底部均设置有滑轮，箱体内设置有升降机构，升降机构包括电动伸缩杆，电动伸缩杆上设置有固定板，固定板上设置有伸缩板，箱体内设置有储存机构，储存机构包括储存框、圆框和插板，箱体上设置有限位机构，与现有技术相比，本实用新型的有益效果包括：设置在箱体内的升降机构可以把支撑板放置在箱体的顶部，当作画画时所需的画板，在室外进行写生教学时可以不需要带画板，设置在箱体底部的滑动结构不需要一直提着工具箱，设置在箱体内的储存机构对教学所需的物品和教学展示架进行储存。

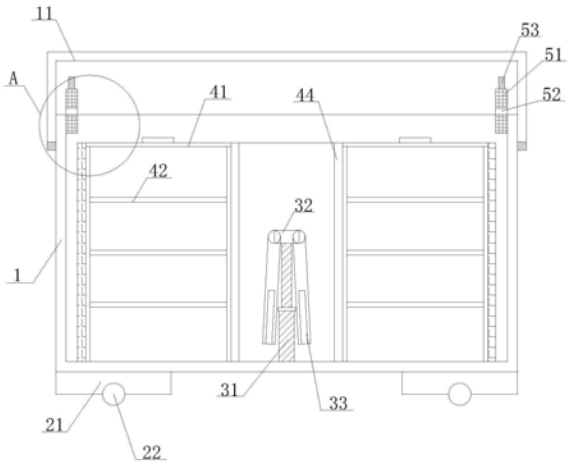

CN 213920511 U

1.一种美术教育用工具箱,其特征在于,包括:箱体(1),所述箱体(1)的两侧转动连接把手(11),所述箱体(1)的一侧固定连接拉杆(12),所述箱体(1)的底部设置有滑动结构(2),所述滑动结构(2)包括连接板(21),所述连接板(21)底部均设置有滑轮(22),所述箱体(1)内设置有升降机构(3),所述升降机构(3)包括电动伸缩杆(31),所述电动伸缩杆(31)上设置有固定板(33),所述固定板(33)上设置有伸缩板(32),所述箱体(1)内设置有储存机构(4),所述储存机构(4)包括储存框(41)、圆框(44)和插板(43),所述箱体(1)上设置有限位机构(5),所述限位机构(5)包括限位板(51),所述限位板(51)上设有滑槽(52),所述限位板(51)上设置有螺纹杆(53),所述箱体(1)的另一侧底部固定连接有固定框(6)。

2.如权利要求1所述的一种美术教育用工具箱,其特征在于,所述连接板(21)固定连接在箱体(1)的底部四角,所述滑轮(22)均转动连接在连接板(21)的底部,所述电动伸缩杆(31)固定连接在箱体(1)内的底部,所述固定板(33)固定连接在电动伸缩杆(31)的顶部,所述伸缩板(32)转动连接在固定板(33)的两侧。

3.如权利要求1所述的一种美术教育用工具箱,其特征在于,所述圆框(44)固定连接在箱体(1)内中间,所述升降机构(3)设置在圆框(44)内,两个所述储存框(41)滑动连接在箱体(1)和圆框(44)之间,每个所述储存框(41)内均固定连接有三个隔板(42),所述插板(43)固定连接在箱体(1)内一侧,所述插板(43)设置在储存框(41)的一侧。

4.如权利要求1所述的一种美术教育用工具箱,其特征在于,所述限位板(51)固定连接在箱体(1)顶部两侧,所述滑槽(52)均开凿设在限位板(51)中间,所述螺纹杆(53)均螺纹连接在限位板(51)的顶部。

一种美术教育用工具箱

技术领域

[0001] 本实用新型涉及一种美术教育技术领域，具体涉及一种美术教育用工具箱。

背景技术

[0002] 现实生活中，美术教育会涉及到在户外进行室外写生，老师会带着学生去到室外进行各种风景的写生，在室外教导学生如何画好风景图。

[0003] 现有技术中，一般的老师在室外进行美术教育时会用到工具箱，这个工具箱可以放置教学所用的画笔、颜料等教学工具，一般的工具箱的功能过于单一，同时由于其放置的东西较多，在室外进行写生时，老师拿着工具箱会很累，同时不能对教学所用的画板进行储存。

实用新型内容

[0004] 本实用新型要解决的技术问题是一般的老师在室外进行美术教育时会用到工具箱，这个工具箱可以放置教学所用的画笔、颜料等教学工具，一般的工具箱的功能过于单一，同时由于其放置的东西较多，在室外进行写生时，老师拿着工具箱会很累，同时不能对教学所用的画板进行储存，为此提供一种美术教育用工具箱。

[0005] 本实用新型解决技术问题采用的技术方案是：一种美术教育用工具箱，其包括：箱体，所述箱体的两侧转动连接把手，所述箱体的一侧固定连接拉杆，所述箱体的底部设置有滑动结构，所述滑动结构包括连接板，所述连接板底部均设置有滑轮，所述箱体内设置有升降机构，所述升降机构包括电动伸缩杆，所述电动伸缩杆上设置有固定板，所述固定板上设置有伸缩板，所述箱体内设置有储存机构，所述储存机构包括储存框、圆框和插板，所述箱体上设置有限位机构，所述限位机构包括限位板，所述限位板上设有滑槽，所述限位板上设置有螺纹杆，所述箱体的另一侧底部固定连接有固定框。

[0006] 作为本实用新型的一种优选技术方案，所述连接板固定连接在箱体的底部四角，所述滑轮均转动连接在连接板的底部，所述电动伸缩杆固定连接在箱体内的底部，所述固定板固定连接在电动伸缩杆的顶部，所述伸缩板转动连接在固定板的两侧。

[0007] 作为本实用新型的一种优选技术方案，所述圆框固定连接在箱体内中间，所述升降机构设置在圆框内，两个所述储存框滑动连接在箱体和圆框之间，每个所述储存框内均固定连接有三个隔板，所述插板固定连接在箱体内一侧，所述插板设置在储存框的一侧。

[0008] 作为本实用新型的一种优选技术方案，所述限位板固定连接在箱体顶部两侧，所述滑槽均开凿设在限位板中间，所述螺纹杆均螺纹连接在限位板的顶部。

[0009] 本实用新型具有以下优点：设置在箱体内的升降机构可以把支撑板放置在箱体的顶部，当作画画时所需的画板，在室外进行写生教学时可以不需要带画板，从而减少箱体的重量，设置在箱体底部的滑动结构不需要一直提着工具箱，更加方便，设置在箱体内的储存机构对教学所需的物品和教学展示架进行储存，不需要再拿着展示架十分不便。

附图说明

[0010] 图1是本实用新型的正面剖视的结构示意图；

[0011] 图2是本实用新型的侧视的结构示意图；

[0012] 图3是本实用新型的A处放大的结构示意图。

[0013] 附图标记说明：1、箱体；11、把手；12、拉杆；2、滑动结构；21、连接板；22、滑轮；3、升降机构；31、电动伸缩杆；32、伸缩板；33、固定板；4、储存机构；41、储存框；42、隔板；43、插板；44、圆框；5、限位机构；51、限位板；52、滑槽；53、螺纹杆；6、固定框。

具体实施方式

[0014] 下面将结合附图对本实用新型的技术方案进行清楚、完整地描述。在本实用新型的描述中，需要说明的是，术语“中心”、“上”、“下”、“左”、“右”、“竖直”、“水平”、“内”、“外”等指示的方位或位置关系为基于附图所示的方位或位置关系，仅是为了便于描述本实用新型和简化描述，而不是指示或暗示所指的装置或元件必须具有特定的方位、以特定的方位构造和操作，因此不能理解为对本实用新型的限制。此外，术语“第一”、“第二”、“第三”仅用于描述目的，而不能理解为指示或暗示相正对地重要性。

[0015] 在本实用新型的描述中，需要说明的是，除非另有明确的规定和限定，术语“安装”、“相连”、“连接”应做广义理解，例如，可以是固定连接，也可以是可拆卸连接，或一体地连接；可以是机械连接，也可以是电连接；可以是直接相连，也可以通过中间媒介间接相连，可以是两个元件内部的连通。对于本领域的普通技术人员而言，可以具体情况理解上述术语在本实用新型中的具体含义。

[0016] 下面结合附图对本实用新型作进一步说明。

[0017] 请结合参阅图1-3，一种美术教育用工具箱，包括箱体1，箱体1的两侧转动连接把手11，箱体1的一侧固定连接拉杆12，箱体1的底部设置有滑动结构2，滑动结构2包括连接板21，连接板21底部均设置有滑轮22，通过滑动结构2便于对箱体1的移动，箱体1内设置有升降机构3，升降机构3包括电动伸缩杆31，电动伸缩杆31上设置有固定板33，固定板33上设置有伸缩板32，通过升降机构3将伸缩板32放置在箱体1的顶部，箱体1内设置有储存机构4，储存机构4包括储存框41、圆框44和插板43，通过储存机构4对教学所用的材料进行储存，箱体1上设置有限位机构5，限位机构5包括限位板51，限位板51上设有滑槽52，限位板51上设置有螺纹杆53，通过限位机构5对箱体1的盖板进行限位以及将教学所用的展示架固定在限位板51上，便于教学，箱体1的另一侧底部固定连接有固定框6，通过固定框6放置教学所需的水。

[0018] 限位板51固定连接在箱体1顶部两侧，滑槽52均开凿设在限位板51中间，螺纹杆53均螺纹连接在限位板51的顶部，将教学展示架插接连接在限位板51的顶部，便于老师进行教学展示，连接板21固定连接在箱体1的底部四角，滑轮22均转动连接在连接板21的底部，电动伸缩杆31固定连接在箱体1内的底部，固定板33固定连接在电动伸缩杆31的顶部，伸缩板32转动连接在固定板33的两侧，通过转动连接在箱体1底部的滑轮22便于拉动箱体1，更加方便，通过电动伸缩杆31推动伸缩板32移动到箱体1的顶部，圆框44固定连接在箱体1内中间，升降机构3设置在圆框44内，两个储存框41滑动连接在箱体1和圆框44之间，每个储存框41内均固定连接有三个隔板42，插板43固定连接在箱体1内一侧，插板43设置在储存框41

的一侧，通过储存框41对教学所用的材料机箱内储存，将教学展示架放置在箱体1内的插板43一侧进行储存。

[0019] 具体的，在使用时，在室外进行写生时，通过转动连接在箱体1底部的滑轮22和拉杆12，可以拉动箱体1，不需要在提着箱体1，更加省力，通过固定连接在箱体1内底部的电动伸缩杆31推动伸缩板32从圆框44内推出，拉动伸缩板32从而将伸缩板32放置在箱体1顶部，在室外画画时可以在伸缩板32上进行绘画教学，通过固定连接在箱体1一侧的固定框6储存绘画时所用的水，更加方便快捷，通过将教学展示架插接连接在限位板51顶部的螺纹杆53上，将教学展示架固定连接在箱体1顶部，便于对学生进行教学，设置在箱体1内一侧的插板43内，可以对教学展示架进行储存，将箱体1的盖板滑动连接在限位板51内的滑槽52内，将箱体1的盖板固定在箱体1上。

[0020] 以上仅是本实用新型的优选实施方式，应当指出，对本技术领域的普通技术人员来说，在不脱离本实用新型原理的前提下，还可以做出若干改进和润饰，这些改进和润饰也应视为本实用新型的保护范围。

[0021] 本实用新型中其他未详述部分均属于现有技术，故在此不再赘述。

[0022] 最后应说明的是：以上各实施例仅用以说明本实用新型的技术方案，而非对其限制；尽管参照前述各实施例对本实用新型进行了详细的说明，本领域的普通技术人员应当理解：其依然可以对前述各实施例所记载的技术方案进行修改，或者对其中部分或者全部技术特征进行等同替换；而这些修改或者替换，并不使相应技术方案的本质脱离本实用新型各实施例技术方案的范围。

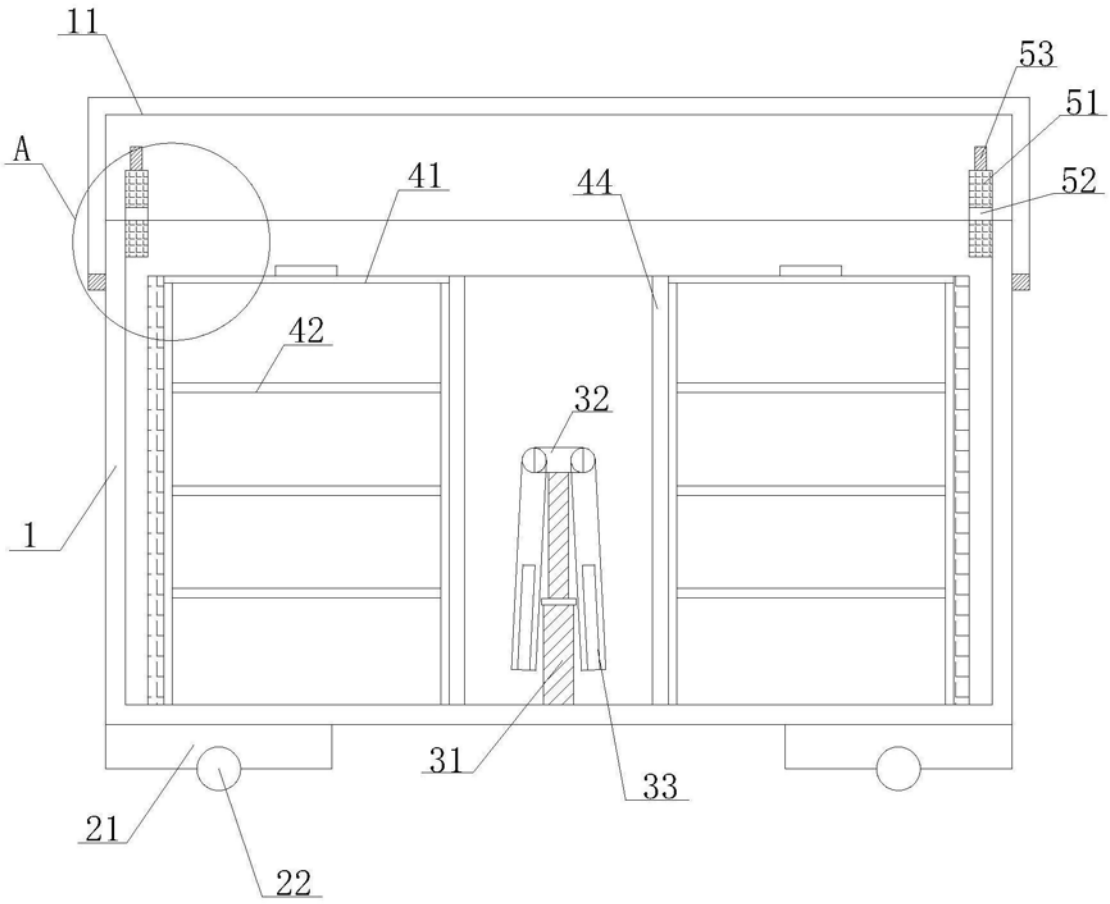

图1

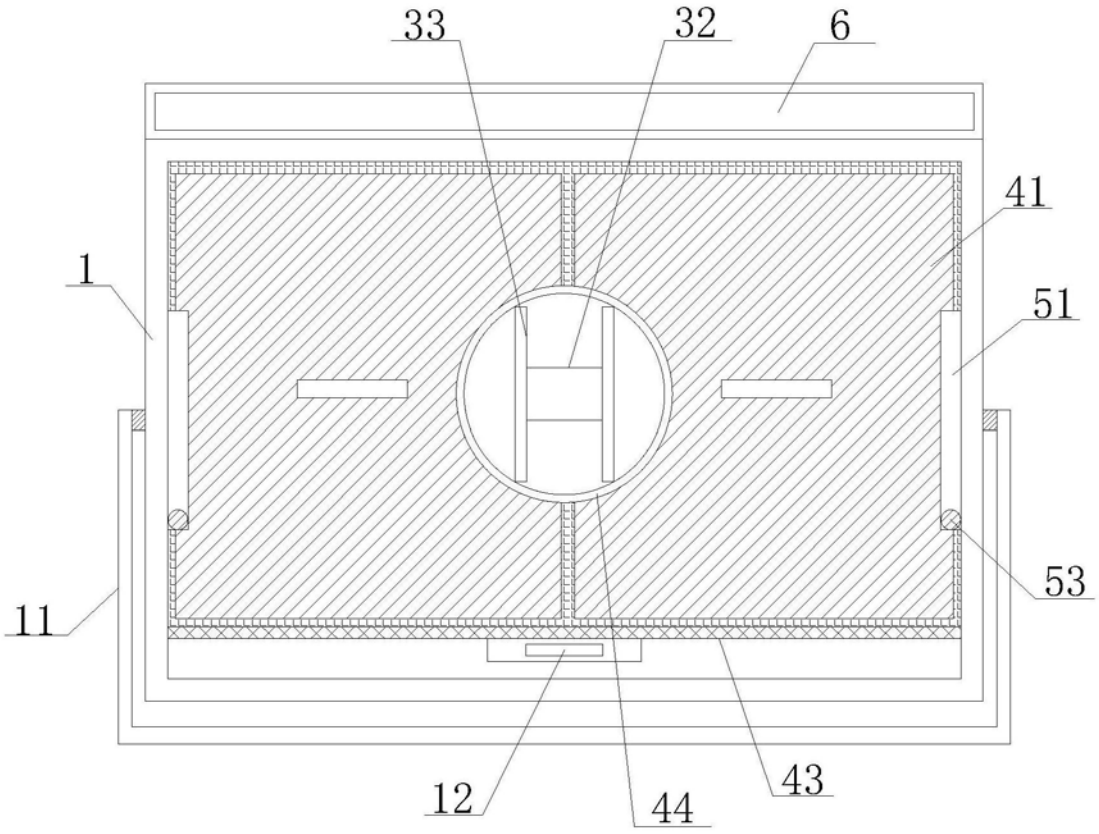

图2

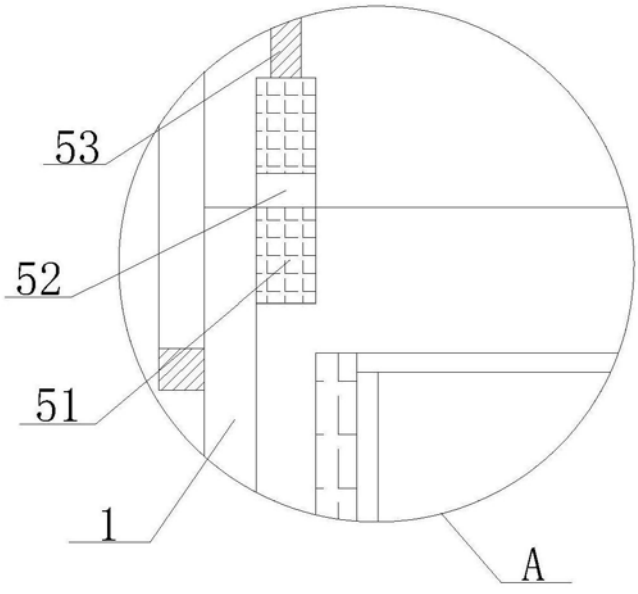

图3