(19)中华人民共和国国家知识产权局

(12)实用新型专利

(10)授权公告号 CN 213831089 U
(45)授权公告日 2021.07.30

(21)申请号 202022643906.9

(22)申请日 2020.11.16

(73)专利权人 贵州交通职业技术学院
地址 551400 贵州省贵阳市清镇市站前路贵州交通职业技术学院

(72)发明人 卢林

(74)专利代理机构 北京市浩东律师事务所 11499
代理人 李雁

(51)Int.Cl.
B42D 9/00(2006.01)

权利要求书1页 说明书3页 附图5页

(54)实用新型名称

一种法律教学用具

(57)摘要

本实用新型属于法律教学用具技术领域，且公开了一种法律教学用具，包括书棱板，所述书棱板的中部开设有凹槽，所述凹槽的顶部固定安装有弹簧的一端，所述弹簧的另一端固定安装有书棱槽板，所述书棱槽板与书棱板上的凹槽活动卡接，所述书棱板的左右两侧均固定安装有伸缩杆。本实用新型通过将夹书器改进为可伸缩折叠状态，在书棱板的左右两侧安装可拉动的伸缩杆，在伸缩杆的另一端固定安装左支撑板与右支撑板，在需要使用时，只需要向左右拉动支撑板就可以使整个装置打开，而且支撑板的顶部与底部均固定安装书夹，所以不需要考虑书籍的长短，只需要从顶部夹持就好，本实用新型解决了现有夹书器体型过大不易携带的问题，方便上课的使用。

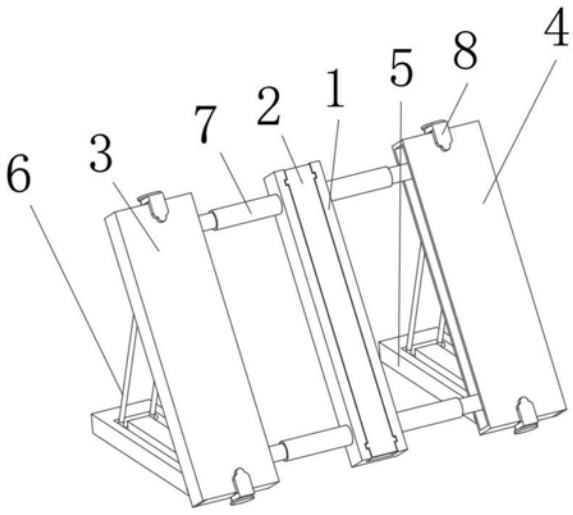

CN 213831089 U

1.一种法律教学用具,包括书棱板(1),其特征在于:所述书棱板(1)的中部开设有凹槽,所述凹槽的顶部固定安装有弹簧(11)的一端,所述弹簧(11)的另一端固定安装有书棱槽板(2),所述书棱槽板(2)与书棱板(1)上的凹槽活动卡接,所述书棱板(1)的左右两侧均固定安装有伸缩杆(7),左侧所述伸缩杆(7)上固定安装有左支撑板(3),右侧所述伸缩杆(7)上固定安装有右支撑板(4),所述左支撑板(3)与右支撑板(4)的顶端与底端均通过固定扣(9)固定安装有书夹(8),所述左支撑板(3)与右支撑板(4)的背面下端均活动安装有支撑底座(5),两个所述支撑底座(5)的顶面均开设有矩形限位槽,所述矩形限位槽内均活动安装有支架(6),所述左支撑板(3)与右支撑板(4)的背面均开设有卡槽(10),所述卡槽(10)与支架(6)活动卡接。

2.根据权利要求1所述的一种法律教学用具,其特征在于:所述卡槽(10)的数量为四个,且卡槽(10)的宽度与支架(6)的宽度相适配。

3.根据权利要求1所述的一种法律教学用具,其特征在于:所述左支撑板(3)的右侧为打开状,且所述左支撑板(3)的深度大于伸缩杆(7)收回后的长度。

4.根据权利要求1所述的一种法律教学用具,其特征在于:所述右支撑板(4)的左侧为打开状,且所述右支撑板(4)的深度大于伸缩杆(7)的收回后长度。

5.根据权利要求1所述的一种法律教学用具,其特征在于:所述书棱板(1)中部开设的凹槽左右壁均设有两个限位槽,所述书棱槽板(2)的左右两侧均设有两个凸起,所述书棱槽板(2)左右两侧的凸起与书棱板(1)左右两侧的限位槽相适配。

6.根据权利要求1所述的一种法律教学用具,其特征在于:所述支撑底座(5)底部设有防滑垫。

一种法律教学用具

技术领域

[0001] 本实用新型属于法律教学用具技术领域，具体是一种法律教学用具。

背景技术

[0002] 在法律的教学过程中，法律书籍是必不可少的存在，老师上课时会对着书本，向学生们传授法律知识，此时就需要用到教学用具。

[0003] 现有技术中，老师在用法律书籍讲课时，有时需要在黑板上书写，此时就需要一种夹书器的存在，而现有的夹书器体型过大，使用起来十分的笨拙，影响上课的效率，并且如果需要换到下一个班级讲课，携带十分不便。

[0004] 现有技术中，夹书器在夹书籍时，书籍处于与桌面水平的状态，影响老师看书的视线，拖慢了上课的进度，不利于上课。

实用新型内容

[0005] 本实用新型的目的是针对以上问题，本实用新型提供了一种法律教学用具，具有便于携带，可倾斜的优点。

[0006] 为实现上述目的，本实用新型提供如下技术方案：一种法律教学用具，包括书棱板，所述书棱板的中部开设有凹槽，所述凹槽的顶部固定安装有弹簧的一端，所述弹簧的另一端固定安装有书棱槽板，所述书棱槽板与书棱板上的凹槽活动卡接，所述书棱板的左右两侧均固定安装有伸缩杆，左侧所述伸缩杆上固定安装有左支撑板，右侧所述伸缩杆上固定安装有右支撑板，所述左支撑板与右支撑板的顶端与底端均设有书夹，所述书夹均被固定扣固定安装在左支撑板与右支撑板的顶端与底端，所述左支撑板与右支撑板的背面下端均活动安装有支撑底座，两个所述支撑底座的顶面均开设有矩形限位槽，所述矩形限位槽内均活动安装有支架，所述左支撑板与右支撑板的背面均开设有卡槽，所述卡槽与支架活动卡接。

[0007] 作为本实用新型的一种优选技术方案，所述卡槽的数量为四个，且卡槽的宽度与支架的宽度相适配，四个卡槽可以使该实用新型有更多的倾角来进行选择，适应各种教学环境。

[0008] 作为本实用新型的一种优选技术方案，所述左支撑板的右侧为打开状，且所述左支撑板的深度大于伸缩杆收回后的长度，左支撑板的右侧打开可以保证在该装置在被收起的过程中左支撑板与书棱板紧密贴合，不会露出缝隙，使其外形美观。

[0009] 作为本实用新型的一种优选技术方案，所述右支撑板的左侧为打开状，且所述右支撑板的深度大于伸缩杆的收回后长度，右支撑板的左侧打开可以保证在该装置在被收起的过程中右支撑板与书棱板紧密贴合，不会露出缝隙，使其外形美观。

[0010] 作为本实用新型的一种优选技术方案，所述书棱板中部开设的凹槽左右壁均设有两个限位槽，所述书棱槽板的左右两侧均设有两个凸起，所述书棱槽板左右两侧的凸起与书棱板左右两侧的限位槽相适配，限位槽的设定可以确保书棱槽板在被书籍压下去的过程

中始终处于竖直的位置，不会发生偏移。

[0011] 作为本实用新型的一种优选技术方案，所述支撑底座底部设有防滑垫，设置防滑垫可以保证支撑底座不会再放置书籍时，突然因为书籍中心偏移而倾倒，且增大摩擦力时可以保证其稳定性。

[0012] 与现有技术相比，本实用新型的有益效果如下：

[0013] 1、本实用新型通过将夹书器改进为可伸缩折叠状态，在书棱板的左右两侧安装可拉动的伸缩杆，在伸缩杆的另一端固定安装左支撑板与右支撑板，在需要使用时，只需要向左右拉动支撑板就可以使整个装置打开，而且支撑板的顶部与底部均固定安装书夹，所以不需要考虑书籍的长短，只需要从顶部夹持就好，本实用新型解决了现有夹书器体型过大不易携带的问题，方便上课的使用。

[0014] 2、本实用新型通过在左支撑板与右支撑板的背面开设有凹槽，在左支撑板与右支撑板的背面底部均固定安装有支撑底座，支撑底座的上固定安装有支架，利用三者的配合来支撑起左支撑板与右支撑板，并且有多种角度可以选择，本实用新型解决了夹书后书籍与桌面水平的问题，方便了老师的查阅，为上课提供了便利。

附图说明

[0015] 图1为本实用新型结构示意图；

[0016] 图2为本实用新型结构背视图；

[0017] 图3为本实用新型结构正试图；

[0018] 图4为本实用新型结构收纳状态图；

[0019] 图5为本实用新型结构顶视图；

[0020] 图6为本实用新型结构侧视图。

[0021] 图中：1、书棱板；2、书棱槽板；3、左支撑板；4、右支撑板；5、支撑底座；6、支架；7、伸缩杆；8、书夹；9、固定扣；10、卡槽；11、弹簧。

具体实施方式

[0022] 下面将结合本实用新型实施例中的附图，对本实用新型实施例中的技术方案进行清楚、完整地描述，显然，所描述的实施例仅仅是本实用新型一部分实施例，而不是全部的实施例。基于本实用新型中的实施例，本领域普通技术人员在没有做出创造性劳动前提下所获得的所有其他实施例，都属于本实用新型保护的范围。

[0023] 如图1至图6所示，本实用新型提供一种法律教学用具，包括书棱板1，书棱板1的中部开设有凹槽，凹槽的顶部固定安装有弹簧11的一端，弹簧11的另一端固定安装有书棱槽板2，书棱槽板2与书棱板1上的凹槽活动卡接，书棱板1的左右两侧均固定安装有伸缩杆7，伸缩杆7的形状为两个相互套接的圆杆，且细圆杆位于粗圆杆内部的一端固定安装有限位片，左侧伸缩杆7上固定安装有左支撑板3，右侧伸缩杆7上固定安装有右支撑板4，左支撑板3与右支撑板4的顶端与底端均设有书夹8，书夹8均被固定扣9固定安装在左支撑板3与右支撑板4的顶端与底端，左支撑板3与右支撑板4的背面下端均固定安装有支撑底座5，两个支撑底座5的顶面均开设有矩形限位槽，矩形限位槽内均活动安装有支架6，左支撑板3与右支撑板4的背面开设有卡槽10，卡槽10与支架6活动卡接。

[0024] 其中，卡槽10的数量为四个，且卡槽10的宽度与支架6的宽度相适配，四个卡槽10可以使该实用新型有更多的倾角来进行选择，适应各种教学环境。

[0025] 其中，左支撑板3的右侧为打开状，且左支撑板3的深度大于伸缩杆7收回后的长度，左支撑板3的右侧打开可以保证在该装置在被收起的过程中左支撑板3与书棱板1紧密贴合，不会露出缝隙，使其外形美观。

[0026] 其中，右支撑板4的左侧为打开状，且右支撑板4的深度大于伸缩杆7的收回后长度，右支撑板4的左侧打开可以保证在该装置在被收起的过程中右支撑板4与书棱板1紧密贴合，不会露出缝隙，使其外形美观。

[0027] 其中，书棱板1中部开设的凹槽左右壁均设有两个限位槽，书棱槽板2的左右两侧均设有两个凸起，书棱槽板2左右两侧的凸起与书棱板1左右两侧的限位槽相适配，限位槽的设定可以确保书棱槽板2在被书籍压下去的过程中始终处于竖直的位置，不会发生偏移。

[0028] 其中，支撑底座5底部设有防滑垫，设置防滑垫可以保证支撑底座5不会再放置书籍时，突然因为书籍中心偏移而倾倒，且增大摩擦力时可以保证其稳定性。

[0029] 本实用新型的工作原理及使用流程：

[0030] 手握左支撑板3与右支撑板4，向左右拉开，通过伸缩杆7的伸长，本装置完全打开，随后将法律书籍的书棱对准书棱板1上的书棱槽板2，打开需要书籍，将书籍的左侧与右侧通过左支撑板3与右支撑板4上的书夹夹住，此时因为书籍两侧被夹紧，书棱部分也随之被压紧，从而书棱槽板2也被向下压动，在将左支撑板3与右支撑板4抬起，取出支撑底座5内的支架6，将两个支架6倾斜到需要的角度后，在向回推动左支撑板3与右支撑板4使支架6的顶部与左支撑板3与右支撑板4背部的卡槽10相互卡接，从而形成一定的倾角，如果使用完毕后，只需要将支架6收回到支撑底座5内，在将左支撑板3与右支撑板4向内推动，使左支撑板3与右支撑板4与书棱板1紧密贴合即可。

[0031] 需要说明的是，在本文中，诸如第一和第二等之类的关系术语仅仅用来将一个实体或者操作与另一个实体或操作区分开来，而不一定要求或者暗示这些实体或操作之间存在任何这种实际的关系或者顺序。而且，术语“包括”、“包含”或者其任何其他变体意在涵盖非排他性的包含，从而使得包括一系列要素的过程、方法、物品或者设备不仅包括那些要素，而且还包括没有明确列出的其他要素，或者是还包括为这种过程、方法、物品或者设备所固有的要素。

[0032] 尽管已经示出和描述了本实用新型的实施例，对于本领域的普通技术人员而言，可以理解在不脱离本实用新型的原理和精神的情况下可以对这些实施例进行多种变化、修改、替换和变型，本实用新型的范围由所附权利要求及其等同物限定。

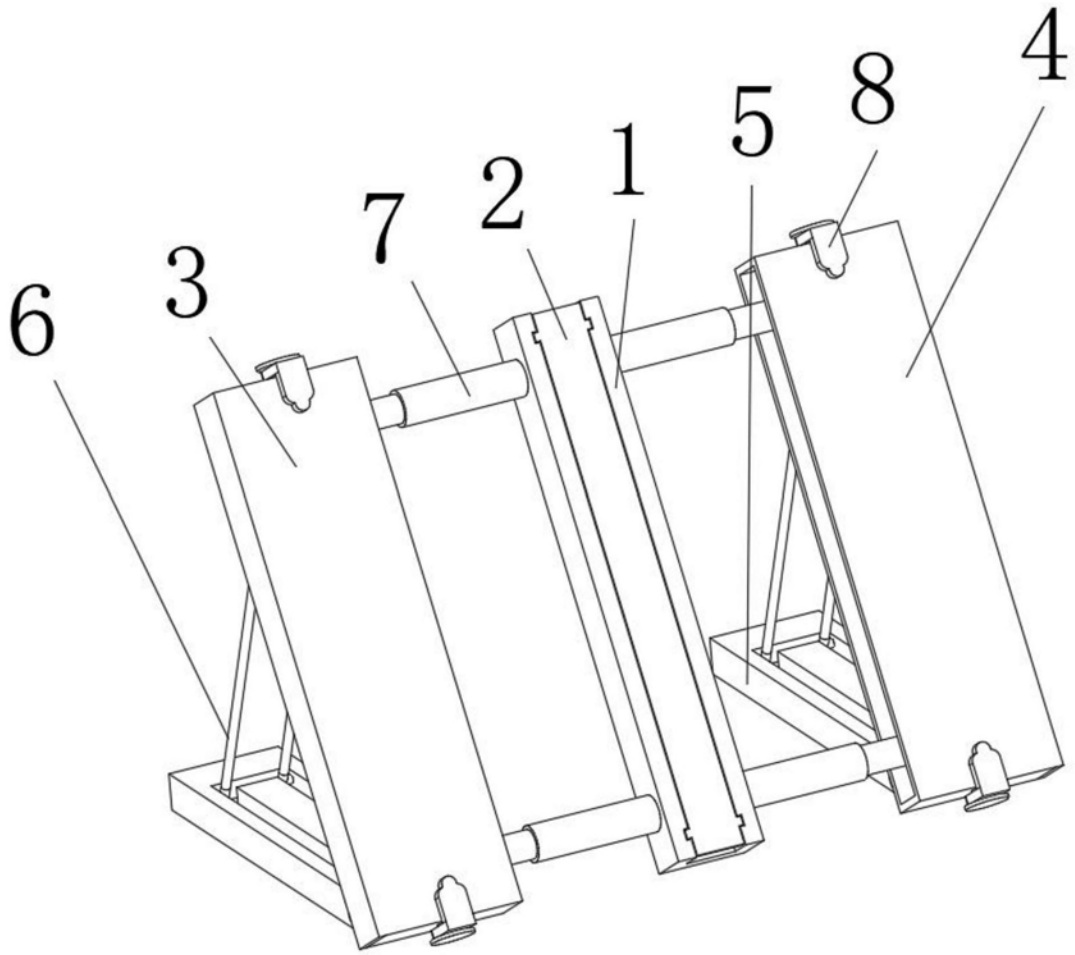

图1

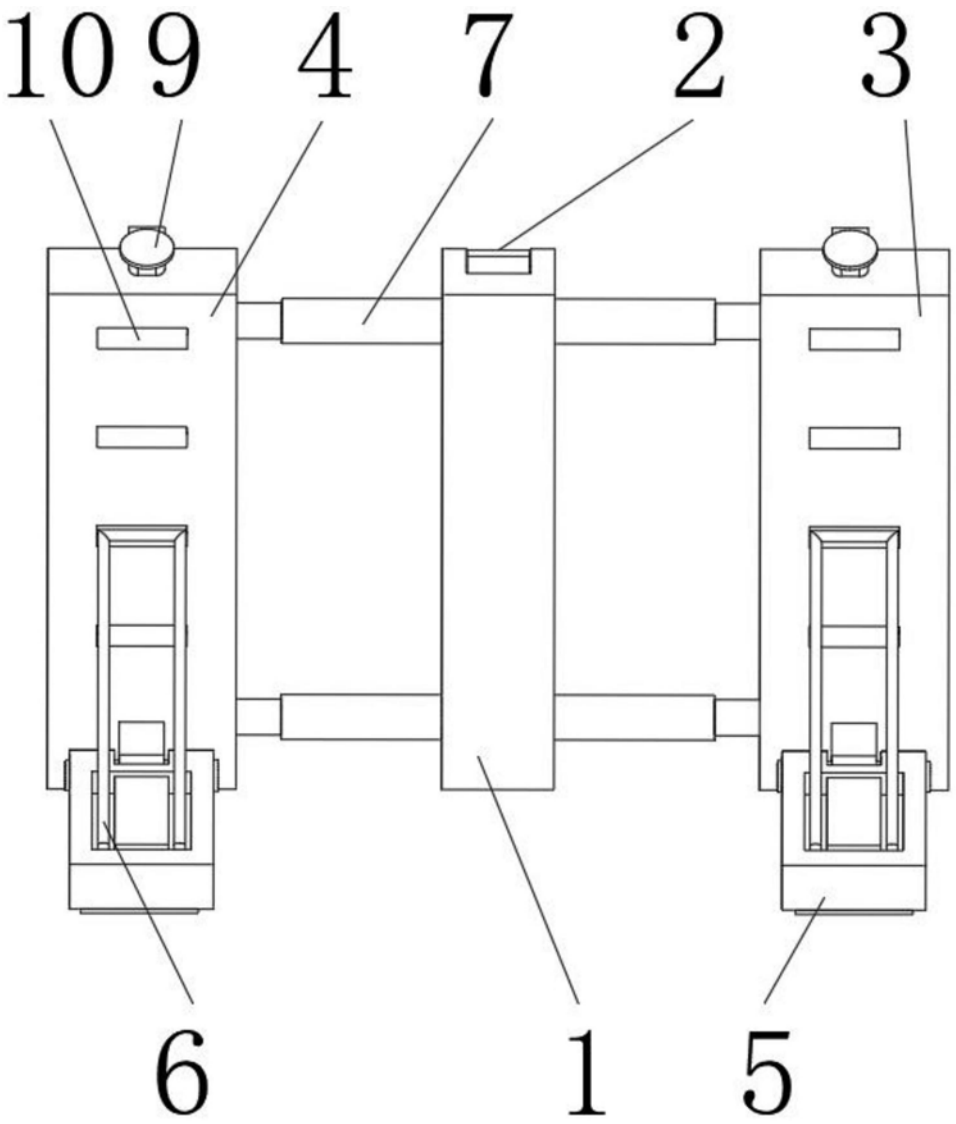

图2

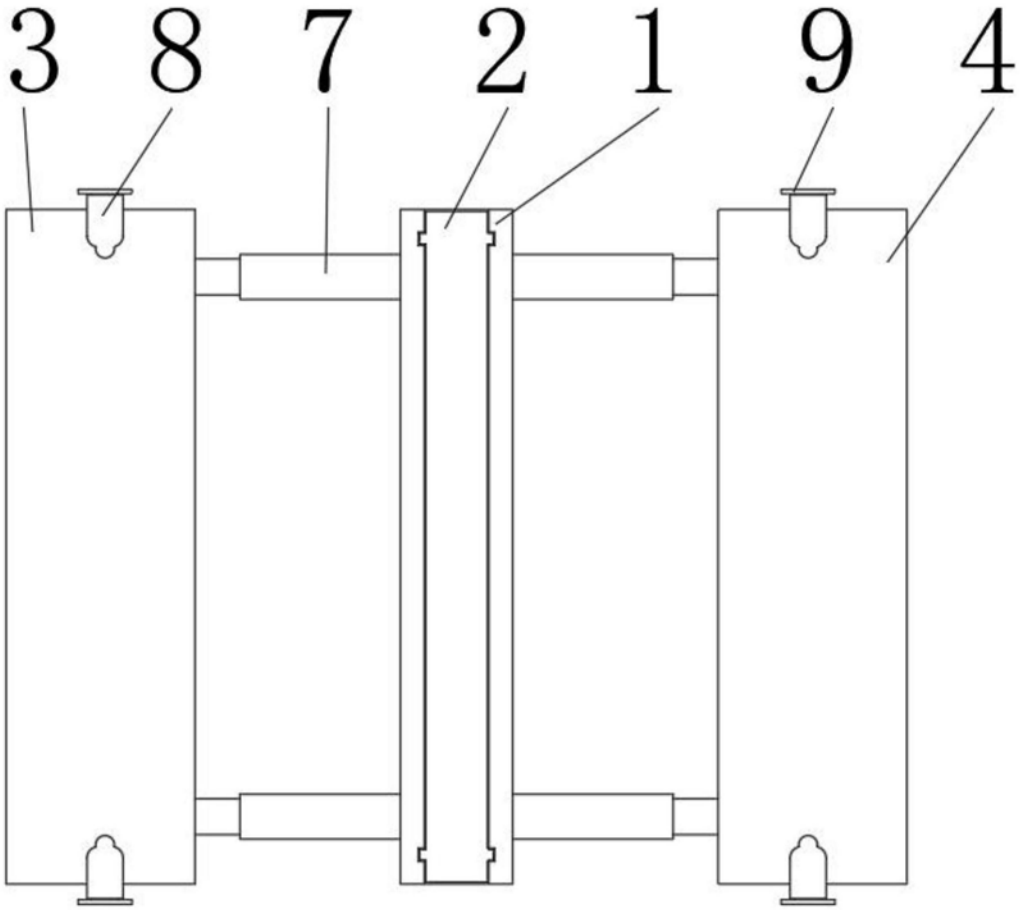

图3

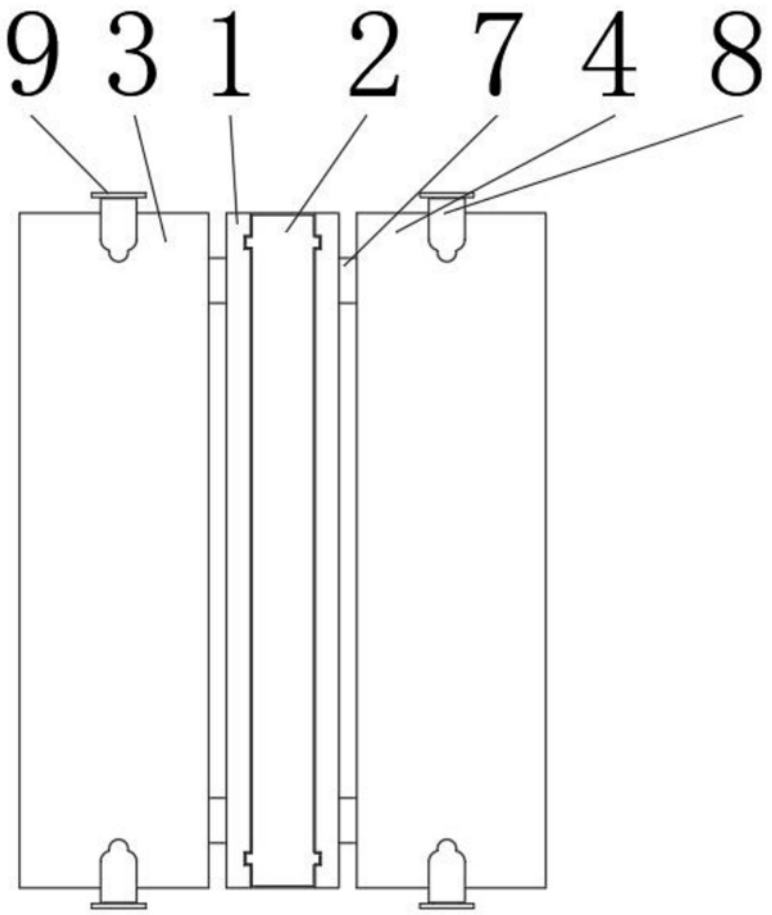

图4

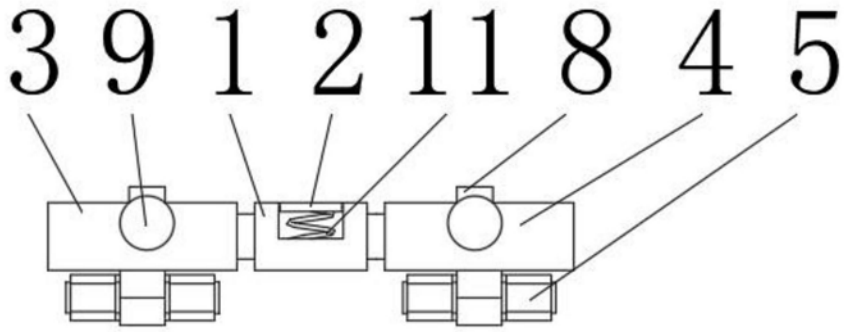

图5

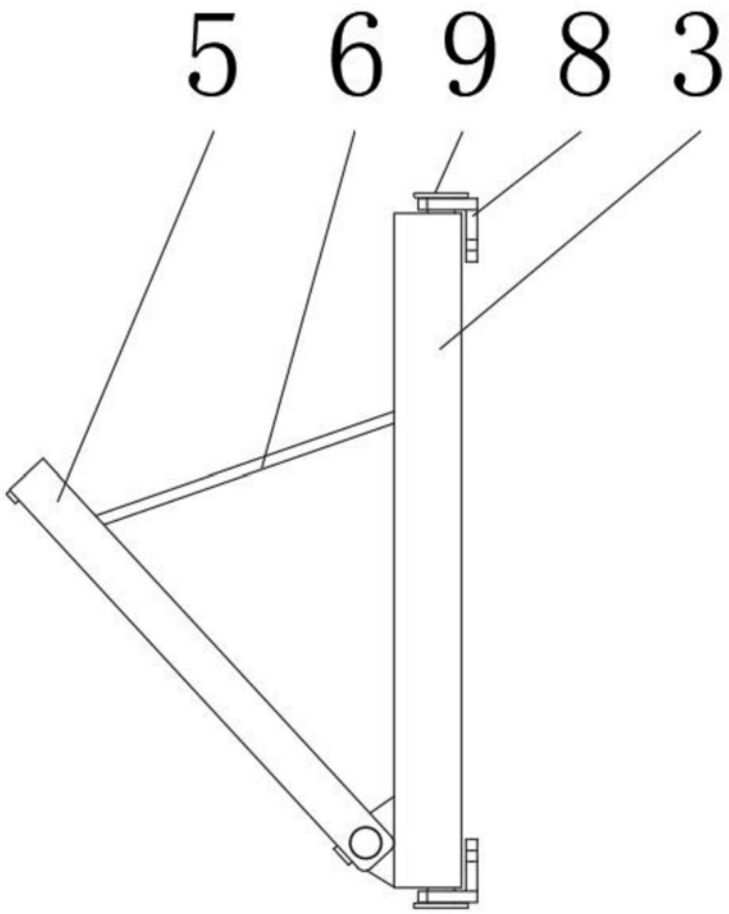

图6