(19)中华人民共和国国家知识产权局

(12)实用新型专利

(10)授权公告号 CN 203763324 U
(45)授权公告日 2014.08.13

(21)申请号 201420072563.7

(22)申请日 2014.02.20

(73)专利权人 许鑫
地址 200235 上海市徐汇区宾阳路9弄11号301室

(72)发明人 许鑫 王宾 胡三莲

(74)专利代理机构 上海华祺知识产权代理事务所 31247
代理人 刘卫宇

(51)Int.Cl.
A61F 5/05(2006.01)

权利要求书1页 说明书2页 附图1页

(54)实用新型名称

骨折固定装置

(57)摘要

本实用新型公开了一种骨折固定装置，包括石膏层和棉纸层，石膏层呈管状，棉纸层的外周面贴合在石膏层的内周面上，其特点在于，该骨折固定装置还包括弹性棉层，该弹性棉层紧贴棉纸层的内周面；该弹性棉层的两端均设有翻边，该翻边包裹住石膏层外周面的边缘，有效保护石膏边缘的皮肤。本实用新型利用弹性棉层良好的透气吸汗性能，减轻了对患者皮肤的刺激，提高了患者的使用舒适感，进而也提升了治疗效果。

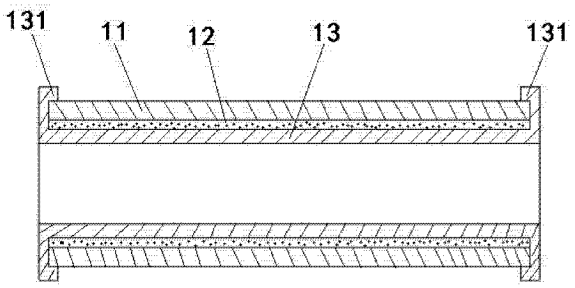

CN 203763324 U

1. 一种骨折固定装置，包括石膏层和棉纸层，所述的石膏层呈管状，所述棉纸层的外周面贴合在所述石膏层的内周面上，其特征在于，该骨折固定装置还包括弹性棉层，该弹性棉层紧贴所述棉纸层的内周面；

该弹性棉层的两端均设有翻边，该翻边包裹住石膏层外周面的边缘。

2. 如权利要求 1 所述的骨折固定装置，其特征在于，所述弹性棉层的材质为针织棉。

3. 如权利要求 2 所述的骨折固定装置，其特征在于，所述针织棉的支数为 32 支。

4. 如权利要求 1 所述的骨折固定装置，其特征在于，所述翻边的外侧面与石膏层的外周面贴合。

骨折固定装置

技术领域

[0001] 本实用新型涉及医疗器械，尤其涉及一种骨折固定装置。

背景技术

[0002] 为促进骨折病人骨折部位的愈合，需要采用专门的骨折固定装置。图 1 示出了现有的一种骨折固定装置的结构示意图，该骨折固定装置包括石膏层 31 和棉纸层 32，石膏层 31 呈管状，棉纸层 32 的外周面贴合在石膏层 31 的内周面上。在使用时该骨折固定装置套于病人的骨折部位，对伤口起到固定的作用。其中，棉纸层 32 紧贴病人的皮肤。由于棉纸缺乏透气性，不能吸汗，使得病人的皮肤上极易滋生细菌，令病人感觉奇痒难忍。而病人频繁的抓痒动作会导致该骨折固定装置发生移位，更有不能忍受奇痒者中断治疗，从而影响到骨折部位的愈合。

发明内容

[0003] 本实用新型所要解决的技术问题在于提供一种透气吸汗性好、使用舒适的骨折固定装置。

[0004] 本实用新型所采用的技术方案是：一种骨折固定装置，包括石膏层和棉纸层，石膏层呈管状，棉纸层的外周面贴合在石膏层的内周面上，其特点在于，该骨折固定装置还包括弹性棉层，该弹性棉层紧贴棉纸层的内周面；该弹性棉层的两端均设有翻边，该翻边包裹住石膏层外周面的边缘。

[0005] 上述的骨折固定装置，其中，弹性棉层的材质为针织棉，该针织棉的支数为 32 支。

[0006] 上述的骨折固定装置，其中，翻边的外侧面与石膏层的外周面贴合。

[0007] 本实用新型的优点包括：

[0008] 1. 本实用新型的骨折固定装置在使用时通过弹性棉层紧贴患者的皮肤，由于弹性棉较为柔软透气，使得患者体感更加舒适。同时，弹性棉也具有较好的吸汗性，从而避免由于皮肤表面潮湿造成患者感觉奇痒，减轻了患者的痛苦，进而也提高了治疗效果；

[0009] 2. 本实用新型的弹性棉层的两端设有翻边，该翻边包裹住石膏层外周面的边缘，避免了石膏层边缘对皮肤的刺激。

附图说明

[0010] 图 1 是现有骨折固定装置的结构示意图。

[0011] 图 2 是本实用新型骨折固定装置一实施例的纵向剖面示意图。

具体实施方式

[0012] 下面结合附图对本实用新型做出进一步说明。

[0013] 请参考图 2。根据本实用新型一实施例的骨折固定装置，包括石膏层 11、棉纸层 12 和弹性棉层 13，石膏层 11 呈管状，棉纸层 12 的外周面贴合在石膏层 11 的内周面上，弹性棉

层 13 紧贴棉纸层 12 的内周面。弹性棉层 13 的两端均设有翻边 131，该翻边 131 包裹住石膏层 11 外周面的边缘，一方面可使弹性棉层 13 得到固定，另一方面也避免了石膏层 11 对患者皮肤的刺激。为了使弹性棉层 13 获得更加可靠地固定，在一种优选实施方式中，翻边 131 的外侧面与石膏层 11 的外周面相贴合。

[0014] 本实用新型在使用时通过弹性棉层 13 紧贴患者的皮肤，由于弹性棉较为柔软透气，使得患者体感更加舒适。同时，弹性棉也具有较好的吸汗性，从而避免由于皮肤表面潮湿造成患者感觉奇痒，减轻了患者的痛苦，进而也提高了治疗效果。另外，弹性棉具有的良好的弹性，也使得本实用新型在套设于患者的骨折部位时，能够适应人体的生理曲线。优选地，弹性棉层 13 的材质为针织棉，该针织棉的支数为 32 支。

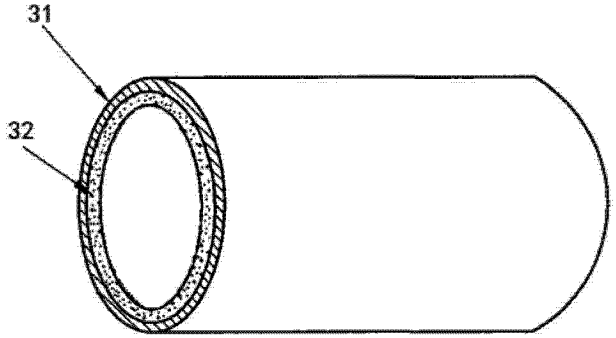

图 1

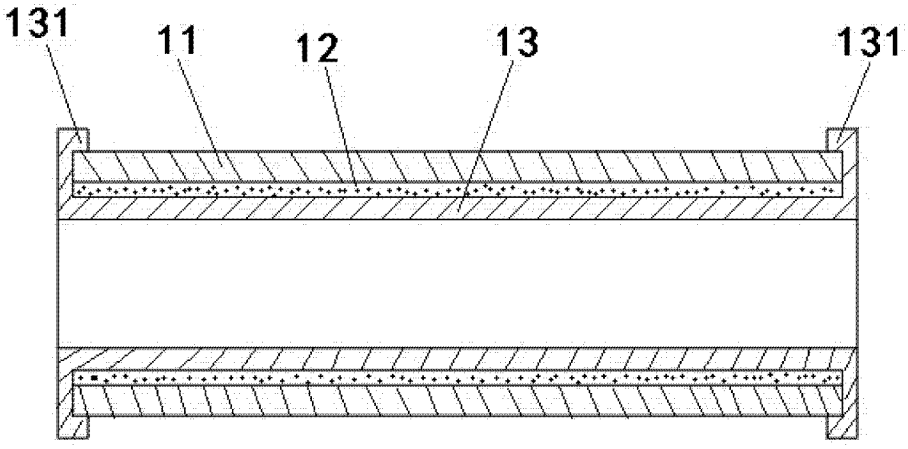

图 2