(19)国家知识产权局

(12)实用新型专利

(10)授权公告号 CN 222376313 U
(45)授权公告日 2025.01.21

(21)申请号 202421042692.1

(22)申请日 2024.05.13

(73)专利权人 佛山市天迈新材料有限公司
地址 528200 广东省佛山市南海区狮山镇松岗松夏工业园创业南路6号之一

(72)发明人 胡波伦

(74)专利代理机构 广州京诺知识产权代理有限公司 44407
专利代理师 麦超武

(51)Int.Cl.
E06B 3/62(2006.01)
E06B 3/36(2006.01)
E06B 3/263(2006.01)
E06B 7/23(2006.01)

权利要求书1页 说明书2页 附图3页

(54)实用新型名称

一种外开窗的玻璃安装结构

(57)摘要

本实用新型涉及平开窗的技术领域,尤其是一种外开窗的玻璃安装结构,包括有窗扇边框和玻璃层,所述窗扇边框包括有室内型材和室外型材,所述玻璃层设置于室内型材和室外型材之间,所述室内型材上设置有抵接于玻璃层的密封胶条,所述室外型材一端弯折设置有平行于玻璃层的抵接部,且通过抵接部抵接于玻璃层,所述室外型材和抵接部的连接处设有容胶部,所述容胶部设置有用于固定连接玻璃层的固定胶,通过将室外型材一端设置抵接部抵住玻璃层,并通过固定胶固定连接玻璃层和室外型材,有效减少现有室外侧的安装槽设置,缩小室外型材厚度,从而在不缩短断桥胶的情况下,可扩大窗扇型材的五金通道,为其他五金配件腾出更多的空间。

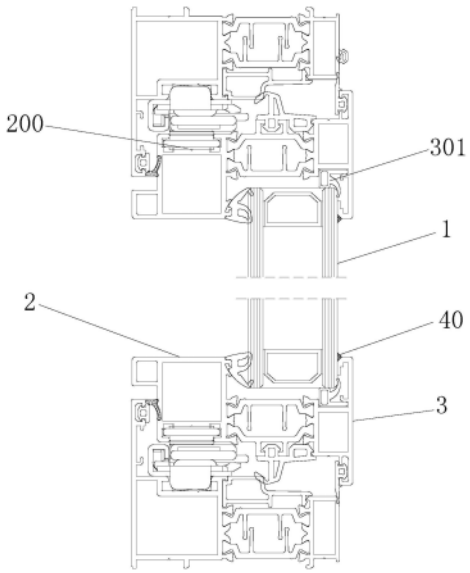

CN 222376313 U

1.一种外开窗的玻璃安装结构,包括有窗扇边框和玻璃层,所述窗扇边框包括有室内型材和室外型材,其特征在于:所述玻璃层设置于室内型材和室外型材之间,所述室内型材上设置有抵接于玻璃层的密封胶条,所述室外型材一端弯折设置有平行于玻璃层的抵接部,且通过抵接部抵接于玻璃层,所述室外型材和抵接部的连接处设有容胶部,所述容胶部设置有用于固定连接玻璃层的固定胶。

2.根据权利要求1所述的一种外开窗的玻璃安装结构,其特征在于:所述室外型材设置有连接板,所述抵接部通过连接部设置于连接板的一端,所述抵接部垂直于连接部,所述容胶部设置于抵接部和连接部的拐角处。

3.根据权利要求2所述的一种外开窗的玻璃安装结构,其特征在于:所述抵接部和连接部的拐角处内侧壁设置有加强块。

4.根据权利要求1所述的一种外开窗的玻璃安装结构,其特征在于:所述容胶部和玻璃层之间形成夹角。

5.根据权利要求1所述的一种外开窗的玻璃安装结构,其特征在于:所述室外型材在靠近连接板的一面设置有抵接于玻璃层的内衬胶。

6.根据权利要求1所述的一种外开窗的玻璃安装结构,其特征在于:所述室内型材和室外型材之间设置有断桥胶,所述室内型材设有五金通道。

一种外开窗的玻璃安装结构

技术领域

[0001] 本实用新型涉及平开窗的技术领域,尤其涉及了一种外开窗的玻璃安装结构。

背景技术

[0002] 外开窗具有不占空间,美观大方,通风效果好等的优点,现在市场上采用流行断桥铝合金门窗,以达到提高隔热隔音效果,参考公开(公告)号:CN220621610U的一种门窗玻璃安装固定结构,现有的玻璃与型材的安装结构主要采用挤压的方式,通过在窗扇型材上玻璃槽的两侧设置安装槽,并在安装槽内设置两密封胶条抵住玻璃,起到紧固玻璃的效果,造成现如今外开窗的窗扇整体厚度较大,再加上是随着外开窗功能增加,其内部的五金配件也相对增多,需要预留更大的五金通道容纳,如需安装较厚的玻璃,则需配套大规格的五金铰链,导致窗扇型材需要腾出更大的五金通道用于安装,在此情况下,现在只能通过缩短断桥胶部分才能有足够的空间安装玻璃,但是这样就会造成隔热隔音效果的变差,因此,目前还得不到有利的解决。

实用新型内容

[0003] 本实用新型在于提供一种外开窗的玻璃安装结构,以解决上述提到的问题。

[0004] 为实现上述目的,本实用新型提供如下技术方案:一种外开窗的玻璃安装结构,包括有窗扇边框和玻璃层,所述窗扇边框包括有室内型材和室外型材,所述玻璃层设置于室内型材和室外型材之间,所述室内型材上设置有抵接于玻璃层的密封胶条,所述室外型材一端弯折设置有平行于玻璃层的抵接部,且通过抵接部抵接于玻璃层,所述室外型材和抵接部的连接处设有容胶部,所述容胶部设置有用于固定连接玻璃层的固定胶。

[0005] 进一步地,所述室外型材设置有连接板,所述抵接部通过连接部设置于连接板的一端,所述抵接部垂直于连接部,所述容胶部设置于抵接部和连接部的拐角处。

[0006] 进一步地,所述抵接部和连接部的拐角处内侧壁设置有加强块。

[0007] 进一步地,所述容胶部和玻璃层之间形成夹角。

[0008] 进一步地,所述室外型材在靠近连接板的一面设置有抵接于玻璃层的内衬胶。

[0009] 进一步地,所述室内型材和室外型材之间设置有断桥胶,所述室内型材设有五金通道。

[0010] 与现有技术相比,本实用新型的有益效果是:通过将室外型材一端设置抵接部抵住玻璃层,并通过固定胶固定连接玻璃层和室外型材,有效减少现有室外侧的安装槽设置,缩小室外型材厚度,从而在不缩短断桥胶的情况下,可扩大窗扇型材的五金通道,为其他五金配件腾出更多的空间。

附图说明

[0011] 图1为本实用新型的整体结构示意图。

[0012] 图2为本实用新型中窗扇的结构示意图。

[0013] 图3为本实用新型中室外型材的局部放大图。

[0014] 图4为现有窗扇室外型材的结构示意图。

[0015] 图中:玻璃层1、室内型材2、室外型材3、密封胶条10、抵接部20、断桥胶23、容胶部30、固定胶40、连接板50、五金通道200、加强块201、内衬胶301、连接部500。

具体实施方式

[0016] 下面将结合本实用新型实施例中的附图,对本实用新型实施例中的技术方案进行清楚、完整地描述,显然,所描述的实施例仅仅是本实用新型一部分实施例,而不是全部的实施例。基于本实用新型中的实施例,本领域普通技术人员在没有做出创造性劳动前提下所获得的所有其他实施例,都属于本实用新型保护的范围。

[0017] 如附图所示,本实用新型一种外开窗的玻璃安装结构,包括有窗扇边框和玻璃层1,玻璃层1采用至少一层的钢化玻璃,所述窗扇边框包括有室内型材2和室外型材3,所述玻璃层1设置于室内型材2和室外型材3之间,所述室内型材2上设置有抵接于玻璃层1的密封胶条10,所述室外型材3一端弯折设置有平行于玻璃层1的抵接部20,且通过抵接部20抵接于玻璃层1,抵接部20与玻璃层1的室外面相互平行,所述室外型材3和抵接部20的连接处设有容胶部30,所述容胶部30设置有用于固定连接玻璃层1的固定胶40,需清楚抵接部20主要用于配合室内端的密封胶条10夹持固定住玻璃层1,并通过固定胶40粘黏住室外型材3和玻璃层1,设置的容胶部30可为固定胶40提供一存储位置,更有利于储存足量的固定胶40固定连接玻璃层1和室外型材3,防止固定胶40留存量过少。

[0018] 本实用新型一种外开窗的玻璃安装结构,通过将室外型材3一端设置抵接部20抵住玻璃层1,并通过固定胶40固定连接玻璃层1和室外型材3,有效减少室外侧的安装槽设置,缩小室外型材3厚度,从而在不缩短断桥胶23和不改变窗扇整体厚度的情况下,可扩大窗扇型材的五金通道200,其他五金配件腾出更多的空间,同时室内型材2同样采用密封胶条10的形式抵住玻璃层1,保持室内侧的美观。

[0019] 本实施中,所述室外型材3设置有连接板50,所述抵接部20通过连接部500设置于连接板50的一端,所述抵接部20垂直于连接部500,所述容胶部30设置于抵接部20和连接部500的拐角处,所述抵接部20和连接部500的拐角处内侧壁设置有加强块201,设置加强块201主要为了提高抵接部20的支撑性能,所述容胶部30和玻璃层1之间形成夹角,其夹角角度为40-65度,优选为45度,当容胶部30与玻璃层1的夹角为45度,即容胶部30另一边与水平面的角度同样为45度,由容胶部30和玻璃层1之间形成一等腰直角三角形。

[0020] 本实施中,所述室外型材3在靠近连接板50的一面设置有抵接于玻璃层1的内衬胶301,该内衬胶301主要用于抵住玻璃层1的端面,还可抵住玻璃层1靠近抵接部20的一面。

[0021] 本实施中,所述室内型材2和室外型材3之间设置有断桥胶23,所述室内型材2设有五金通道200,断桥胶23和五金通道200属于现有平开窗结构,现有平开窗均设置有五金通道200,该五金通道200主要用于安装如铰链等平开窗配件。

[0022] 上述实施例为本实用新型的优选实施例,凡与本实用新型类似的结构及所作的等效变化,均应属于本实用新型的保护范畴。

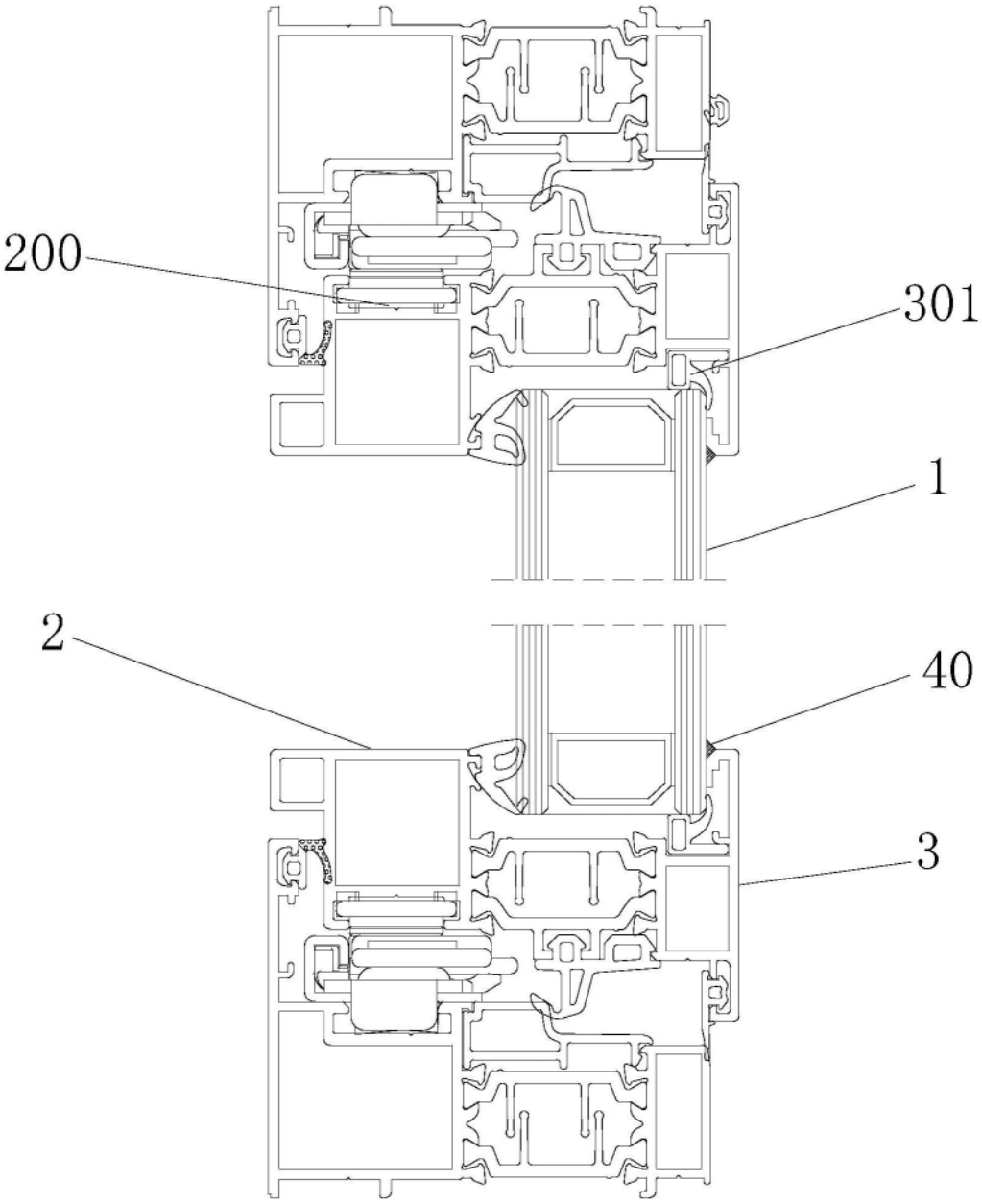

图1

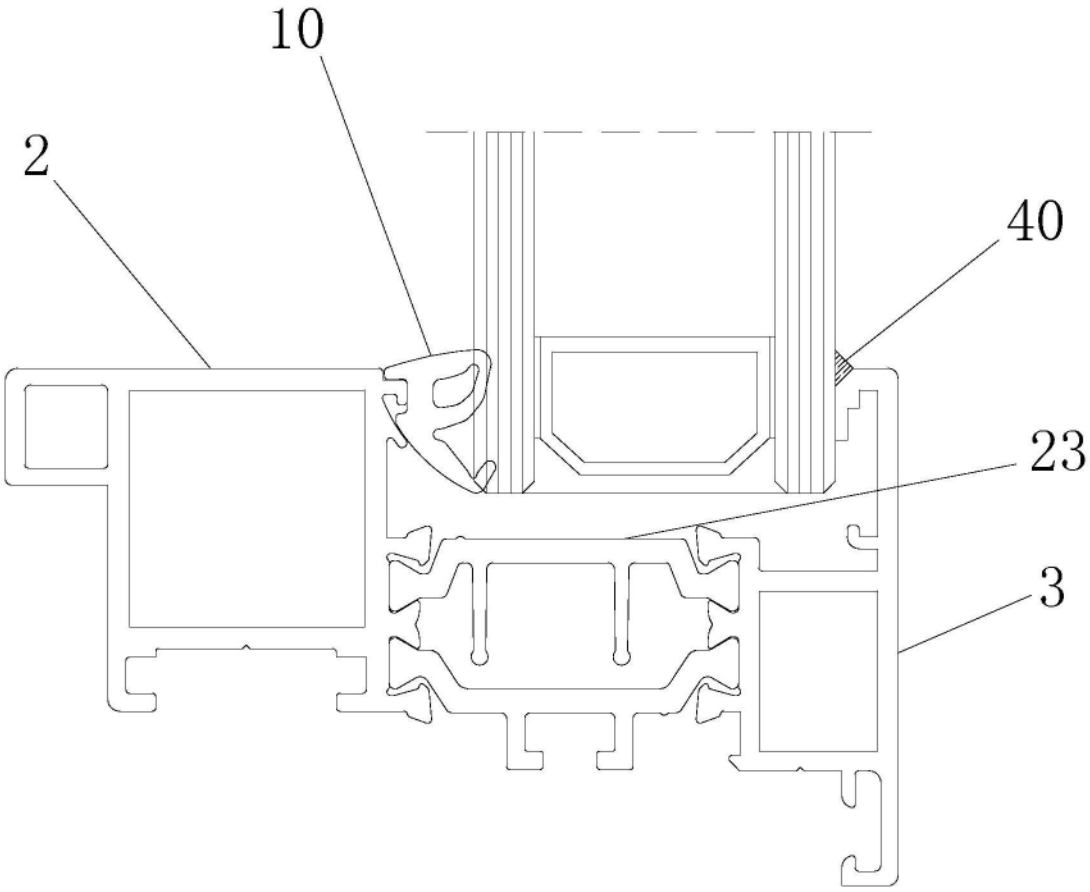

图2

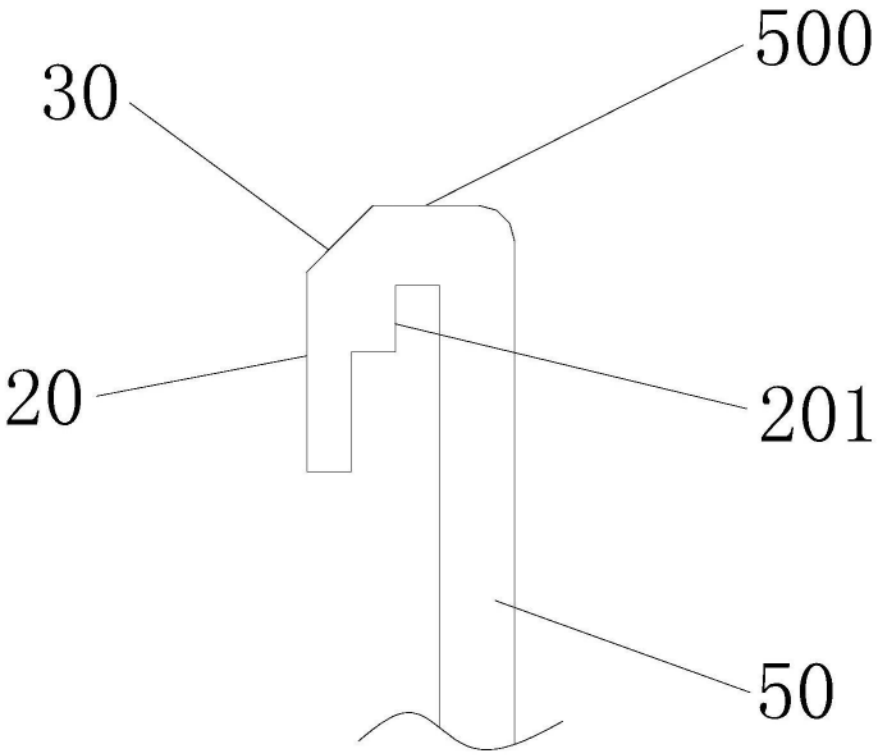

图3

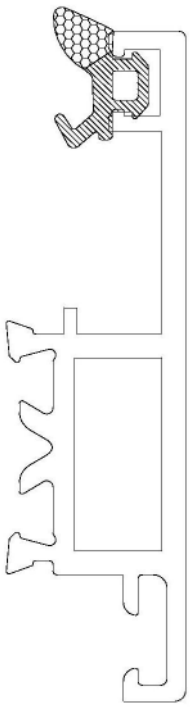

图4