[19] 中华人民共和国国家知识产权局

[51] Int. Cl.
F24C 15/20 (2006.01)
A61L 9/015 (2006.01)
A61L 9/14 (2006.01)

[12] 实用新型专利说明书

专利号 ZL 200620108904.7

[45] 授权公告日 2007 年 10 月 17 日

[11] 授权公告号 CN 200961900Y

[22] 申请日 2006.10.25

[21] 申请号 200620108904.7

[73] 专利权人 蔡利敏

地址 318050 浙江省台州市路桥区横街镇洋屿村 7 组 15 户

共同专利权人 潘学明

[72] 设计人 蔡利敏 潘学明

[74] 专利代理机构 台州市中唯专利事务所

代理人 孙兆文

权利要求书 2 页 说明书 4 页 附图 2 页

[54] 实用新型名称

火锅油烟雾吸排净化器

[57] 摘要

本实用新型公开了一种火锅油烟雾吸排净化器，包括一吸风排风装置与净化器，所述的吸风排风装置包括一风道外壳及固连在风道外壳内的内胆，内胆与风道外壳之间形成一风道；所述的内胆的侧壁上设有一通风管道，在对应通风管道的内胆侧壁上开有多个或排式的吹风口，所述的吹风口对着风道上的排气口；所述的内胆上部还设有一个导风罩；所述的净化器包括箱体及设在箱体内的吹风机与吸排装置，吹风机的吹风口与内胆上的通风管道相连；吸排装置还与净化装置相通。 本实用新型提供的净化器能将吃火锅时产生的油烟雾吸收并净化，给消费者一个无烟、健康、卫生的用餐环境。

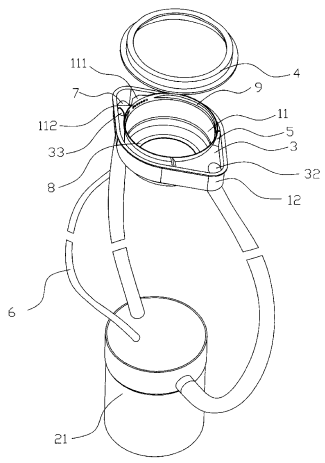

1、一种火锅油烟雾吸排净化器，其特征在于：包括一吸风排风装置与净化器，所述的吸风排风装置包括一风道外壳及固连在风道外壳内的内胆，内胆与风道外壳之间形成一风道；所述的内胆的侧壁上设有一通风管道，在对应通风管道的内胆侧壁上开有多个或排式的吹风口，所述的吹风口对着风道上的排气口；所述的内胆上部还设有一个导风罩；所述的净化器包括箱体及设在箱体内的吹风机与吸排装置，吹风机的吹风口与内胆上的通风管道相连；所述的吸排装置包括风机及进风口，进风口设置在箱体的侧壁上；吸排装置通过管子与风道上的排风口相连，吸排装置还与净化装置相通。

2、如权利要求 1 所述的一种火锅油烟雾吸排净化器，其特征在于：所述的净化装置由水雾净化室、水膜净化室、气水分离室和消毒除臭室组成。

3、如权利要求 2 所述的一种火锅油烟雾吸排净化器，其特征在于：在所述净化装置内设有泵体，在水雾净化室内设有雾化喷头，在水膜净化室内设有一排水膜喷头，在气水分离室内设有 U 形挡板，在消毒除臭室内设有臭氧发生器及活性过滤网层。

4、如权利要求 1 所述的一种火锅油烟雾吸排净化器，其特征在于：风道上还设冷风进气口，冷风进气口通过管子与设在净化器内的冷风管相连。

5、如权利要求 4 所述的一种火锅油烟雾吸排净化器，其特征在于：所述的冷风进气口上设有挡板。

6、如权利要求 1 所述的一种火锅油烟雾吸排净化器，其特征在于：所述的风道用挡板分隔成两个腔。

7、如权利要求 1 所述的一种火锅油烟雾吸排净化器，其特征在于：所述的内胆上还设有接水盘。

8、如权利要求 1 所述的一种火锅油烟雾吸排净化器，其特征在于：所述的内胆上部还设有排热废气通道。

火锅油烟雾吸排净化器

技术领域

本实用新型涉及净化器领域，具体是一种火锅油烟雾吸排净化器。

背景技术

中国乃饮食之都，其中火锅就是我国饮食文化的一大代表。火锅已经跟老百姓的生活密不可分，但美中不足的是，享用火锅过程中，会产生大量油烟雾，这种油烟雾是致癌物之一，对人体的健康极为不利；而且烟雾缭绕，也影响用餐者的心情。目前一些火锅店对这种产生油烟雾的现象并无应对措施，最多只能用排风扇进行换气，但效果甚微；火锅店的油烟雾经过长年累月的积累后，在天花板、墙面、地板、桌面上凝成油污，一来破坏装修效果，二来在客人用餐时天花板上的油雾会滴落下来。

实用新型内容

本实用新型的目的在于提供一种火锅油烟雾吸排净化器，其能将吃火锅时产生的油烟雾吸收并净化，给消费者一个无烟、健康、卫生的用餐环境。

为实现上述目的，采用如下技术方案：

一种火锅油烟雾吸排净化器，其特征在于：包括一吸风排风装置与净化器，所述的吸风排风装置包括一风道外壳及固连在风道外壳内的内胆，内胆与风道外壳之间形成一风道；所述的内胆的侧壁上设有

一通风管道，在对应通风管道的内胆侧壁上开有多个或排式的吹风口，所述的吹风口对着风道上的排气口；所述的内胆上部还设有一个导风罩；所述的净化器包括箱体及设在箱体内的吹风机与吸排装置，吹风机的吹风口与内胆上的通风管道相连；所述的吸排装置包括风机及进风口，进风口设置在箱体的侧壁上；吸排装置通过管子与风道上的排风口相连，吸排装置还与净化装置相通。

所述的净化装置由水雾净化室、水膜净化室、气水分离室和消毒除臭室组成。

在所述净化装置内设有泵体，在水雾净化室内设有雾化喷头，在水膜净化室内设有一排水膜喷头，在气水分离室内设有 U 形挡板，在消毒除臭室内设有臭氧发生器及活性过滤网层。

所述的风道用挡板分隔成两个腔。

所述的风道上还设冷风进气口，冷风进气口通过管子与设在净化器内的冷风管相连。

所述的冷风进气口上设有挡板。

所述的内胆上还设有接水盘。

所述的内胆上部还设有排热废气通道。

本实用新型首先采用风幕将吃火锅时产生的油烟雾隔离进入风道，再经排气口将油烟雾排到净化器的净化装置内进行处理。使用这样的火锅净化器后，人们在吃火锅时，可以免受油烟雾的困扰，真正在一个无烟、健康、卫生的环境中用餐。

附图说明

图 1、本实用新型的结构示意图；

图 2、本实用新型使用状态的结构示意图；

图 3、本实用新型净化器的内部结构示意图。

具体实施方式

如图 1、3 所示，一种火锅烟雾吸排净化器，包括一吸风排风装置与净化器，所述的吸风排风装置包括一风道外壳 12 及固连在风道外壳内的内胆 11，内胆 11 与风道外壳 12 之间形成一风道 3；所述的内胆 11 的侧壁上设有一通风管道 111，在对应通风管道 111 的内胆侧壁上开有多个或排式的吹风口 112，所述的吹风口 112 对准风道上的排气口 32；所述的内胆 11 上部还设有一个导风罩 4；所述的净化器包括箱体 21 及设在箱体内的吹风机与吸排装置，吹风机的吹风口通过管子 8 与内胆上的通风管道 111 相连，吸排装置包括风机 22 及吸风口 23，吸风口 23 设置在箱体 21 的侧壁上。净化器的吸排装置通过管子与风道 3 上的排风口 32 相连，吸排装置还与净化装置相通。

风道 3 上还设有冷风进气口 33，冷风进气口 33 与设在净化器 2 上的冷风管 6 相连，冷风进气口 33 上还设有挡板 7，风道 3 用隔板 5 隔成前、后两个腔室。

如图 2 所示，本实用新型配合桌子使用，火锅锅体 10 容置于内胆上；接通电源后，电机带动吹风机工作，产生的高速风力经内胆 11 侧壁上的通风管道 111，再从排式吹风口 112 出来形成风幕，风幕将产生的油烟雾隔离并进入风道的前腔室，油烟雾进入前腔室后被净化器吸排装置从风道排气口吸入净化器内。

净化器的净化装置由水雾净化室、水膜净化室、气水分离室和消毒除臭室组成。在所述净化装置内设有泵体，在水雾净化室内设有雾化喷头，在水膜净化室内设有一排水膜喷头，在气水分离室内设有U形挡板，在消毒除臭室内设有臭氧发生器及活性过滤网层。油烟雾经过水雾净化室、水膜净化室、气水分离室和消毒除臭室后，油污融解于水中，有害气体经过滤消毒后转为标准的气体，这些气体由于压力从冷风管中源源不断地进入到风道的后腔室，降低火锅带给排风吸风装置的高温，冷气进气口33上的挡板7可以保证气体均匀向腔室两边分流。

另外，本实用新型还在内胆上设了接水盘8，以免火锅溢出时流到煤气灶上；另内胆上部设置的排热废气通道9既可以提高热利用率，也能样加一氧化碳，减少一氧化碳废气的排放。

总之，使用了本实用新型提供的净化器后，人们吃火锅时能置身于一个无烟、健康、卫生的环境，更能杜绝由于火锅油烟雾产生的环境污染，因此具有非常高的实用价值。

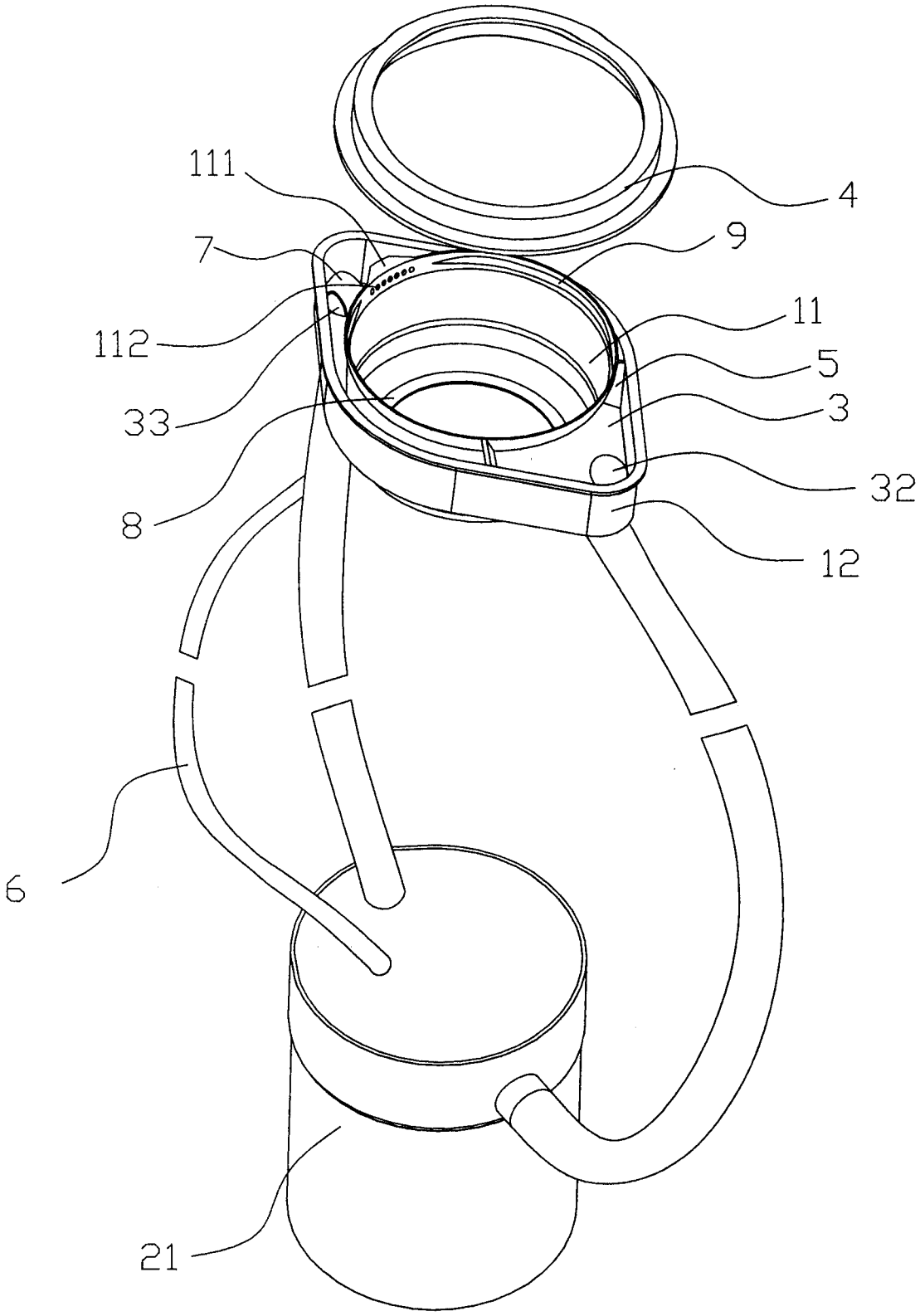

图 1

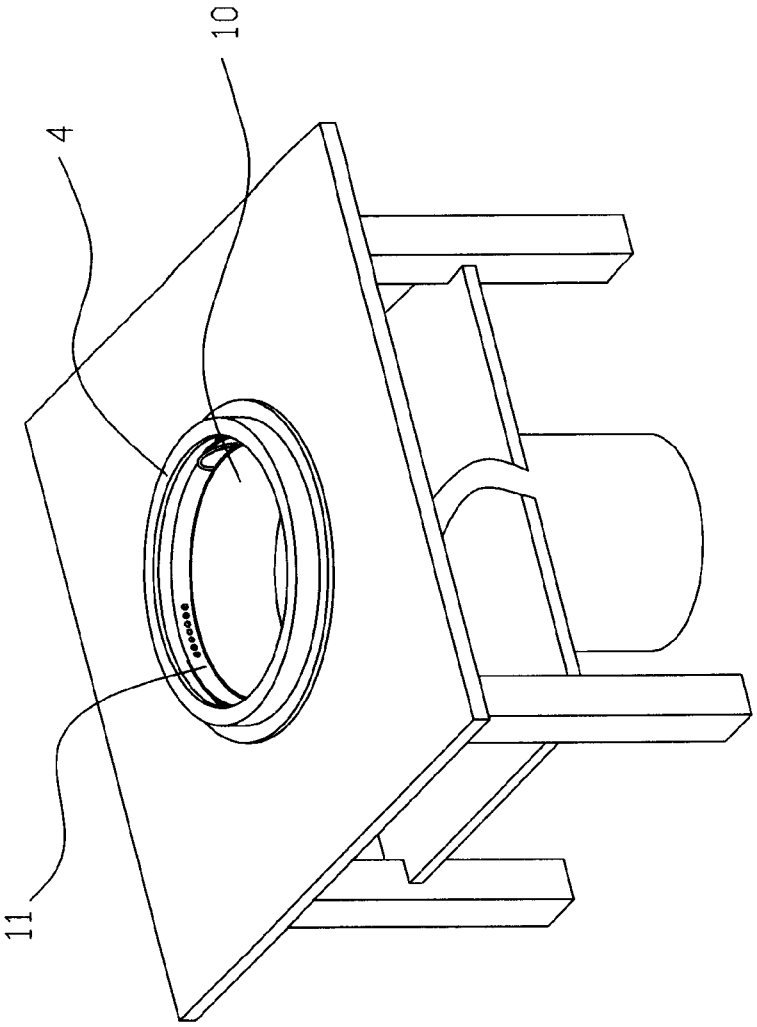

图 2

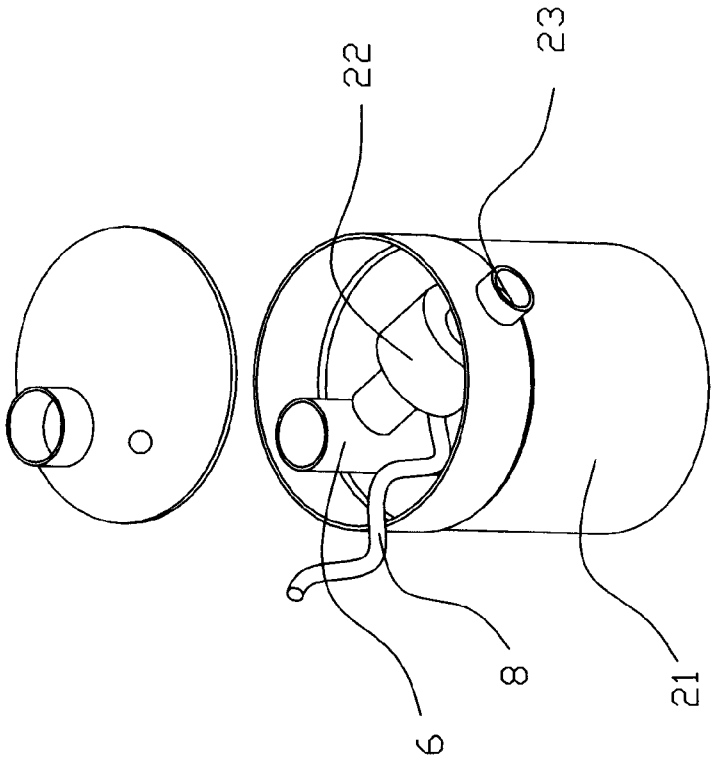

图 3