(19)中华人民共和国国家知识产权局

(12)实用新型专利

(10)授权公告号 CN 211092375 U
(45)授权公告日 2020.07.28

(21)申请号 201920179971.5

(22)申请日 2019.01.26

(73)专利权人 渭南师范学院
地址 714099 陕西省渭南市临渭区朝阳大街渭南师范学院

(72)发明人 孙萧寒 田晓辉

(51)Int.Cl.
A47B 9/04(2006.01)
A47B 9/02(2006.01)
A47B 21/00(2006.01)

权利要求书1页 说明书3页 附图2页

(54)实用新型名称

一种具有稳定性的计算机升降桌

(57)摘要

本实用新型公开了一种具有稳定性的计算机升降桌，包括桌板，所述桌板底部的两侧均固定连接有螺纹套筒，并且两个螺纹套筒的表面均滑动连接有外壳，两个所述外壳相对一侧之间的底部固定连接有箱体，并且箱体内壁的底部固定连接有电机，电机输出轴的一端固定连接有第一锥齿轮，并且箱体的两侧之间转动连接有横杆，本实用新型涉及计算机桌技术领域。该具有稳定性的计算机升降桌，通过外壳内壁的两侧且位于隔板的顶部均固定连接有第一滑轨，提高了计算机升降桌调节的稳定性，防止轻易碰倒，避免出现损坏，通过两个外壳相对一侧之间的底部固定连接有箱体，电动的方式进行计算机桌的升降，不需要借助其他的工具，操作更加的便利。

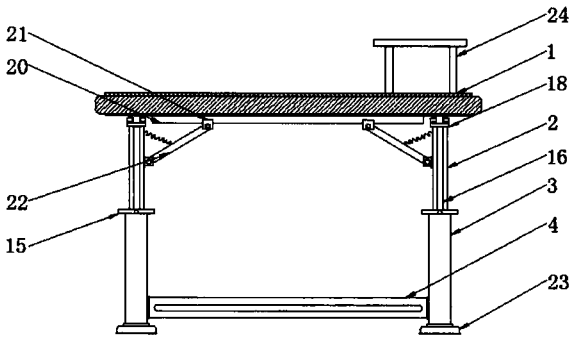

CN 211092375 U

1.一种具有稳定性的计算机升降桌,包括桌板(1),所述桌板(1)底部的两侧均固定连接有螺纹套筒(2),并且两个螺纹套筒(2)的表面均滑动连接有外壳(3),其特征在于:两个所述外壳(3)相对一侧之间的底部固定连接有箱体(4),并且箱体(4)内壁的底部固定连接有电机(5),所述电机(5)输出轴的一端固定连接有第一锥齿轮(6),并且箱体(4)的两侧之间转动连接有横杆(7),所述横杆(7)表面的中部固定连接有与第一锥齿轮(6)相啮合的第二锥齿轮(8),所述横杆(7)的两端均贯穿外壳(3)并延伸至外壳(3)的内部,所述螺纹套筒(2)延伸至外壳(3)内部一端的内部螺纹连接有螺纹杆(9),并且外壳(3)内壁两侧之间的底部固定连接有隔板(10),所述螺纹杆(9)表面的底部与隔板(10)的内部转动连接,并且横杆(7)延伸至外壳(3)内部的两端均固定连接有第三锥齿轮(11),并且螺纹杆(9)的底端固定连接有与第三锥齿轮(11)相啮合的第四锥齿轮(12)。

2.根据权利要求1所述的一种具有稳定性的计算机升降桌,其特征在于:所述外壳(3)内壁的两侧且位于隔板(10)的顶部均固定连接有第一滑轨(13),两个所述第一滑轨(13)相对的一侧均滑动连接有第一滑块(14),并且两个第一滑块(14)相对的一侧均与螺纹套筒(2)的表面固定连接。

3.根据权利要求1所述的一种具有稳定性的计算机升降桌,其特征在于:所述螺纹套筒(2)的顶端固定连接有固定板(15),并且固定板(15)的正面与背面均活动连接有活动杆(16)。

4.根据权利要求3所述的一种具有稳定性的计算机升降桌,其特征在于:所述桌板(1)底部的两侧均固定连接有第二滑轨(17),并且第二滑轨(17)底部的两侧均滑动连接有第二滑块(18),两个所述活动杆(16)的顶端均与第二滑块(18)的底部活动连接,并且螺纹套筒(2)表面与活动杆(16)表面相对的一侧之间固定连接有弹簧(19)。

5.根据权利要求1所述的一种具有稳定性的计算机升降桌,其特征在于:所述桌板(1)的底部且位于两个螺纹套筒(2)表面相对的一侧之间固定连接有第三滑轨(20),所述第三滑轨(20)底部的两侧均固定连接有第三滑块(21),并且两个第三滑块(21)的底部均活动连接有连接杆(22),两个所述连接杆(22)相背离的一端均与螺纹套筒(2)表面的一侧活动连接。

6.根据权利要求1所述的一种具有稳定性的计算机升降桌,其特征在于:两个所述外壳(3)的底部均固定连接有支撑腿(23),并且桌板(1)顶部的一侧固定连接有放置架(24)。

一种具有稳定性的计算机升降桌

技术领域

[0001] 本实用新型涉及计算机桌技术领域，具体为一种具有稳定性的计算机升降桌。

背景技术

[0002] 电脑桌是一种用来放电脑的桌子，是很重要的办公及生活用品，现代的电脑桌款式多样质材多样，设计也多样化，随着社会和科技的进步，电脑桌的款式设计也是日新月异，升降桌在欧美国家大量使用升降桌，而国内也逐渐认可和开始广泛应用，它的价值是帮助办公人群告别久坐，实现站立式办公。

[0003] 大部分的计算机桌都是固定的高度，长期久坐对身体不好，不可以进行调节，现有的升降桌要升降时稍微花点小力气，需要用手来提拉某些按钮以达到升高的目的，而且，所升高度有限，一些网站上所出售的大多类似产品做工普通、形单影只，很容易碰倒，常见的是那种中间一根立柱、底盘和桌面窄小的样子，稳定性较差。

实用新型内容

[0004] 针对现有技术的不足，本实用新型提供了一种具有稳定性的计算机升降桌，解决了电脑升降桌不稳定，很容易碰倒的问题。

[0005] 为实现以上目的，本实用新型通过以下技术方案予以实现：一种具有稳定性的计算机升降桌，包括桌板，所述桌板底部的两侧均固定连接有螺纹套筒，并且两个螺纹套筒的表面均滑动连接有外壳，两个所述外壳相对一侧之间的底部固定连接有箱体，并且箱体内壁的底部固定连接有电机，所述电机输出轴的一端固定连接有第一锥齿轮，并且箱体的两侧之间转动连接有横杆，所述横杆表面的中部固定连接有与第一锥齿轮相啮合的第二锥齿轮，所述横杆的两端均贯穿外壳并延伸至外壳的内部，所述螺纹套筒延伸至外壳内部一端的内部螺纹连接有螺纹杆，并且外壳内壁两侧之间的底部固定连接有隔板，所述螺纹杆表面的底部与隔板的内部转动连接，并且横杆延伸至外壳内部的两端均固定连接有第三锥齿轮，并且螺纹杆的底端固定连接有与第三锥齿轮相啮合的第四锥齿轮。

[0006] 优选的，所述外壳内壁的两侧且位于隔板的顶部均固定连接有第一滑轨，两个所述第一滑轨相对的一侧均滑动连接有第一滑块，并且两个第一滑块相对的一侧均与螺纹套筒的表面固定连接。

[0007] 优选的，所述螺纹套筒的顶端固定连接有固定板，并且固定板的正面与背面均活动连接有活动杆。

[0008] 优选的，所述桌板底部的两侧均固定连接有第二滑轨，并且第二滑轨底部的两侧均滑动连接有第二滑块，两个所述活动杆的顶端均与第二滑块的底部活动连接，并且螺纹套筒表面与活动杆表面相对的一侧之间固定连接有弹簧。

[0009] 优选的，所述桌板的底部且位于两个螺纹套筒表面相对的一侧之间固定连接有第三滑轨，所述第三滑轨底部的两侧均固定连接有第三滑块，并且两个第三滑块的底部均活动连接有连接杆，两个所述连接杆相背离的一端均与螺纹套筒表面的一侧活动连接。

[0010] 优选的，两个所述外壳的底部均固定连接有支撑腿，并且桌板顶部的一侧固定连接有放置架。

[0011] 有益效果

[0012] 本实用新型提供了一种具有稳定性的计算机升降桌。与现有技术相比具备以下有益效果：

[0013] (1)、该具有稳定性的计算机升降桌，通过外壳内壁的两侧且位于隔板的顶部均固定连接有第一滑轨，两个第一滑轨相对的一侧均滑动连接有第一滑块，并且两个第一滑块相对的一侧均与螺纹套筒的表面固定连接，螺纹套筒的顶端固定连接有固定板，并且固定板的正面与背面均活动连接有活动杆，桌板底部的两侧均固定连接有第二滑轨，并且第二滑轨底部的两侧均滑动连接有第二滑块，两个活动杆的顶端均与第二滑块的底部活动连接，并且螺纹套筒表面与活动杆表面相对的一侧之间固定连接有弹簧，桌板的底部且位于两个螺纹套筒表面相对的一侧之间固定连接有第三滑轨，第三滑轨底部的两侧均固定连接有第三滑块，并且两个第三滑块的底部均活动连接有连接杆，两个连接杆相背离的一端均与螺纹套筒表面的一侧活动连接，提高了计算机升降桌调节的稳定性，防止轻易碰倒，避免出现损坏。

[0014] (2)、该具有稳定性的计算机升降桌，通过两个外壳相对一侧之间的底部固定连接有箱体，并且箱体内壁的底部固定连接有电机，电机输出轴的一端固定连接有第一锥齿轮，并且箱体的两侧之间转动连接有横杆，横杆表面的中部固定连接有与第一锥齿轮相啮合的第二锥齿轮，横杆的两端均贯穿外壳并延伸至外壳的内部，螺纹套筒延伸至外壳内部一端的内部螺纹连接有螺纹杆，并且外壳内壁两侧之间的底部固定连接有隔板，螺纹杆表面的底部与隔板的内部转动连接，并且横杆延伸至外壳内部的两端均固定连接有第三锥齿轮，并且螺纹杆的底端固定连接有与第三锥齿轮相啮合的第四锥齿轮，电动的方式进行计算机桌的升降，不需要借助其他的工具，操作更加的便利。

附图说明

[0015] 图1为本实用新型结构的主视图；

[0016] 图2为本实用新型结构的局部剖视图；

[0017] 图3为本实用新型结构的侧视图。

[0018] 图中：1桌板、2螺纹套筒、3外壳、4箱体、5电机、6第一锥齿轮、7横杆、8第二锥齿轮、9螺纹杆、10隔板、11第三锥齿轮、12第四锥齿轮、13第一滑轨、14第一滑块、15固定板、16活动杆、17第二滑轨、18第二滑块、19弹簧、20第三滑轨、21第三滑块、22连接杆、23支撑腿、24放置架。

具体实施方式

[0019] 下面将结合本实用新型实施例中的附图，对本实用新型实施例中的技术方案进行清楚、完整地描述，显然，所描述的实施例仅仅是本实用新型一部分实施例，而不是全部的实施例。基于本实用新型中的实施例，本领域普通技术人员在没有做出创造性劳动前提下所获得的所有其他实施例，都属于本实用新型保护的范围。

[0020] 请参阅图1-3，本实用新型提供一种技术方案：一种具有稳定性的计算机升降桌，

包括桌板1，桌板1底部的两侧均固定连接有第二滑轨17，并且第二滑轨17底部的两侧均滑动连接有第二滑块18，提高了计算机升降桌调节的稳定性，防止轻易碰倒，避免出现损坏，两个活动杆16的顶端均与第二滑块18的底部活动连接，并且螺纹套筒2表面与活动杆16表面相对的一侧之间固定连接有弹簧19，桌板1的底部且位于两个螺纹套筒2表面相对的一侧之间固定连接有第三滑轨20，第三滑轨20底部的两侧均固定连接有第三滑块21，并且两个第三滑块21的底部均活动连接有连接杆22，连接杆22与螺纹套筒2表面相对的一侧之间固定连接有复位弹簧，起到一个缓冲的作用，两个连接杆22相背离的一端均与螺纹套筒2表面的一侧活动连接，桌板1底部的两侧均固定连接有螺纹套筒2，螺纹套筒2的顶端固定连接有固定板15，并且固定板15的正面与背面均活动连接有活动杆16，并且两个螺纹套筒2的表面均滑动连接有外壳3，两个外壳3的底部均固定连接有支撑腿23，并且桌板1顶部的一侧固定连接有放置架24，外壳3内壁的两侧且位于隔板10的顶部均固定连接有第一滑轨13，两个第一滑轨13相对的一侧均滑动连接有第一滑块14，并且两个第一滑块14相对的一侧均与螺纹套筒2的表面固定连接，两个外壳3相对一侧之间的底部固定连接有箱体4，并且箱体4内壁的底部固定连接有电机5，电动的方式进行计算机桌的升降，不需要借助其他的工具，操作更加的便利，电机5输出轴的一端固定连接有第一锥齿轮6，并且箱体4的两侧之间转动连接有横杆7，横杆7表面的中部固定连接有与第一锥齿轮6相啮合的第二锥齿轮8，横杆7的两端均贯穿外壳3并延伸至外壳3的内部，螺纹套筒2延伸至外壳3内部一端的内部螺纹连接有螺纹杆9，并且外壳3内壁两侧之间的底部固定连接有隔板10，螺纹杆9表面的底部与隔板10的内部转动连接，并且横杆7延伸至外壳3内部的两端均固定连接有第三锥齿轮11，并且螺纹杆9的底端固定连接有与第三锥齿轮11相啮合的第四锥齿轮12。

[0021] 使用时，通过外部开关启动电机5，电机5带动第一锥齿轮6进行旋转，第二锥齿轮8在第一锥齿轮6的带动下进行旋转，横杆7就会进行旋转，第三锥齿轮11就会带动第四锥齿轮12进行旋转，螺纹杆9进行旋转，在啮合作用下带动螺纹套筒2向上运动，螺纹套筒2带动桌板1进行上升，第三滑块21就会在第三滑轨20上进行滑动，第二滑块18在第二滑轨17上进行滑动，弹簧19起到一个拉力的作用，调整到合适的高度的时候，关闭电机5。

[0022] 需要说明的是，在本文中，诸如第一和第二等之类的关系术语仅仅用来将一个实体或者操作与另一个实体或操作区分开来，而不一定要求或者暗示这些实体或操作之间存在任何这种实际的关系或者顺序。而且，术语“包括”、“包含”或者其任何其他变体意在涵盖非排他性的包含，从而使得包括一系列要素的过程、方法、物品或者设备不仅包括那些要素，而且还包括没有明确列出的其他要素，或者是还包括为这种过程、方法、物品或者设备所固有的要素。

[0023] 尽管已经示出和描述了本实用新型的实施例，对于本领域的普通技术人员而言，可以理解在不脱离本实用新型的原理和精神的情况下可以对这些实施例进行多种变化、修改、替换和变型，本实用新型的范围由所附权利要求及其等同物限定。

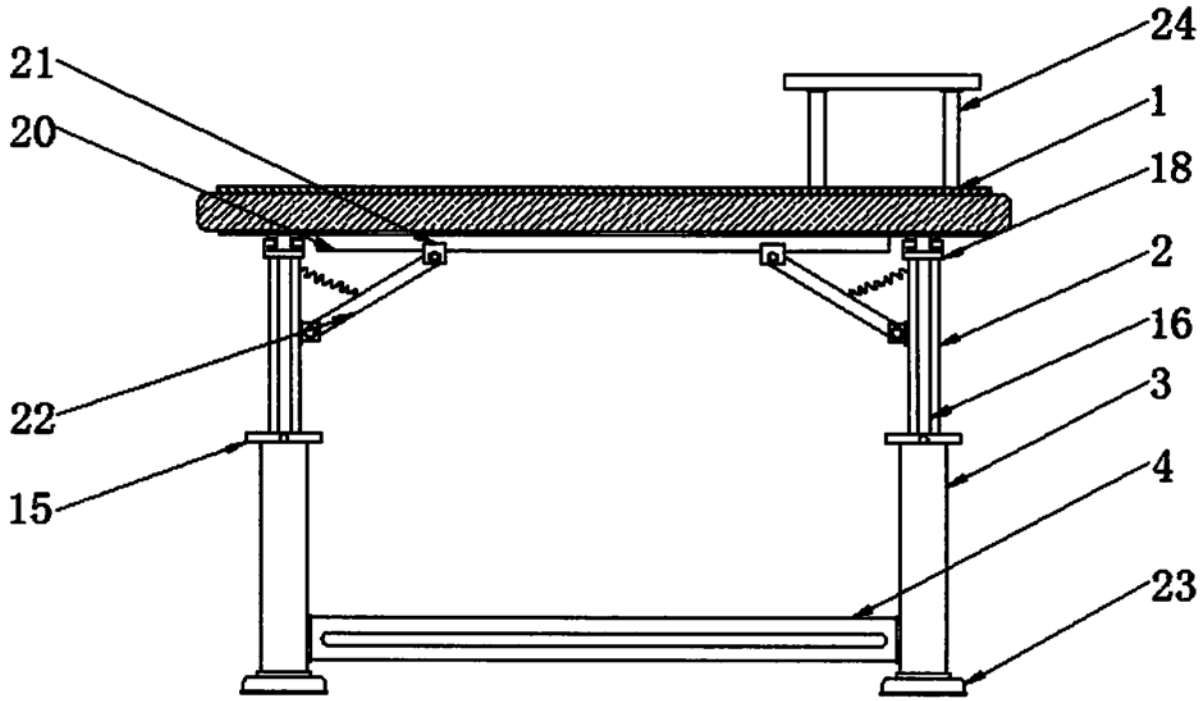

图1

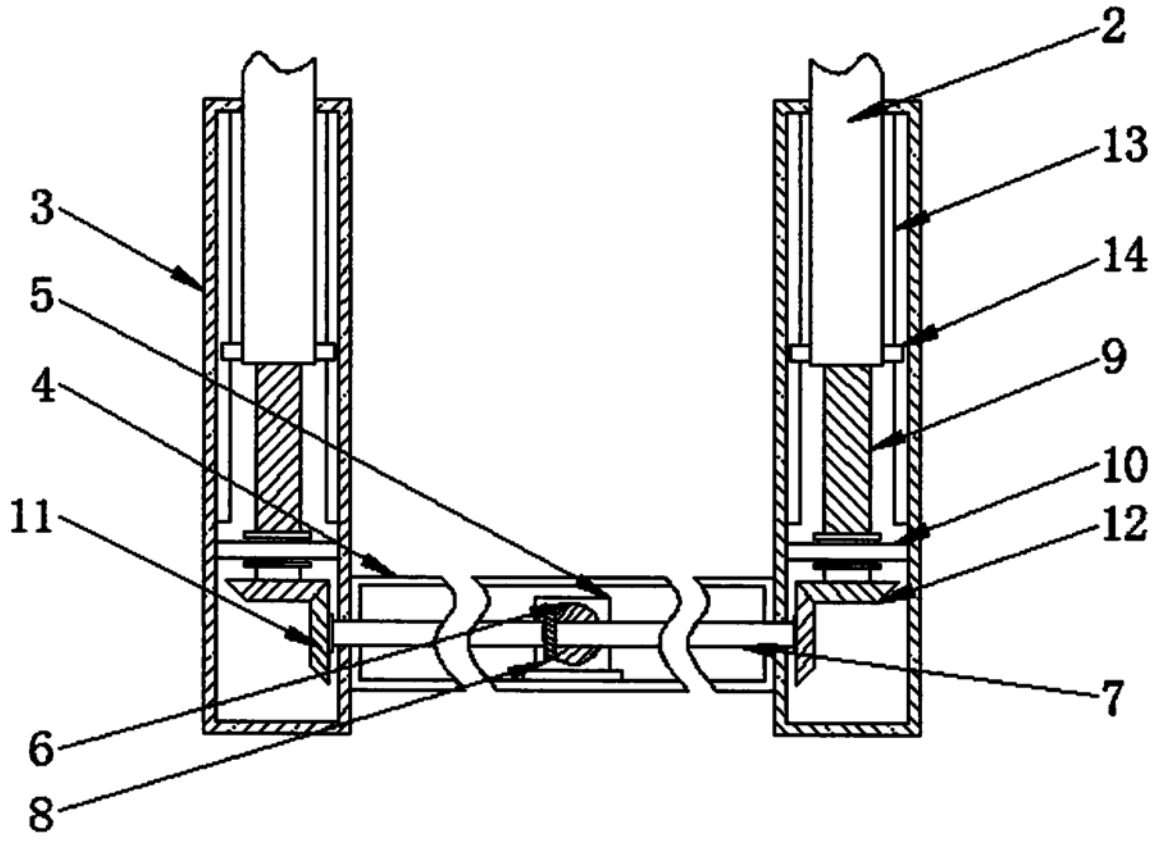

图2

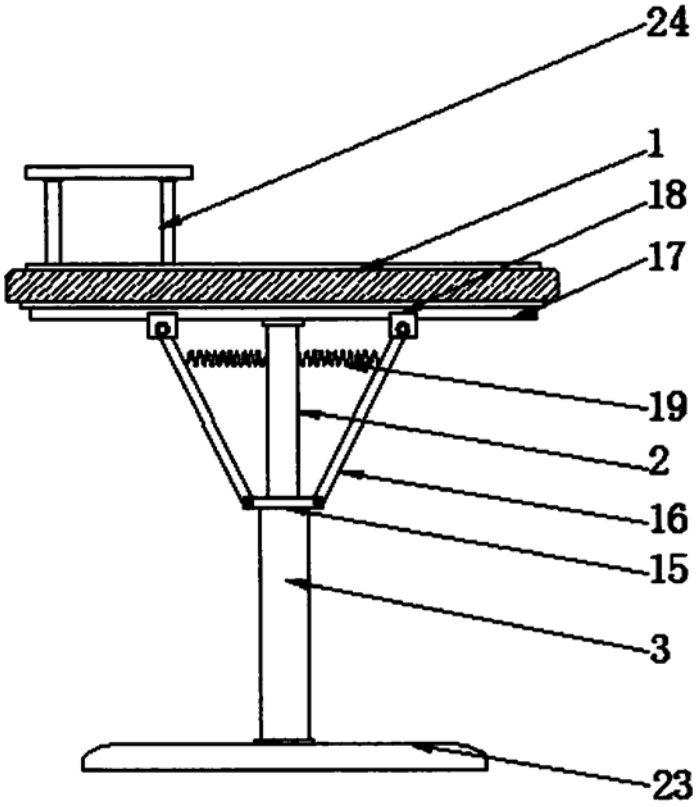

图3