(19)中华人民共和国国家知识产权局

(12)发明专利申请

(10)申请公布号 CN 105496426 A
(43)申请公布日 2016.04.20

(21)申请号 201510912631.5

(22)申请日 2015.12.11

(71)申请人 江苏苏云医疗器材有限公司
地址 222000 江苏省连云港市海州区人民路制药巷1号

(72)发明人 王书华 朱代学 薛惠芹 吕秀波 张庆军

(74)专利代理机构 连云港润知专利代理事务所 32255
代理人 刘喜莲

(51)Int.Cl.
A61B 5/153(2006.01)

权利要求书1页 说明书2页 附图1页

(54)发明名称

笔式血样采集针

(57)摘要

一种笔式血样采集针，包括针座和安装在针座上的采集针，所述采集针的一端设置为插入人体静脉的静脉针头，采集针的另一端设置为插入血样采集瓶的穿刺针头，所述静脉针头外套装有静脉针头保护套，在静脉针头保护套的一侧设有防刺伤保护套，在防刺伤保护套靠近静脉针头的一侧开有开口槽，所述防刺伤保护套通过联接环与针座固定相接，在针座的外壁周向设有一圈凸台，在联接环上设有与凸台配合的限位卡槽。本发明利用采集针，既可方便采血，又可防止针尖误伤其它人员；利用在静脉针头保护套一侧的防刺伤保护套，当采血结束拔出针管后，将防刺伤保护套旋套在静脉针头处，并通过放置槽防止静脉针头外露，起到了良好的防针刺伤效果。

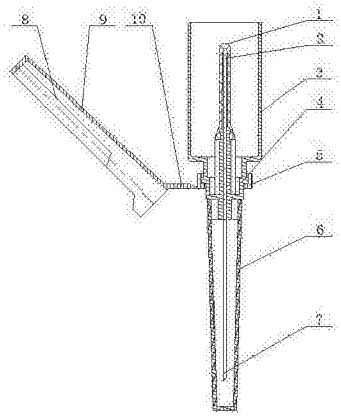

CN 105496426 A

1.一种笔式血样采集针，其特征在于：包括针座和安装在针座上的采集针，所述采集针的一端设置为插入人体静脉的静脉针头，采集针的另一端设置为插入血样采集瓶的穿刺针头，所述静脉针头外套装有静脉针头保护套，在静脉针头保护套的一侧设有去除静脉针头保护套后旋套在静脉针头上的防刺伤保护套，在防刺伤保护套靠近静脉针头的一侧开有与静脉针头配合的开口槽，所述防刺伤保护套通过联接环与针座固定相接，在针座的外壁周向设有一圈凸台，在联接环上设有与凸台配合的限位卡槽。

2.根据权利要求1所述的笔式血样采集针，其特征在于：所述穿刺针头外套装有胶套，在胶套外设有方便医护人员手持的持针护套，持针护套与针座固定相接。

3.根据权利要求1或2所述的笔式血样采集针，其特征在于：所述联接环上设有方便防刺伤保护套旋套在静脉针头上的铰链折片，铰链折片与防刺伤保护套固定相接。

4.根据权利要求1或2所述的笔式血样采集针，其特征在于：在防刺伤保护套上设有定位静脉针头的放置槽。

5.根据权利要求2所述的笔式血样采集针，其特征在于：所述持针护套与针座设置为一体。

笔式血样采集针

技术领域

[0001] 本发明涉及一种医疗器械，特别是一种笔式血样采集针。

背景技术

[0002] 目前，临床上常用的笔杆式的采血针，在其穿刺静脉的一端拆除护套后，针尖便会外露，在使用过程中就存在刺伤医疗人员等的风险；采血针的另一端与穿刺真空采血管对接，也仍存在着刺伤医疗人员或其它人员的风险，同时，现有采集针针座的设计也不方便医疗人员手持，容易被针尖刺伤。

发明内容

[0003] 本发明要解决的技术问题是针对现有技术的不足，提出一种方便采血，可避免刺伤医疗人员的笔式血样采集针。

[0004] 本发明要解决的技术问题是通过以下技术方案实现的。本发明是一种笔式血样采集针，其特点是：包括针座和安装在针座上的采集针，所述采集针的一端设置为插入人体静脉的静脉针头，采集针的另一端设置为插入血样采集瓶的穿刺针头，所述静脉针头外套装有静脉针头保护套，在静脉针头保护套的一侧设有去除静脉针头保护套后旋套在静脉针头上的防刺伤保护套，在防刺伤保护套靠近静脉针头的一侧开有与静脉针头配合的开口槽，所述防刺伤保护套通过联接环与针座固定相接，在针座的外壁周向设有一圈凸台，在联接环上设有与凸台配合的限位卡槽。

[0005] 本发明一种笔式血样采集针技术方案中，进一步优选的技术方案特征是：

1、所述穿刺针头外套装有胶套，在胶套外设有方便医护人员手持的持针护套，持针护套与针座固定相接；

2、所述联接环上设有方便防刺伤保护套旋套在静脉针头上的铰链折片，铰链折片与防刺伤保护套固定相接；

3、在防刺伤保护套上设有定位静脉针头的放置槽；

4、所述持针护套与针座设置为一体。

[0006] 与现有技术相比，本发明利用采集针，既可方便采血，又可防止针尖误伤其它人员；利用在静脉针头保护套一侧的防刺伤保护套，当采血结束拔出针管后，将防刺伤保护套旋套在静脉针头处，并通过放置槽防止静脉针头外露，起到了良好的防针刺伤效果。

附图说明

[0007] 图1为本发明的结构示意图。

具体实施方式

[0008] 以下参照附图，进一步描述本发明的具体技术方案，以便于本领域的技术人员进一步地理解本发明，而不构成其权力的限制。

[0009] 实施例1，参照图1，一种笔式血样采集针，包括针座4和安装在针座4上的采集针，所述采集针的一端设置为插入人体静脉的静脉针头7，采集针的另一端设置为插入血样采集瓶的穿刺针头2，所述静脉针头外套装有静脉针头保护套6，在静脉针头保护套6的一侧设有去除静脉针头保护套后旋套在静脉针头上的防刺伤保护套9，在防刺伤保护套靠近静脉针头的一侧开有与静脉针头配合的开口槽，所述防刺伤保护套通过联接环5与针座4固定相接，在针座的外壁周向设有一圈凸台，在联接环5上设有与凸台配合的限位卡槽。

[0010] 实施例2，实施例1所述的笔式血样采集针中：所述穿刺针头2外套装有胶套1，在胶套1外设有方便医护人员手持的持针护套3，持针护套3与针座4固定相接。这样，利用持针护套，可方便采血管的插入。

[0011] 实施例3，实施例1或2所述的笔式血样采集针中：所述联接环5上设有方便防刺伤保护套旋套在静脉针头上的铰链折片10，铰链折片10与防刺伤保护套9固定相接。这样，利用铰链折片，可使防刺伤保护套相对联接环作旋转运动，最后套装在静脉针头上，防止医护人员被刺伤。

[0012] 实施例4，实施例1或2或3所述的笔式血样采集针中：在防刺伤保护套上设有定位静脉针头的放置槽8。所述放置槽8为半开口状态，这样，当采血结束拔出采集针时，防刺伤保护套旋套在静脉针头处，利用放置槽防止静脉针头外露，能起到良好的防针刺伤效果，同时，也方便防刺伤保护套旋转安装在静脉针头处。

[0013] 实施例5，实施例1-4任一项所述的笔式血样采集针中：所述持针护套与针座设置为一体。持针护套与针座一体设计，可方便采血，又可防止穿刺针头误伤其它人员。

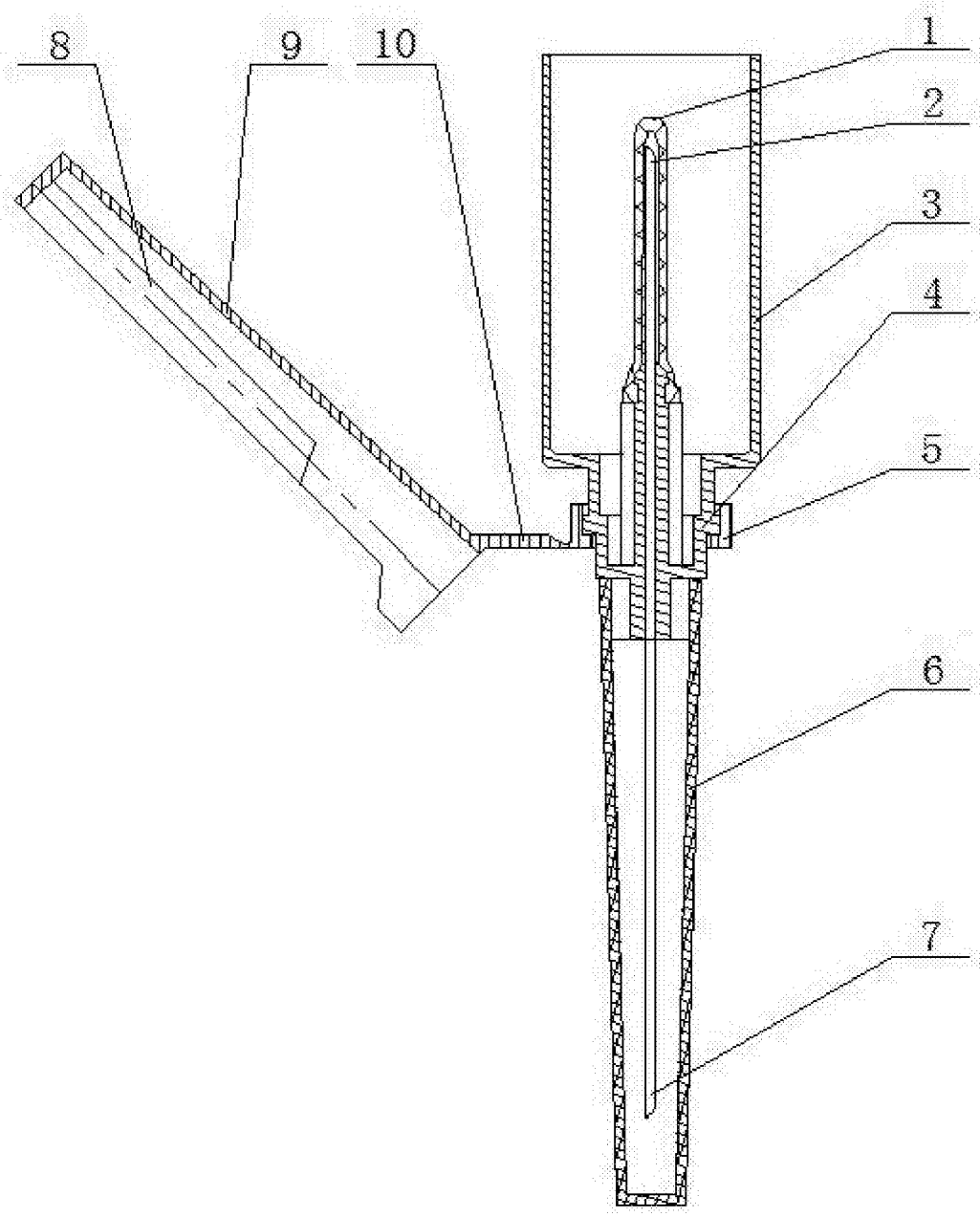

图1