(19) OFICINA ESPAÑOLA DE PATENTES Y MARCAS

ESPAÑA

(11) Número de publicación: **2 977 312**

(21) Número de solicitud: 202331020

(51) Int. Cl.:

E04H 17/22 (2006.01)
E04H 17/14 (2006.01)

(12) SOLICITUD DE PATENTE A2

(22) Fecha de presentación:

07.12.2023

(30) Prioridad:

07.12.2022 FR FR2212902

(43) Fecha de publicación de la solicitud:

21.08.2024

(71) Solicitantes:

LS CONCEPTION, SAS (100.0%)
12 Chemin de Lavaziere
81000 ALBI FR

(72) Inventor/es:

SINTES, Laurent

(74) Agente/Representante:

SANZ-BERMELL MARTÍNEZ, Alejandro

(54) Título: **DISPOSITIVO DE UNIÓN ENTRE UNA ALBARDILLA Y UN POSTE DE CERCA**

(57) Resumen:

La invención se refiere a un dispositivo de unión de una albardilla (200) con postes (100), notable por que comprende postes equipados con sendas bases (500) en las que viene a fijarse la albardilla (200) formada por distintos perfiles longitudinales que se ensamblan:

- por lo menos dos perfiles llamados laterales (210) que presentan un borde interior longitudinal orientado hacia el poste y un borde exterior longitudinal distante del poste, donde dicho borde interior viene a fijarse en dicha base,
- un tercer perfil llamado central (220) que presenta dos bordes longitudinales y viene a ocupar el espacio entre los dos primeros perfiles laterales en el espacio entre los postes.

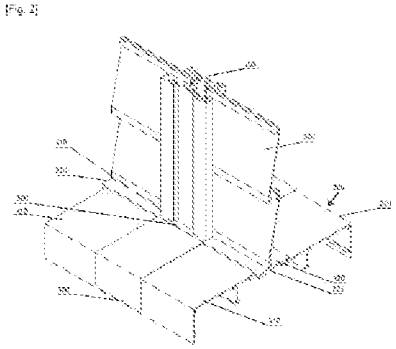

ES 2 977 312 A2

DESCRIPCIÓN

Dispositivo de unión entre una albardilla y un poste de cerca

ÁMBITO DE APLICACIÓN DE LA INVENCIÓN

La invención se refiere al ámbito de las cercas y especialmente a las adaptaciones que permitan llevar a cabo la unión entre una albardilla y un poste en las mejores condiciones.

DESCRIPCIÓN DE LA TÉCNICA ANTERIOR

Una albardilla es un elemento de protección y de estanqueidad por recubrimiento de un elemento de mampostería como la parte superior de una tapia o de un muro.

Su asociación con postes de cerca presenta problemas técnicos que han de resolverse en lo que respecta a la correcta fijación de los postes y/o a la estanqueidad y por lo tanto a la protección ofrecida.

Cuando la albardilla está constituida por un único perfil de cubierta fijado en el borde superior de una tapia, se entiende por qué la fijación de postes influye en la estanqueidad. En efecto, para una correcta fijación, el poste no puede fijarse solo en la albardilla, sino que requiere una fijación en el muro. Ahora bien, si dicha fijación requiere atravesar la albardilla, esto modifica la estanqueidad ofrecida.

Así, por ejemplo, el documento JPH0893168 muestra una albardilla formada por un perfil extruido y perforado con agujeros de paso para zócalos de postes fijados en el borde superior de una tapia.

El documento JPH09279802 describe el uso de una placa de fijación que viene a fijarse previamente en el borde superior de la tapia y propone formas de alojamiento y de sujeción a la vez para una albardilla y para varillas de fijación de una base de poste. Esta solución impide que el zócalo del poste o el poste entero atraviesen la albardilla, pero las varillas de fijación de la base en la placa requieren sendos agujeros de paso y es necesaria una placa intermedia.

Otra solución se describe en la patente FR2852988 en la que la albardilla se realiza en dos partes que se juntan alrededor del poste, por encima de un zócalo de un poste fijado en el borde superior del muro, dicho zócalo preformado presenta formas destinadas a orientar los desagües susceptibles de producirse al nivel de la unión entre las porciones de albardilla y entre dichas porciones y el poste. Dicha solución requiere cortar en obra la albardilla según diferentes planos de corte lo que puede resultar complicado y largo, o también en taller lo que entonces requiere una precisión de colocación de los postes difícil de lograr.

BREVE DESCRIPCIÓN DE LA INVENCIÓN

A raíz de estas constataciones, la solicitante llevó a cabo investigaciones con objeto de mejorar la unión entre una albardilla y un poste, y de resolver así los problemas de la técnica anterior.

Estas investigaciones desembocaron en el diseño y la realización de un dispositivo de unión de una albardilla con postes, donde la albardilla garantiza la protección por recubrimiento de un elemento de mampostería en el que vienen a fijarse dichos postes, notable por que comprende postes equipados con sendas bases en las que viene a fijarse la albardilla formada por varios perfiles longitudinales que se ensamblan:

- por lo menos dos perfiles llamados laterales que presentan un borde interior longitudinal orientado hacia el poste y un borde exterior longitudinal distante del poste, donde dicho borde interior viene a fijarse en dicha base,

- un tercer perfil llamado central que presenta dos bordes longitudinales y viene a ocupar el espacio entre los dos primeros perfiles laterales en el espacio entre los postes.

Esta característica es particularmente ventajosa por que propone una albardilla realizada en por lo menos tres perfiles. Esta descomposición de la albardilla permite fabricar previamente los perfiles sin requerir ningún corte en obra. Del mismo modo, el montaje de la albardilla puede realizarse simplemente después de la instalación de los postes provistos de su base.

Esta base puede formarse previamente en el extremo inferior de los postes, añadirse o formarse por elementos laterales añadidos que ofrezcan los preformados necesarios para la fijación de los bordes interiores de los perfiles laterales de la albardilla.

Para facilitar este montaje, según otra característica particularmente ventajosa de la invención, dicha base comprende formas macho y/o hembra con las que cooperan formas hembra y/o macho preformadas en el borde interior longitudinal de los perfiles laterales que forman la albardilla. La fijación se realiza así por machihembrado de los rebordes, lo que facilita el montaje.

Según otra característica particularmente ventajosa de la invención, dicha albardilla se descompone en dos perfiles laterales idénticos situados uno frente al otro y en un perfil central;

donde el borde interior longitudinal de los perfiles laterales está previamente formado por dichas formas hembra y/o macho con las que cooperan formas macho y/o hembra preformadas en los bordes longitudinales del perfil central como para encajarse y formar una superficie de recubrimiento en el espacio entre los postes.

La albardilla adopta pues un perfil simétrico. Los dos perfiles laterales que la forman proceden del mismo perfil doblado. Los rebordes preformados para su ensamblaje con la base se utilizan para cooperar con los rebordes del perfil central. Por lo tanto, la albardilla diseñada para el dispositivo de unión de la invención es fácil de montar y poco costosa.

Este diseño puede desarrollarse con postes o sin postes. Además, en determinadas situaciones como la cooperación con una superficie vertical contigua a efectos de realización de un vierteaguas, uno de los perfiles laterales puede sustituirse por un perfil especial formando un vierteaguas preformado, de modo que el borde exterior longitudinal entre en contacto con la superficie vertical. Del mismo modo, debido a la semejanza de los perfiles, una sección adoptando una configuración de albardilla sin poste puede garantizar la continuidad de una sección adoptando una configuración en la que la albardilla esté asociada a los postes, y viceversa.

Según otra característica particularmente ventajosa de la invención, para completar el ensamblaje, dicho perfil central presenta bordes transversales preformados para fijarse en la base. Así, dicha base que equipa cada poste está previamente formada en sus caras longitudinales para alojar los rebordes interiores longitudinales de los perfiles laterales y está previamente formada en sus caras transversales para cooperar con los perfiles centrales.

Según otra característica particularmente ventajosa de la invención, el extremo inferior del poste se fija en una pletina que se fija en el elemento de mampostería y dicha base está constituida por elementos añadidos que se fijan en las caras del poste situado enfrente de los bordes interiores de los perfiles laterales de la albardilla. Los postes y las lamas utilizados pueden ser clásicos, por lo cual no requieren ninguna modificación.

Según un modo de realización preferido, pero no limitativo, dicha base está constituida por angulares de los que un lado se fija en el poste y el otro sirve de borde de fijación en el borde interior del perfil lateral de la albardilla.

Según otra característica particularmente ventajosa de la invención, dicha base se coloca y se fija en una pletina que se fija en el elemento de mampostería.

Esta pletina sirve de interfaz mecánica entre el conjunto base y poste y la parte de mampostería.

Según otra característica particularmente ventajosa de la invención, dicha base es un elemento independiente que se intercala entre la pletina y el extremo inferior del poste, lo que facilita su fabricación. Ésta sirve de alza para el poste que, por su parte, puede ser un poste clásico. Así, en tal caso también la realización de la invención puede no requerir una modificación de los postes y lamas constituyendo la cerca a la que tiene que asociarse una albardilla.

Sin embargo, se prevén disposiciones para optimizar la rigidez de la cerca. Por ejemplo, según otra característica particularmente ventajosa, en la cual los postes forman parte de una cerca con elementos rígidos de tipo lamas cuyos extremos se deslizan en carriles preformados en los postes, el dispositivo es relevante porque dicho perfil central comprende una superficie superior que aloja un elemento de unión que coopera con el primer elemento rígido, es decir con la lama más baja.

La pletina, la base y el poste pueden fijarse a la vez antes de su instalación en la parte de mampostería y antes de la instalación de la albardilla.

La pletina contribuye también a la colocación y al mantenimiento en posición de los perfiles que forman la albardilla.

Según otra característica particularmente ventajosa de la invención, dichos perfiles laterales están previamente formados por al menos una proyección longitudinal hacia abajo que presenta un extremo distal

preformado para venir a cooperar a efectos de puesta en posición con una forma preformada para ello en la superficie superior de la pletina. La proyección contribuye a la rigidez del perfil lateral que es un largo perfil lineal.

Según otra característica particularmente ventajosa de la invención, dicho extremo distal está previamente formado para venir a cooperar a efectos de mantenimiento en posición con una forma preformada para ello en la superficie superior de la pletina. Por lo tanto, la albardilla queda sujetada a la pletina y no puede levantarse.

Según un modo de realización preferido, pero no limitativo, dicho extremo está previamente formado por un resalte que coopera con una muesca de sujeción preformada en la pletina, y ellos cooperan una vez que los perfiles laterales estén en su sitio.

Según otra característica particularmente ventajosa de la invención, el dispositivo comprende perfiles de unión planos entre los diferentes perfiles unidos a tope que forman la albardilla.

Estos perfiles planos sirven de eclisa de unión y resultan invisibles al situarse en la cara interior de los perfiles laterales.

Según otra característica particularmente ventajosa de la invención, cuando el poste se fija directamente en la pletina y que la base está constituida por elementos laterales añadidos y fijados en el poste, una calza de estanqueidad viene a ocupar el volumen hueco del extremo inferior del poste para constituir una superficie de desagüe para las aguas que penetren en el poste, situándose dicha superficie a una altura superior a la de las superficies de los perfiles laterales de la albardilla una vez fijados.

Según otra característica particularmente ventajosa de la invención, el perfil central de la albardilla apoya sobre una porción de dicha calza de estanqueidad.

Según otra característica particularmente ventajosa de la invención, dicho perfil central presenta bordes transversales preformados para fijarse en dicha calza de estanqueidad.

Según otra característica particularmente ventajosa de la invención, dicho perfil central presenta bordes transversales preformados por una hendidura de unión y la base presenta caras transversales provistas de una hendidura de unión que viene enfrente de la hendidura de unión del perfil central, de modo que un perfil de unión plano que se introduce en dichas hendiduras asegura la unión entre la base y el perfil central de la albardilla.

Según otra característica particularmente ventajosa de la invención, el dispositivo comprende perfiles planos de recubrimiento de las zonas de intersección entre los diferentes perfiles unidos a tope que forman la albardilla. Estos perfiles garantizan la estanqueidad al nivel de las zonas de unión. Esta estanqueidad puede completarse con el uso de material adhesivo insertado entre las superficies de contacto (masilla, silicona, etc.).

Según un modo de realización preferido, los diferentes elementos constitutivos del dispositivo son de aluminio.
Sin embargo, la descomposición en varias partes y la posibilidad de utilizar la albardilla en aplicaciones sin poste o con perfiles especiales como el que forma un vierteaguas llevaron a la solicitante a proponer elementos del dispositivo, y especialmente de la albardilla, en material diferente como el PVC (Policloruro de Vinilo) o el acero.
La invención se refiere igualmente a la cerca formada por los postes y la albardilla que adoptan todas o parte de las características anteriormente descritas.

Los conceptos fundamentales de la invención que se acaban de exponer en su forma más elemental, otros detalles y características resaltarán más claramente de la lectura de la siguiente descripción y con respecto a los dibujos adjuntos que dan, a título de ejemplos no limitativos, modos de realización de un dispositivo conforme con la invención.

BREVE DESCRIPCIÓN DE LOS DIBUJOS

Fig. 1 es un dibujo esquemático de una vista en perspectiva de un tramo de cerca equipado con un modo de realización del dispositivo de la invención;

Fig. 2 es un dibujo esquemático de una vista en perspectiva del dispositivo de la invención al nivel de un poste;

Fig. 3 es un dibujo esquemático de una vista en perspectiva explosionada del ensamblaje al nivel de un poste;

Fig. 4 es un dibujo esquemático de una vista lateral de sección parcial del ensamblaje de las figuras 2 y 3;

Fig. 5 es un dibujo esquemático de una vista parcial en planta (sin albardilla) del ensamblaje de las figuras 2 y 3;

Fig. 6 es un dibujo esquemático de una vista en perspectiva explosionada del ensamblaje poste, base y pletina;

Fig. 7 es un dibujo esquemático de una vista en perspectiva de la pletina sola;

Fig. 8 es un dibujo esquemático de una vista lateral de sección parcial de un ensamblaje al nivel del poste, con otro modo de realización de lamas;

Fig. 9 es un dibujo esquemático de una vista lateral en sección de un ensamblaje de la albardilla sin poste;

Fig. 10 es un dibujo esquemático de una vista lateral en sección de un ensamblaje de la albardilla sin poste y que hace las veces, en uno de sus perfiles laterales, de vierteaguas;

Fig. 11 es un dibujo esquemático de una vista en perspectiva explosionada del ensamblaje poste, base y pletina según otro modo de realización;

Fig. 12 es un dibujo esquemático de una vista en perspectiva explosionada del ensamblaje de la figura 11, con la calza de estanqueidad introducida en el extremo inferior del poste;

Fig. 13 es un dibujo esquemático de una vista en perspectiva explosionada del ensamblaje de la figura 11, con los elementos de albardilla y de cerca.

DESCRIPCIÓN DE MODOS PREFERIDOS DE REALIZACIÓN

Como se ilustra en la figura 1, el dispositivo de unión de la invención se utiliza para garantizar la unión entre los postes 100 del tramo de cerca C ilustrado y la albardilla 200 que protege, cubriéndolo, el borde superior de la tapia M.

Como se ilustra, esta cerca C es del tipo de las que tienen elementos rígidos, tales como las lamas horizontales 300, cuyos extremos se deslizan en carriles previamente formados en los postes verticales 100.

Como se ilustra en las figuras 2, 3, 4 y 5, el dispositivo comprende una pletina 400 que sostiene una base 500 en la que se sitúa el extremo inferior 110 del poste 100. Estos tres elementos van fijados entre sí por atornillado para formar un conjunto instalado y fijado mediante las varillas roscadas 410 en la tapia M. Una vez que estos conjuntos estén fijados en la tapia M, la albardilla 200 está instalada.

Esta última está formada por perfiles longitudinales que se ensamblan entre sí y se asocian a las bases 500 que equipan cada poste 100 para formar una protección por encima de la tapia M.

Más precisamente, dicha albardilla 200 se descompone en dos perfiles laterales idénticos 210 situados uno frente al otro y en un perfil central 220.

El borde interior 211 (es decir el que está orientado hacia los postes 100) de los perfiles laterales 210 adopta la forma macho de un perfil plano horizontal que viene a introducirse en una forma hembra constituida por un carril horizontal 510 y 520 previsto a tal efecto en ambas caras longitudinales de la base 500 (cf. figura 6). El reborde 211 se sujeta por apriete.

Como se ilustra, la base 500 es una porción de un elemento perfilado cuya cara inferior apoya en la pletina 400 y que recibe en su cara superior el poste 100. Pasos para tornillos la atraviesan verticalmente para autorizar dicha unión atornillada de estos tres elementos.

Del mismo modo, ésta comprende caras longitudinales (paralelas al eje longitudinal de los perfiles que forman la albardilla 200) en las que están previamente formados dichos carriles 510 y 520 y caras transversales (perpendiculares al eje longitudinal de los perfiles que forman la albardilla 200) en las que está prevista una hendidura de unión 530.
Los carriles 510 y 520 están formados por dos proyecciones paralelas 511, 512 y 521, 522 entre las que se introduce el reborde 211. La elasticidad necesaria para el apriete se lleva a cabo mediante el adelgazamiento de la proyección inferior 512 y 522 y por el hecho de que está bordeada en su cara exterior por una ranura longitudinal 513 y 523 que, prevista en la cara longitudinal de la base 500, facilita su deformación.

Solo una porción del reborde 211 se aloja en los carriles 510 y 520. En su porción situada entre los postes 100 (y por lo tanto entre las bases 500), el reborde interior 211 viene a fijarse por apriete en los rebordes 221 y 222 del perfil central 220. El preformado de dichos rebordes 221 y 222 reproduce el de los carriles 510 y 520, en particular con una proyección inferior adelgazada para facilitar la deformación necesaria para el apriete.

Solo aparece una porción de los perfiles formando la albardilla en las figuras 2 y 3, la longitud de estos perfiles corresponde aproximadamente a la distancia entre los postes (un poco más para los perfiles laterales 210 y un poco menos para el perfil central 220). La distancia entre los postes se define como para transportar en buenas condiciones los elementos perfilados de gran longitud constituyentes de la albardilla y susceptibles de presentar una flexión. Las superficies y perfiles se unen a tope y el recubrimiento formado por la albardilla 200 es
completo.

Para garantizar el ensamblaje entre el perfil central 220 y las caras transversales de la base, dicho perfil central 220 presenta bordes transversales preformados por una hendidura de unión 223 que viene enfrente de la hendidura de unión 530, de modo que un primer perfil de unión plano 610 garantiza la unión entre la base 500 y el perfil central 220 de la albardilla. Según el modo de realización preferido, pero no limitativo, ilustrado, el papel del primer perfil de unión plano 610 consiste en hacer una unión y un soporte de estanqueidad para la adición de una junta de tipo masilla o silicona. No está fijada, solo encajada. Este perfil 610 queda bloqueado en la base 500 gracias a los tornillos de fijación del poste en 400. Puede bloquearse en traslación en el perfil central 220 por apriete de las ranuras laterales formando la hendidura 223.

Otros perfiles planos vienen a completar las diferentes uniones.

Así, como se ilustra en las figuras 3 y 4, el dispositivo comprende perfiles de unión planos entre los extremos de los perfiles laterales 210 unidos a tope que forman la albardilla 200. Estos perfiles de unión planos 620, 630 y 640 se sitúan contra la superficie inferior de dichos perfiles laterales 210 y cooperan, deslizándose en ellos, con alojamientos formados por proyecciones 212, 213, 214 y 216 que parten de dicha superficie interior y crean superficies de guía y de apoyo para dichos perfiles planos que hacen las veces de cubrejuntas.

Una de estas proyecciones hacia abajo, a saber, la proyección 213, presenta un extremo distal 215 que viene a cooperar, a efectos de puesta en posición, con una forma 420 preformada para ello en la superficie superior de la pletina 400. Así, la pletina 400 contribuye también a la correcta colocación de la albardilla 200. Este extremo distal 215 adopta la forma de un canal roscado para autorizar el cierre (no ilustrado) de la albardilla en el extremo de la tapia. Además, está previamente formado por un resalte 217 que sobresale y coopera con una superficie de sujeción 421 preformada en la ranura 420.

Como se ilustra, el dispositivo comprende perfiles planos de recubrimiento 700 de las zonas de intersección entre los diferentes perfiles unidos a tope que forman la albardilla 200, lo que impide así la infiltración de agua entre los perfiles. Estos perfiles planos de recubrimiento 700 se fijan por pegado.

Dicho perfil central 220 comprende asimismo una superficie superior que aloja una porción del angular de unión 650 para cooperar con el borde inferior de la primera lama 300 (la más baja) constituyente del panel de cerca.

Esta cooperación contribuye a la correcta colocación y a la rigidez de la lama, y por lo tanto del panel, especialmente cuando las lamas 300 están constituidas por un perfil plano que se puede inclinar, como se ilustra en las figuras 1 a 5.

Esta cooperación no es necesaria cuando las lamas 300' son perfiles de sección rectangular más rígida, como se ilustra en la figura 8.

Otra característica que contribuye a la rigidez de la cerca es relativa al poste 100. Como se aprecia en las figuras 4 y 5, este poste presenta caras previstas de sendos perfiles de sujeción 120 de un perfil adicional de refuerzo 800 que puede asociarse o no al poste 100, según las necesidades, y colocarse según la orientación del viento al que esté sometida la cerca.

Otra característica que contribuye a la optimización de la cerca es relativa a la posibilidad de orientación angular de la posición del conjunto formado por la pletina 400, la base 500 y el poste 100 con respecto a la tapia M.

Esta orientación angular se hace posible gracias a tornillos 900 cuyas varillas roscadas 910 se atornillan en agujeros roscados 430 que atraviesan la pletina 400 (cf. figura 7). Al entrar directa o indirectamente en contacto con la tapia M, toman apoyo en esta última de modo que la posición del tornillo 900 en el agujero

430 influye en la posición angular de la pletina 400 a la que está unido. Así, el poste 100 puede ser vertical a pesar de las imperfecciones de la tapia M.

Como se ilustra en la figura 7, la pletina 400 es un elemento rectangular plano previsto en la cara superior de las ranuras longitudinales 420 que cooperan con los extremos distales 215 de las proyecciones hacia la parte inferior 213 de los perfiles laterales 210 de la albardilla 200 y atravesado por:

– agujeros roscados 430 para alojar los tornillos 900 de ajuste de la posición angular,

– agujeros lisos 440 asociados a una ranura realizada en la cara inferior para alojar los tornillos de ensamblaje 441 del conjunto pletina 400, base 500 y poste 100,

– agujeros oblongos 450 que permiten el paso de las varillas roscadas 410 ancladas en la tapia M para fijar dicho conjunto en la tapia M.

Del mismo modo, la cara inferior está equipada con dos ranuras longitudinales 460 que comunican con los agujeros roscados pasantes 420 para alojar tacos de apoyo 461, de modo que los extremos inferiores de las varillas roscadas 910 de los tornillos de ajuste angular 900 no entran directamente en contacto con la tapia M cuando éstos toman apoyo en esta última.

La figura 9 y la figura 10 ilustran la flexibilidad de uso de una terminación descompuesta en varias partes.

Así, por ejemplo, y como se ilustra en la figura 9, la albardilla 200 utilizada en el marco del dispositivo de unión anteriormente descrito se puede utilizar en ausencia de postes. Entonces, no es necesario prever una fijación dimensionada para estos últimos. La pletina 400' constituida por un perfil es la única en garantizar la interfaz mecánica entre la tapia M en la que está fijada y los tres perfiles 210, 220, 210 formando la albardilla 200.

La fijación se lleva a cabo mediante por lo menos una varilla roscada anclada en la tapia M y que atraviesa parcialmente la pletina 400' de modo que el apriete de una tuerca en esta última y su apoyo en la superficie de la pletina garantizan la fijación.

El perfil constituyente de la pletina 400' adopta un perfil simétrico formando zonas de alojamiento 420' de los extremos distales 215 de las proyecciones 213 de los perfiles 210 a efectos de sujeción.

Del mismo modo, el perfil está previamente formado por una doble proyección central 430' preformada para cooperar a efectos de sujeción con el perfil central 220 al nivel de la hendidura de unión 223.

La figura 10 ilustra una utilización de una albardilla 200' en tres partes donde los perfiles laterales 210' y 240' fueron modificados para proponer el recubrimiento de una superficie de una tapia M' contigua a una superficie vertical para formar un vierteaguas.

La fijación en la tapia M' es garantizada por la pletina 400' ilustrada en la figura 9 y el perfil central 220 de la albardilla sigue siendo el mismo. Como se ilustra, el perfil 210' es simplificado en estas proyecciones interiores y el perfil 240' adopta la forma de una escuadra cuya parte vertical se proyecta hacia arriba y entra en contacto con la superficie vertical de la tapia M'.

Este contacto es estanco por medio de una junta.

El modo de realización ilustrado en las figuras 11, 12 y 13 difiere del que se ha descrito anteriormente por que el extremo inferior del poste 100' se fija directamente en la pletina 400'' y que la base 500' está constituida por elementos añadidos, en tal caso por angulares 510' y 520' que se fijan en las caras del poste 100' enfrente de los bordes interiores 211' de los perfiles laterales 210' de la albardilla. El lado vertical del angular apoya contra la cara del poste 100' y se atornilla. El lado horizontal del angular se proyecta transversalmente y sirve de forma macho que viene a cooperar con una muesca hembra prevista en el borde interior 211' de los perfiles laterales 210'.

Según este modo de realización, una calza de estanqueidad 530' sirve de tapa invertida en el extremo inferior del poste 100' al ocupar el volumen hueco del extremo inferior del poste para constituir una superficie de desagüe que penetra en el poste 100'. Esta calza de estanqueidad 530' se dimensiona y se forma previamente de modo que su superficie superior 531' se sitúe a una altura superior a la de las superficies de los perfiles laterales 210' de la albardilla una vez fijados en la base 500'.

Esta calza 530' adopta una forma compleja ya que reproduce, para casar con él a efectos de estanqueidad, el perfil del alma hueca del poste 100' y que está previamente formada por proyecciones longitudinales 532' y 533' (paralelas al eje longitudinal de la albardilla) para poder cooperar con ranuras y volúmenes huecos

previstos en el perfil central 220' a efectos de fijación. Esta calza 530' está previamente formada también para autorizar la fijación directa del extremo inferior del poste 100' en la pletina 400'.

Se entiende que el dispositivo que acaba de describirse y representarse lo fue con fines de divulgación y no de limitación. Desde luego, podrán aportarse diversas rectificaciones, modificaciones y mejoras a los ejemplos anteriores, sin que por ello salgan del marco de la invención.

Así, por ejemplo, pese a que los modos de realización ilustrados muestren una base con formas hembra para alojar los rebordes interiores de los perfiles laterales y los perfiles de unión planos con el perfil central, la base puede, según un modo de realización no ilustrado, tener proyecciones laterales, es decir formas macho con las que cooperan formas hembra preformadas en los rebordes interiores de los perfiles.

REIVINDICACIONES

1.- Dispositivo de unión de una albardilla (200) con postes (100), garantizando la albardilla la protección por recubrimiento de un elemento de mampostería (M) en el que vienen a fijarse dichos postes, CARACTERIZADO POR QUE comprende postes equipados con sendas bases (500) en las que viene a fijarse la albardilla (200) formada por varios perfiles longitudinales que se ensamblan:

- por lo menos dos perfiles llamados laterales (210) que presentan un borde interior longitudinal orientado hacia el poste y un borde exterior longitudinal distante del poste, donde dicho borde interior viene a fijarse en dicha base,

- un tercer perfil llamado central (220) que presenta dos bordes longitudinales y viene a ocupar el espacio entre los dos primeros perfiles laterales en el espacio entre los postes.

2.- Dispositivo según la reivindicación 1, CARACTERIZADO POR QUE dicha base (500) comprende formas macho y/o hembra con las que cooperan formas hembra y/o macho preformadas en el borde interior longitudinal de los perfiles laterales (210) que forman la albardilla.

3.- Dispositivo según la reivindicación 2, CARACTERIZADO POR QUE dicha albardilla (200) se descompone en dos perfiles laterales (210) idénticos situados uno frente al otro y en un perfil central (220); donde el borde interior longitudinal (211) de los perfiles laterales (210) está previamente formado por dichas formas hembra y/o macho con las que cooperan formas macho y/o hembra preformadas en los bordes longitudinales (221) del perfil central (220) como para encajarse y formar una superficie de recubrimiento en el espacio entre los postes.

4.- Dispositivo según la reivindicación 3, CARACTERIZADO POR QUE dicho perfil central (220) presenta bordes transversales preformados para fijarse en la base (500).

5.- Dispositivo según la reivindicación 4, CARACTERIZADO POR QUE dicha base (500) que equipa cada poste está previamente formada en sus caras longitudinales para alojar los rebordes interiores longitudinales (211) de los perfiles laterales (210) y está previamente formada en sus caras transversales para cooperar con los perfiles centrales (220).

6.- Dispositivo según cualquiera de las reivindicaciones 1 a 5, CARACTERIZADO POR QUE dicha base (500) se coloca y se fija en una pletina (400) que se fija en el elemento de mampostería.

7.- Dispositivo según la reivindicación 6, CARACTERIZADO POR QUE dicha base (500) es un elemento independiente que se intercala entre la pletina (400) y el extremo inferior del poste (100).

8.- Dispositivo según la reivindicación 3, CARACTERIZADO POR QUE el extremo inferior del poste (100') se fija en una pletina (400') que se fija en el elemento de mampostería y dicha base (500') está constituida por elementos añadidos (510', 520') que se fijan en las caras del poste (100') situado enfrente de los bordes interiores (211') de los perfiles laterales (210') de la albardilla.

9.- Dispositivo según la reivindicación 8, CARACTERIZADO POR QUE dicha base (500') está constituida por angulares (510', 520') de los que un lado se fija en el poste (100') y el otro sirve de borde de fijación en el borde interior (211') del perfil lateral (210') de la albardilla.

10.- Dispositivo según la reivindicación 8 o 9, CARACTERIZADO POR QUE una calza de estanqueidad (530') viene a ocupar el volumen hueco del extremo inferior del poste (100') para constituir una superficie de desagüe para las aguas que penetren en el poste (100'), situándose dicha superficie a una altura superior a la de las superficies de los perfiles laterales (210') de la albardilla (200') una vez fijados en la base (500').

11.- Dispositivo según la reivindicación 10, CARACTERIZADO POR QUE dicho perfil central (220') presenta bordes transversales preformados para fijarse en dicha calza de estanqueidad (500').

12.- Dispositivo de unión según las reivindicaciones 4 y 5, CARACTERIZADO POR QUE dicho perfil central (220) presenta bordes transversales preformados por una hendidura de unión (223) y la base presenta caras transversales provistas de una hendidura de unión (530) que viene enfrente de la hendidura de unión (223) del perfil central (220), de modo que un perfil de unión plano (610) que se introduce en dichas hendiduras asegura la unión entre la base (500) y el perfil central (220) de la albardilla.

13.- Dispositivo según cualquiera de las reivindicaciones 6 a 8, CARACTERIZADO POR QUE dichos perfiles laterales (210) están previamente formados por al menos una proyección hacia abajo que presenta un extremo distal (215) preformado para venir a cooperar a efectos de puesta en posición con una forma (420) preformada para ello en la superficie superior de la pletina (400).

14.- Dispositivo según la reivindicación 13, CARACTERIZADO POR QUE dicho extremo distal (215) está previamente formado para venir a cooperar a efectos de mantenimiento en posición con una forma (421) preformada para ello en la superficie superior de la pletina (400).

15.- Dispositivo según cualquiera de las reivindicaciones anteriores en la cual los postes (100) forman parte de una cerca con elementos rígidos de tipo lamas (300) cuyos extremos se deslizan en carriles preformados en los postes, CARACTERIZADO POR QUE dicho perfil central (220) comprende una superficie superior que aloja un elemento de unión que coopera con el primer elemento rígido.

16.- Dispositivo de unión según cualquiera de las reivindicaciones anteriores, CARACTERIZADO POR QUE comprende perfiles de unión planos (620, 630, 640) entre los diferentes perfiles unidos a tope que forman la albardilla.

17.- Dispositivo de unión según cualquiera de las reivindicaciones anteriores, CARACTERIZADO POR QUE comprende perfiles planos (700) de recubrimiento de las zonas de intersección entre los diferentes perfiles unidos a tope que forman la albardilla (200).

[Fig. 1]

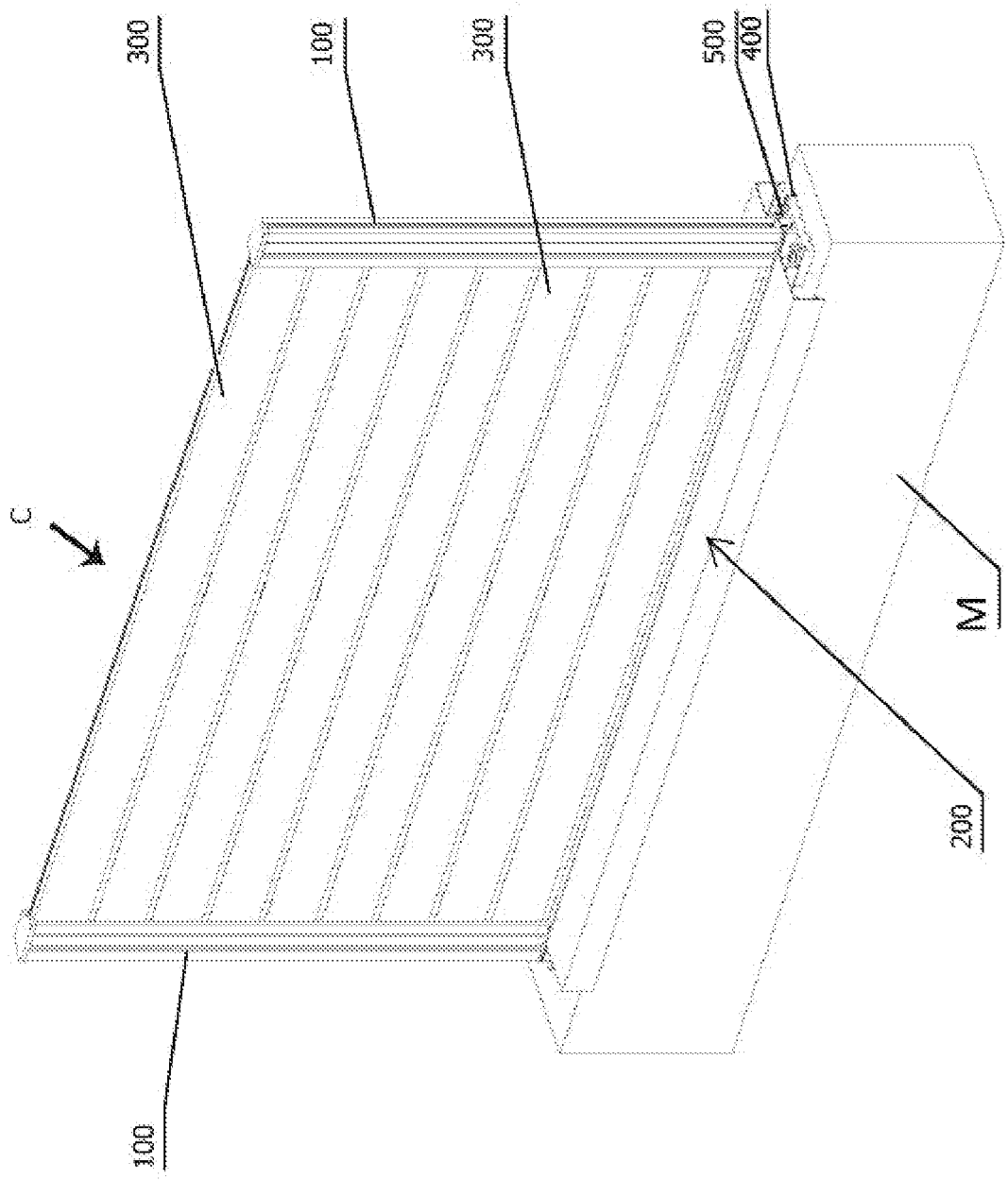

[Fig. 2]

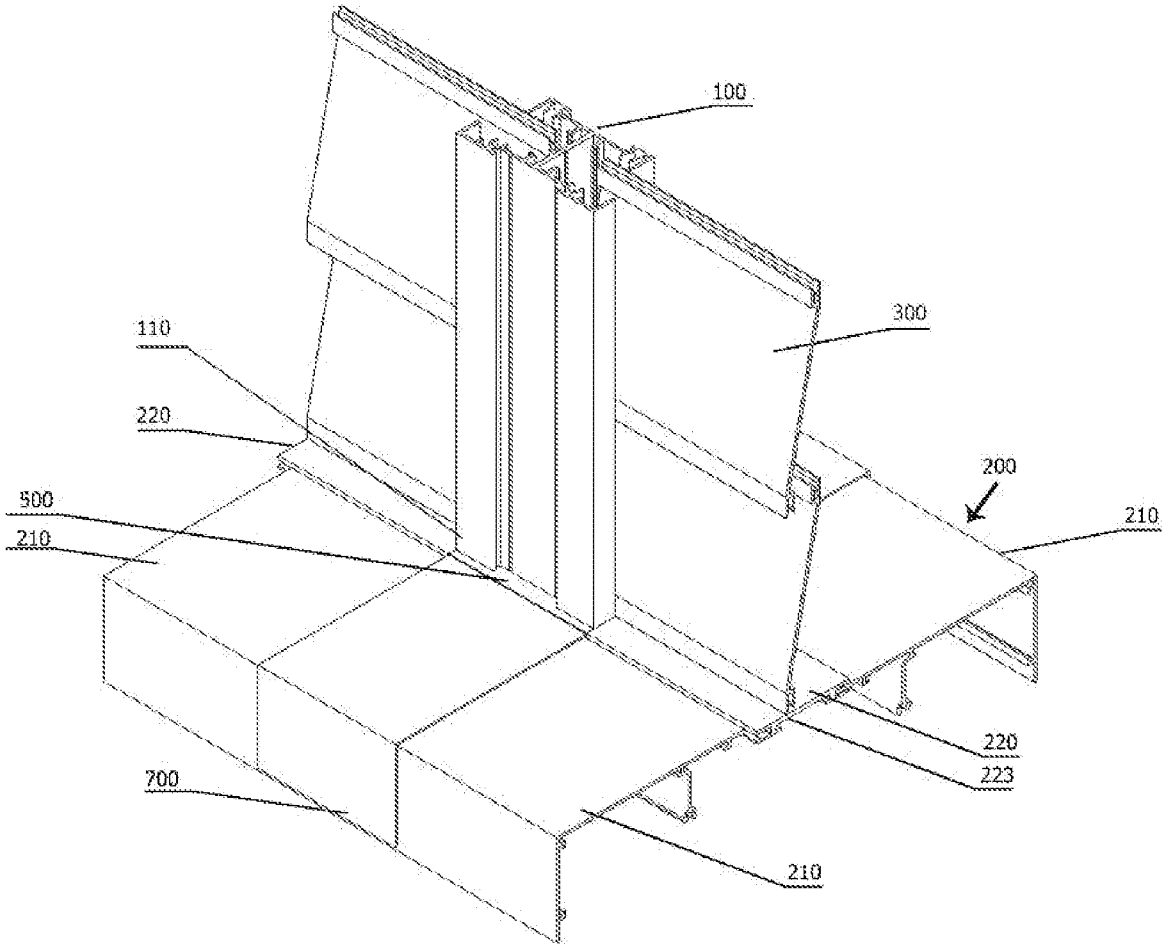

[Fig. 3]

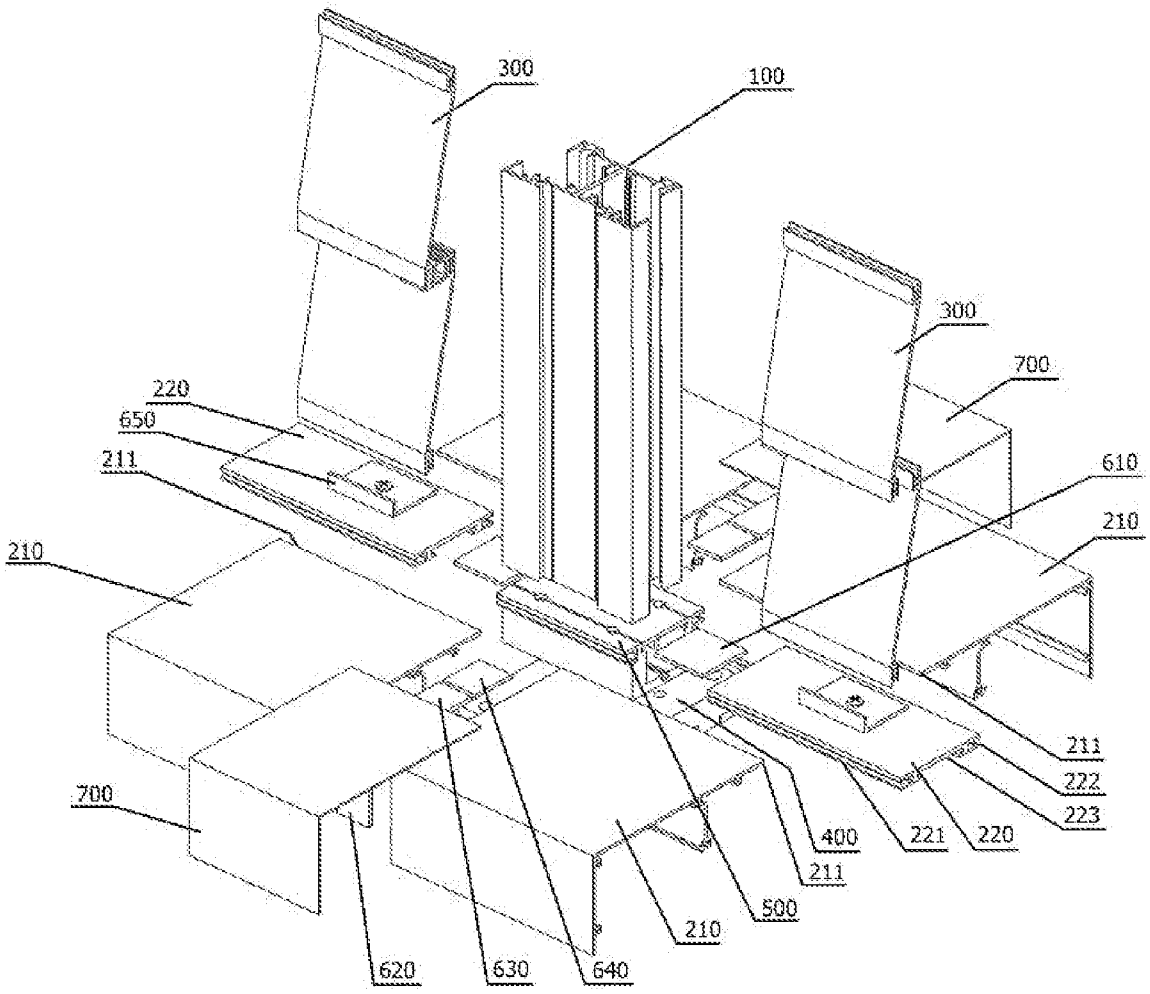
300
100
300
700
220
650
211
610
210
210
211
222
223
700
400
221
220
211
500
210
620
630
640

[Fig. 4]

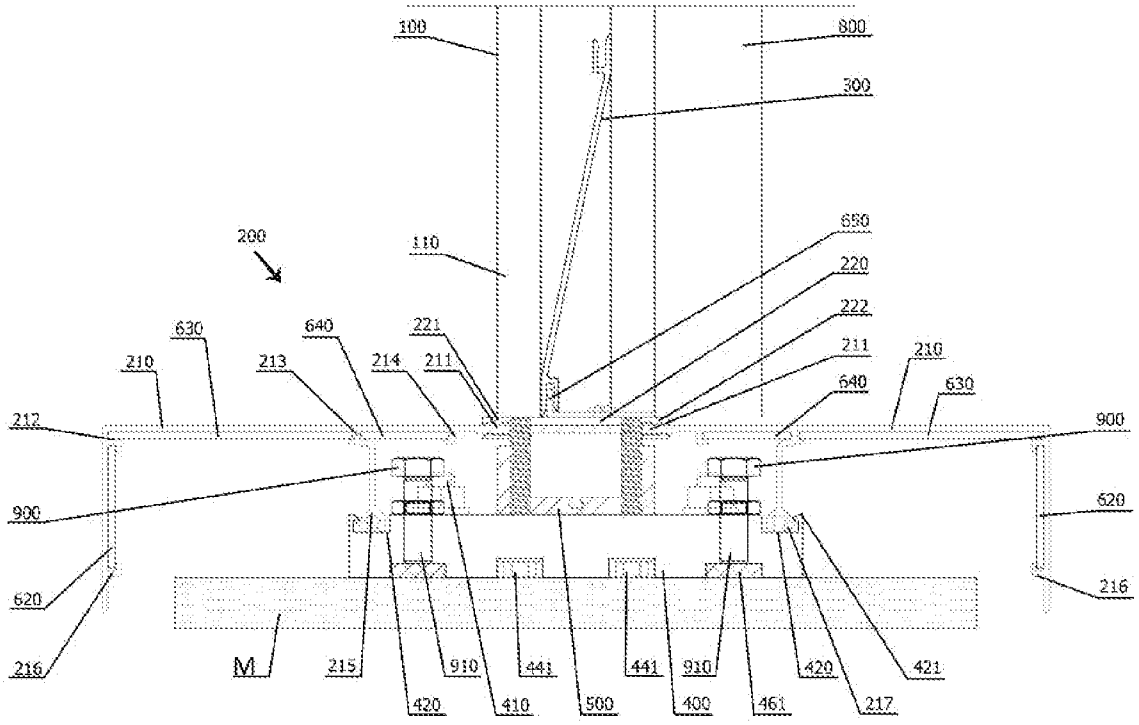
100
800
300
200
110
650
220
222
211
210
630
640
221
213
214
212
900
620
216
M
215
910
441
500
400
461
420
421
217

[Fig. 5]

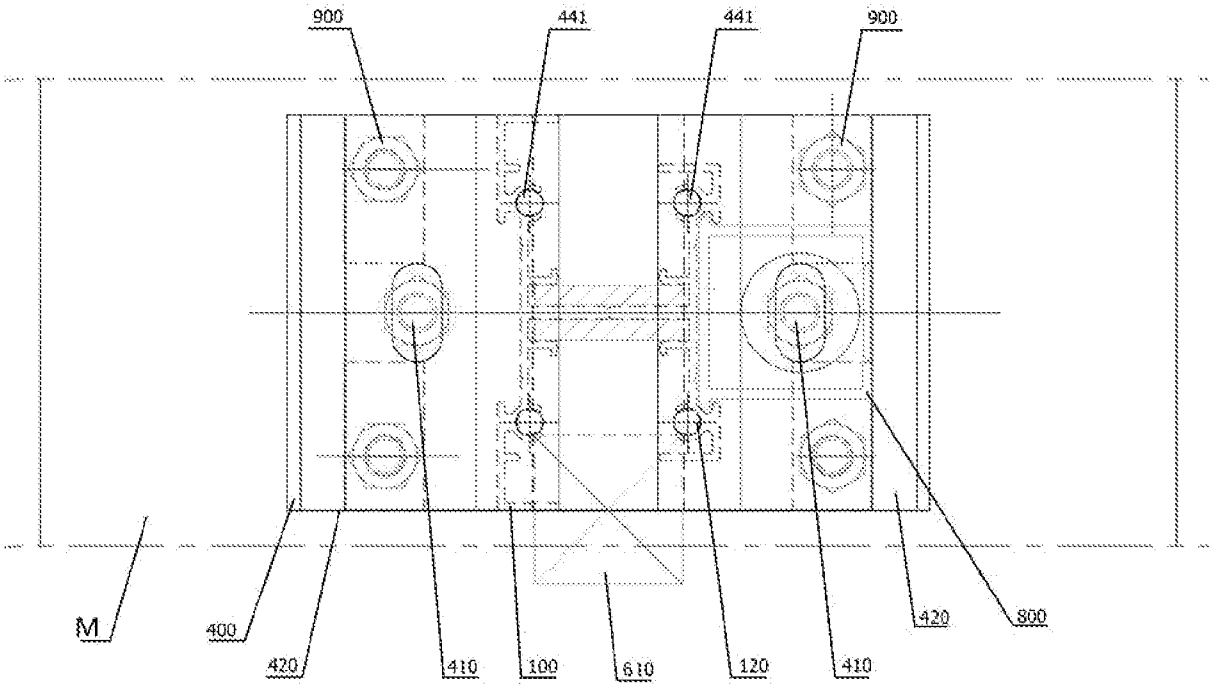

[Fig. 6]

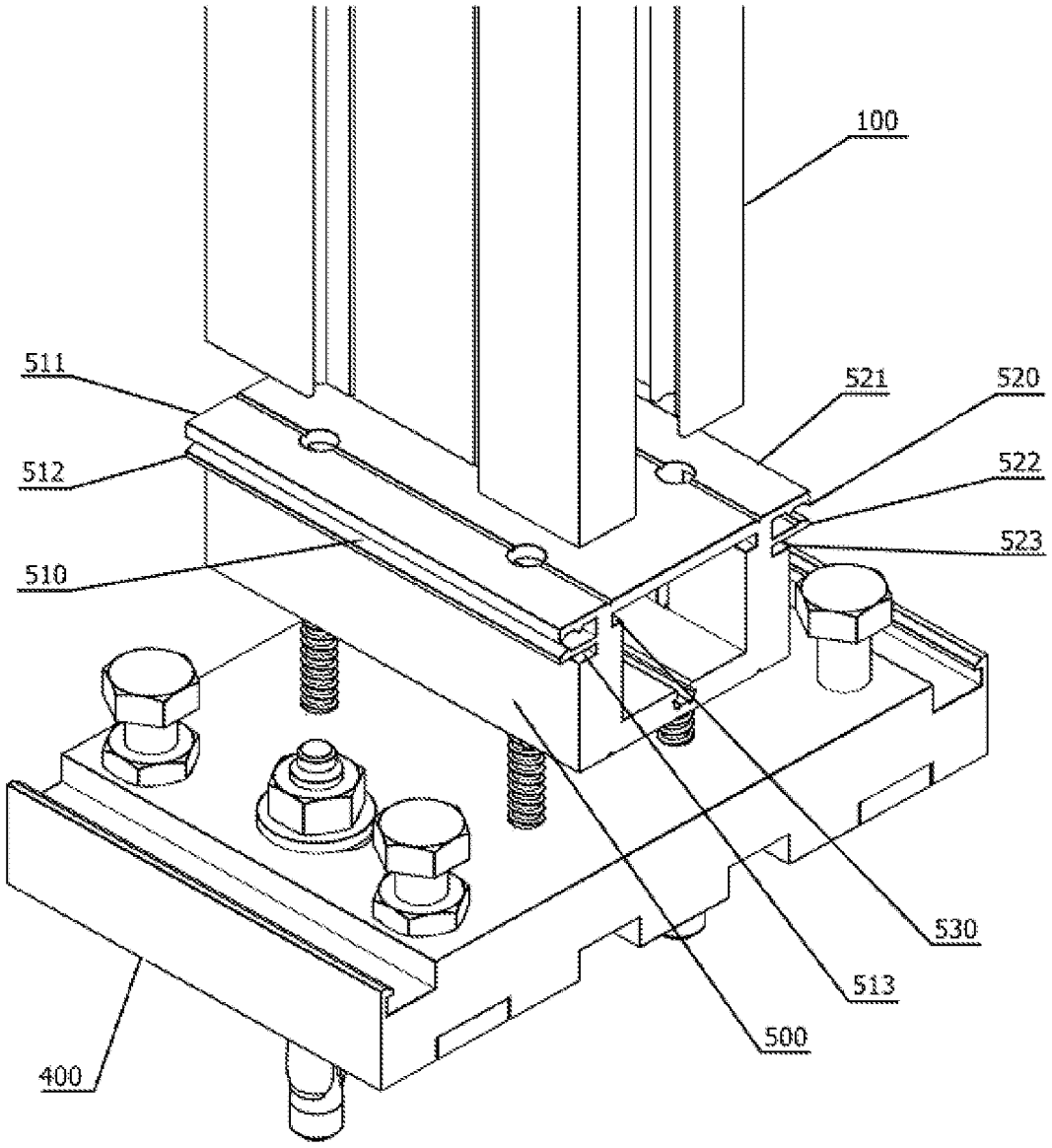

[Fig. 7]

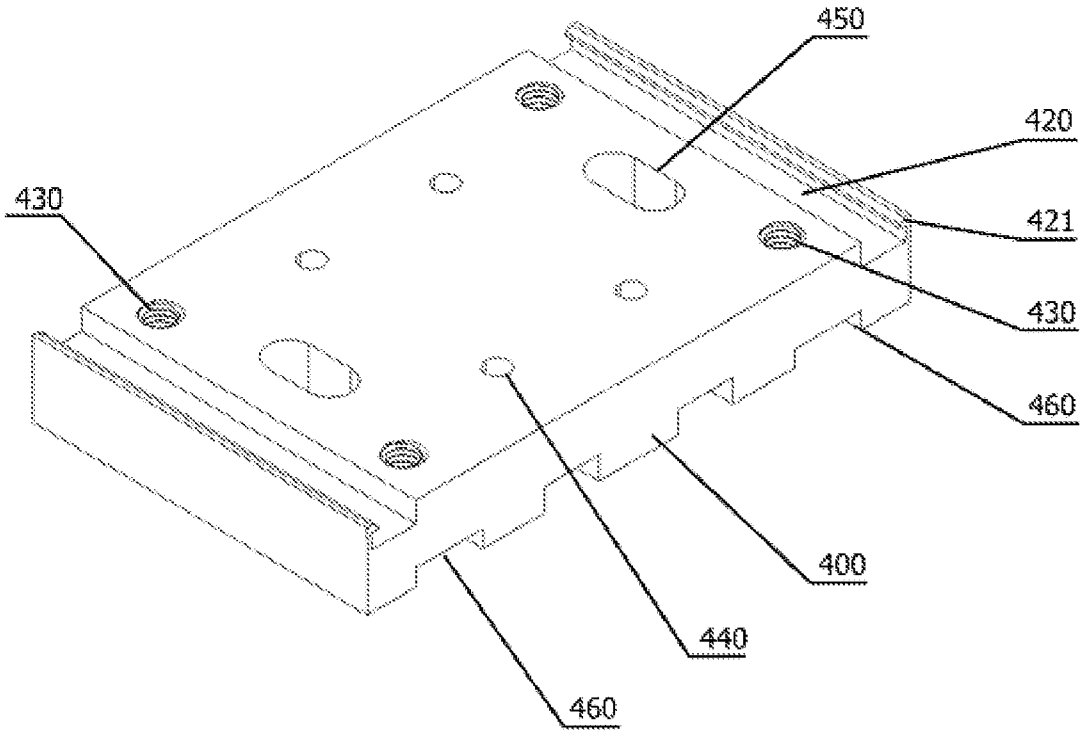

[Fig. 8]

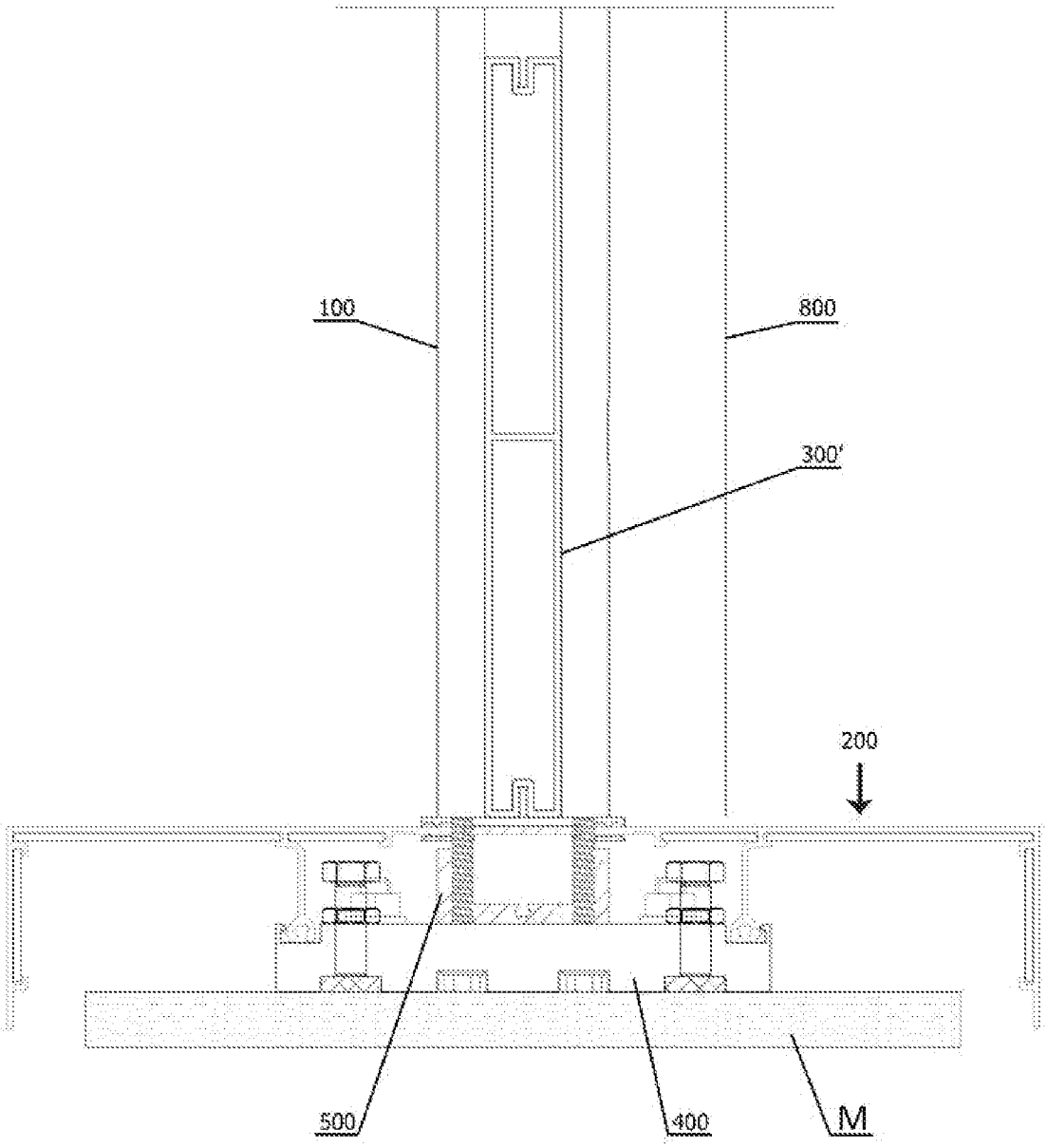

[Fig. 9]

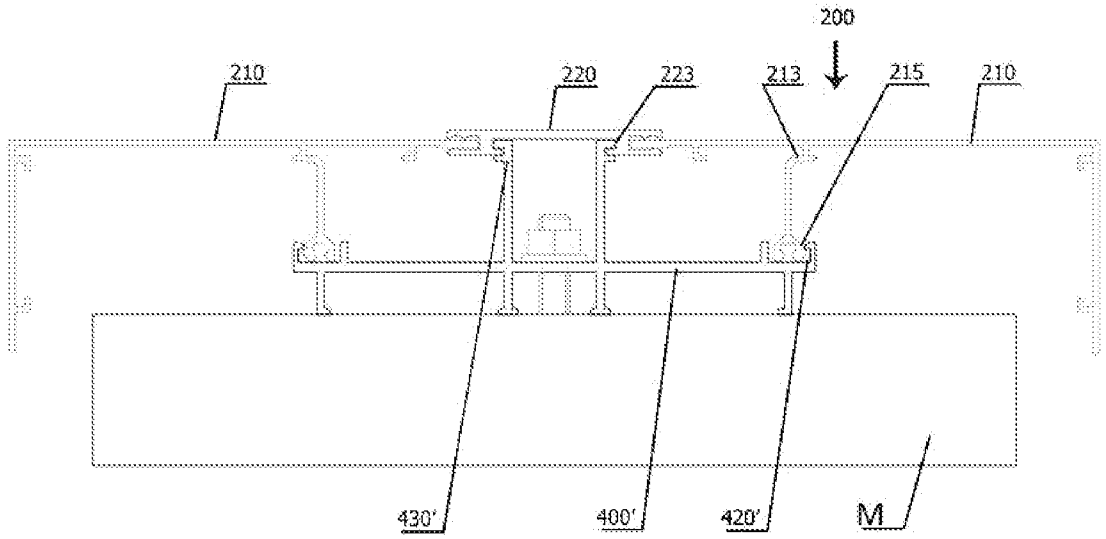

[Fig. 10]

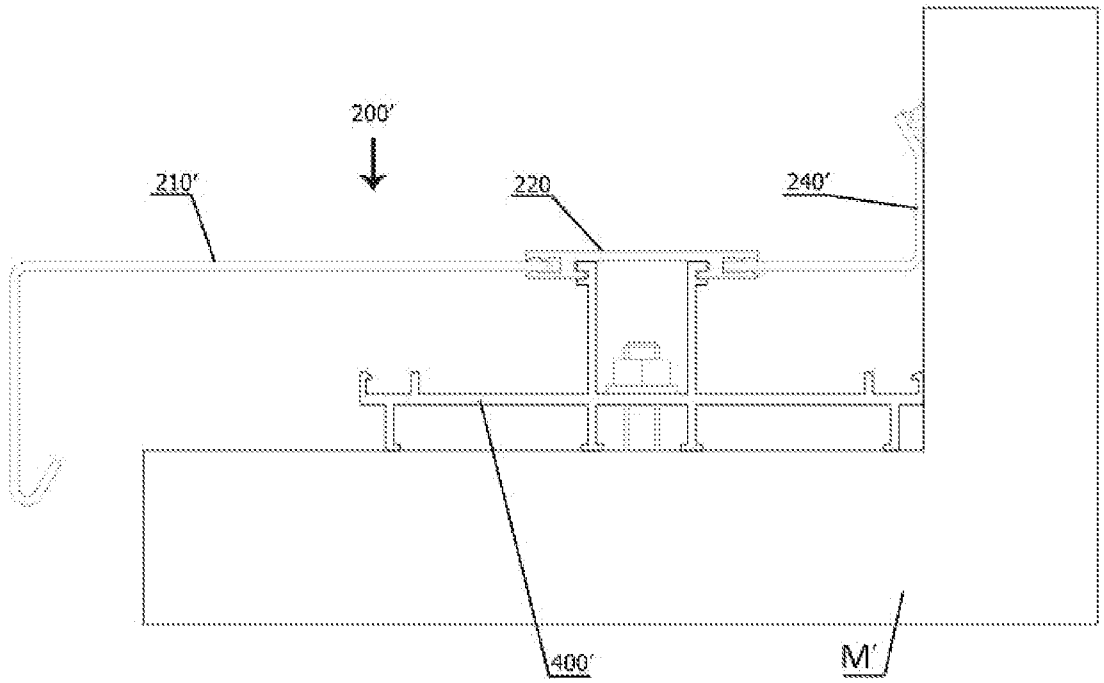

[Fig. 11]

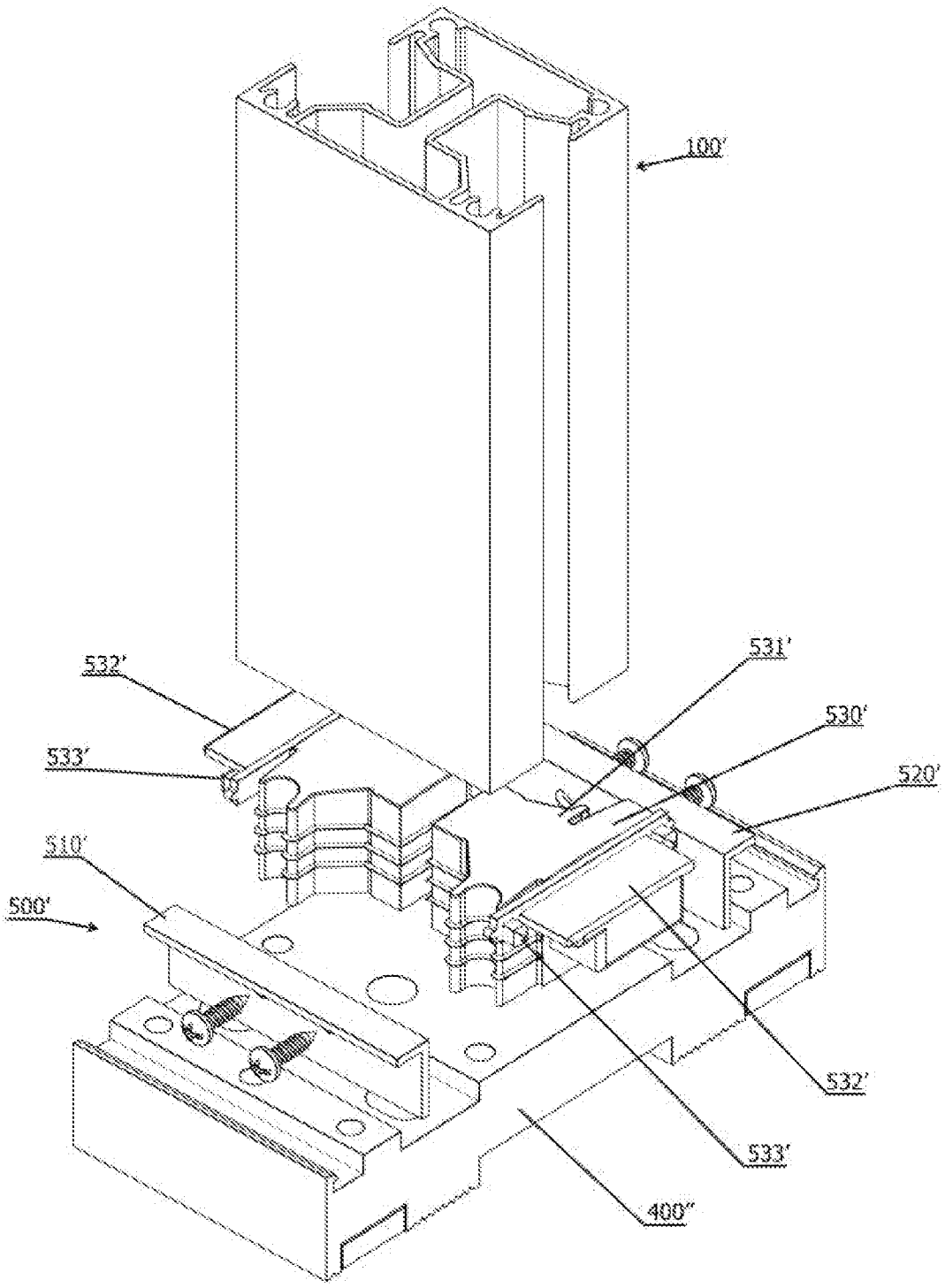

[Fig. 12]

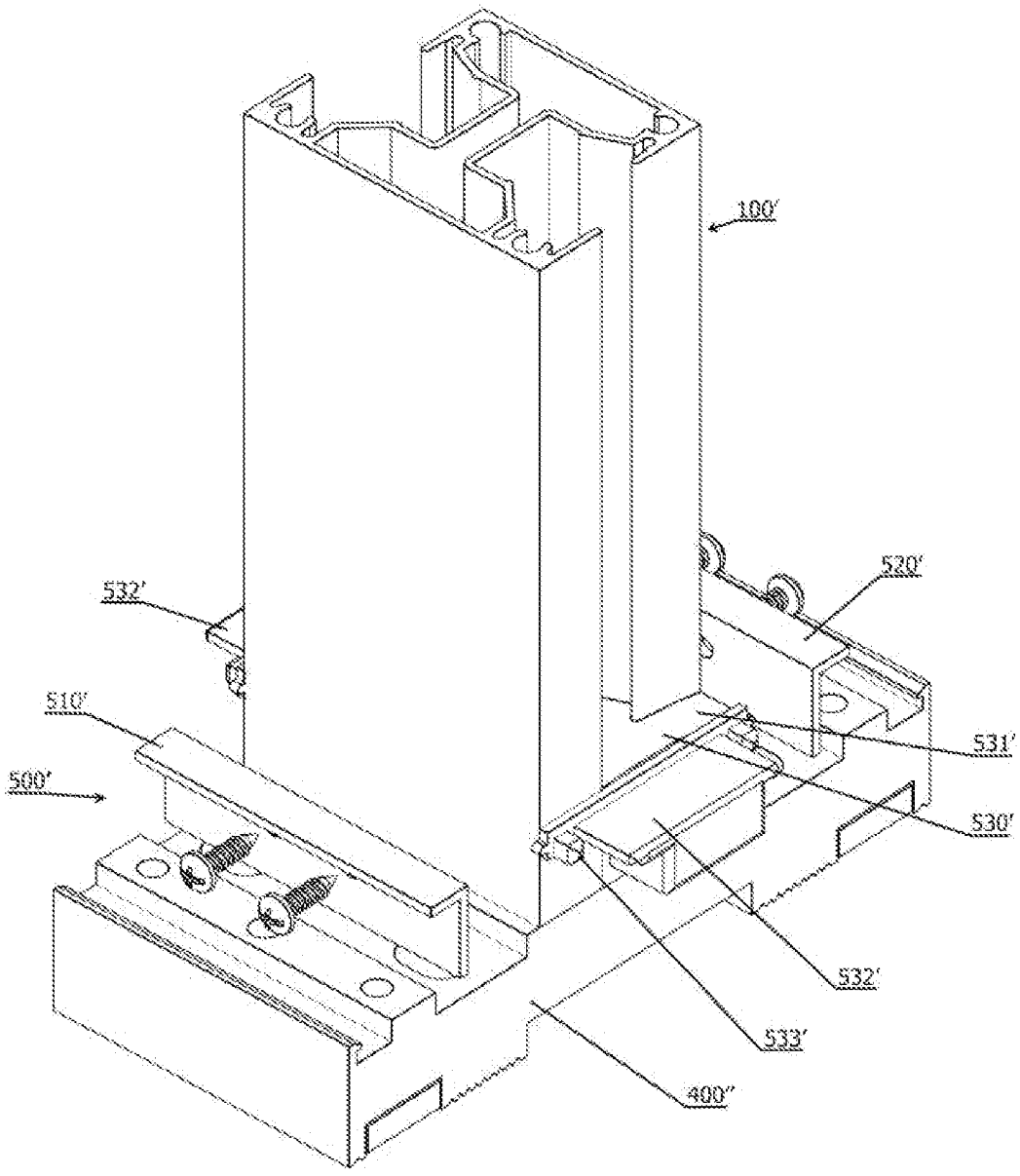
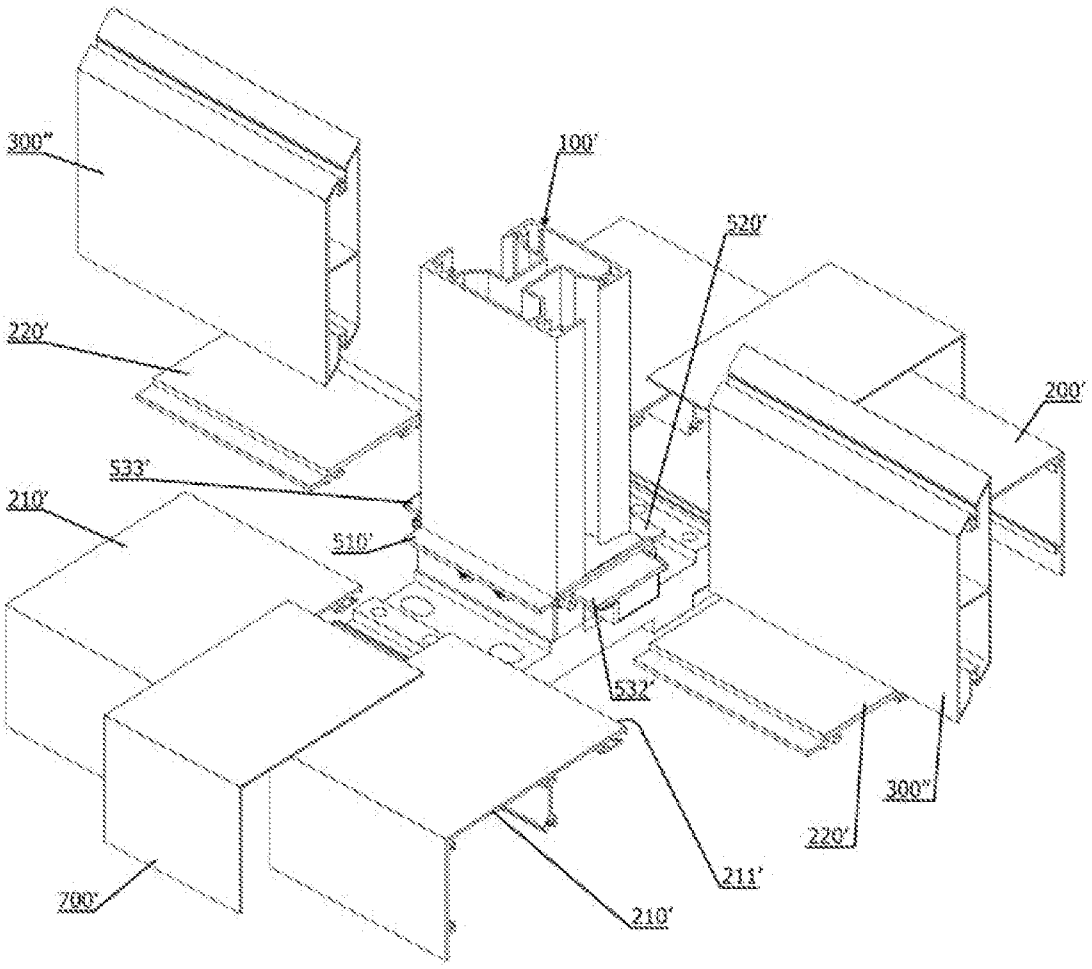
[Fig. 13]