(19)中华人民共和国国家知识产权局

(12)实用新型专利

(10)授权公告号 CN 203816163 U
(45)授权公告日 2014.09.10

(21)申请号 201420221278.7

(22)申请日 2014.04.29

(73)专利权人 安徽理工大学
地址 232001 安徽省淮南市舜耕中路 168 号

(72)发明人 李争晖 宫子清 李德永 王爽

(51)Int.Cl.
A63B 49/08(2006.01)

权利要求书1页 说明书2页 附图2页

(54)实用新型名称

一种可拆式防汗网球拍

(57)摘要

本实用新型公开一种可拆式防汗网球拍包括网拍和手柄，网拍和手柄通过螺纹相连接，通过螺纹可使网拍和手柄拆开；网拍的螺纹孔上部开有排气口；手柄由手柄套筒、电池槽、导线杆和风扇组成。其中手柄套筒上开有进气小孔，电池槽与手柄套筒通过螺纹相连接，导线杆和电池槽固连，导线杆顶部安装风扇，开关位于电池槽的底部。按下开关，风扇转动，经排气口排出从进气小孔进来的空气及热量，使手柄的热量及时散去。

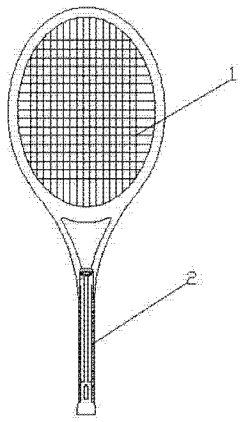

CN 203816163 U

1. 一种可拆式防汗网球拍，其特征在于：一种可拆式防汗网球拍包括网拍 (1) 和手柄 (2)，网拍 (1) 和手柄 (2) 通过螺纹 (2.8) 相连接，通过螺纹 (2.8) 可使网拍 (1) 和手柄 (2) 拆开；网拍 (1) 的螺纹孔上部开有排气口 (1.1)。

2. 根据权利要求 1 所述的网球拍，其特征在于：手柄由手柄套筒 (2.6)、电池槽 (2.4)、导线杆 (2.2) 和风扇 (2.1) 组成；其中手柄套筒 (2.6) 上开有进气小孔 (2.7)，电池槽 (2.4) 与手柄套筒 (2.6) 通过螺纹 (2.5) 相连接，导线杆 (2.2) 和电池槽 (2.4) 固连，导线杆顶部安装风扇 (2.1)，开关 (2.3) 位于电池槽 (2.4) 的底部。

一种可拆式防汗网球拍

技术领域

[0001] 本实用新型属于体育用具技术领域，具体涉及一种可拆式防汗网球拍。

背景技术

[0002] 目前，网球运动越来越受到人们的欢迎。网球运动作为一项优美而激烈的运动，现在盛行全世界，被称为世界第二大球类运动。网球运动不仅需要场地，还需要球拍；现在人们所使用的网球拍主要由手柄和网架构成，这种网球拍往往需要装在球拍袋内保存和携带，这样操作十分麻烦、费时费力，且占用空间大，且没有专门放置球的设施，携带十分不便，给人们增加了困难。由于网球多为室外剧烈的体育活动，人们在打网球的过程中经常汗流浃背，尤其是手握手柄处手汗更是不断，这样让运动员握拍非常不舒服。

发明内容

[0003] 本实用新型的目的是提供一种可拆式，占用空间小，便于携带，且能够防手汗式网球拍。

[0004] 为实现上述目的，本实用新型所采用的技术方案是：一种可拆式防汗网球拍，包括网拍和手柄。网拍和手柄通过螺纹连接；所述的网拍与手柄相连接处开有排气孔；所述的手柄内设有电池槽和与电池槽相固连的导线杆；所述导线杆头部装有风扇；上面所述的电池槽通过螺纹与手柄套筒相连接；所述的手柄套筒上开有进气小孔；所述的手柄底部设有开关；网拍和手柄通过螺纹连接后，风扇正好位于排气口下。

[0005] 与现有技术相比，本实用新型有以下优点：本实用新型网拍和手柄可拆，占用空间小，携带方便，给人们提供了方便；而且本实用新型手柄设有防汗装置，能够使人们运动时手汗及时的吹干，甚至不流使运动时不流手汗，进一步保证运动水平的正常发挥。

附图说明

[0006] 图 1 是一种可拆式防汗网球拍整体结构示意图，包括 1. 网拍 2. 手柄。

[0007] 图 2 是手柄与网拍连接及手柄内部详细结构图，包括 1.1 排气口 2.1 风扇 2.2 导线杆 2.3 开关 2.4 电池槽 2.5 螺纹 2.6 手柄套筒 2.7 进气小孔 2.8 螺纹。

具体实施方式

[0008] 以下是本实用新型的具体实施例并结合附图，对本实用新型的技术方案作进一步的描述。

[0009] 如图 1 所示，一种可拆式防汗网球拍包括网拍 (1) 和手柄 (2)，网拍 (1) 和手柄 (2) 通过螺纹 (2.8) 相连接，通过螺纹 (2.8) 可使网拍 (1) 和手柄 (2) 拆开；网拍 (1) 的螺纹孔上部开有排气口 (1.1)；手柄由手柄套筒 (2.6)、电池槽 (2.4)、导线杆 (2.2) 和风扇 (2.1) 组成。其中手柄套筒 (2.6) 上开有进气小孔 (2.7)，电池槽 (2.4) 与手柄套筒 (2.6) 通过螺纹 (2.5) 相连接，导线杆 (2.2) 和电池槽 (2.4) 固连，导线杆顶部安装风扇 (2.1)，开关

(2.3) 位于电池槽 (2.4) 的底部。按下开关 (2.3)，风扇 (2.1) 转动，经排气口 (1.1) 排出从进气小孔 (2.7) 进来的空气及热量，使手柄的热量及时散去。

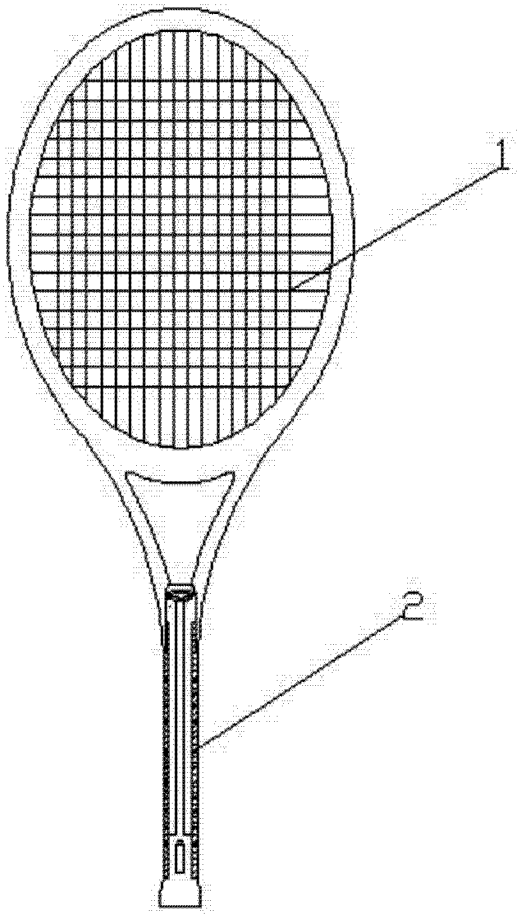

图 1

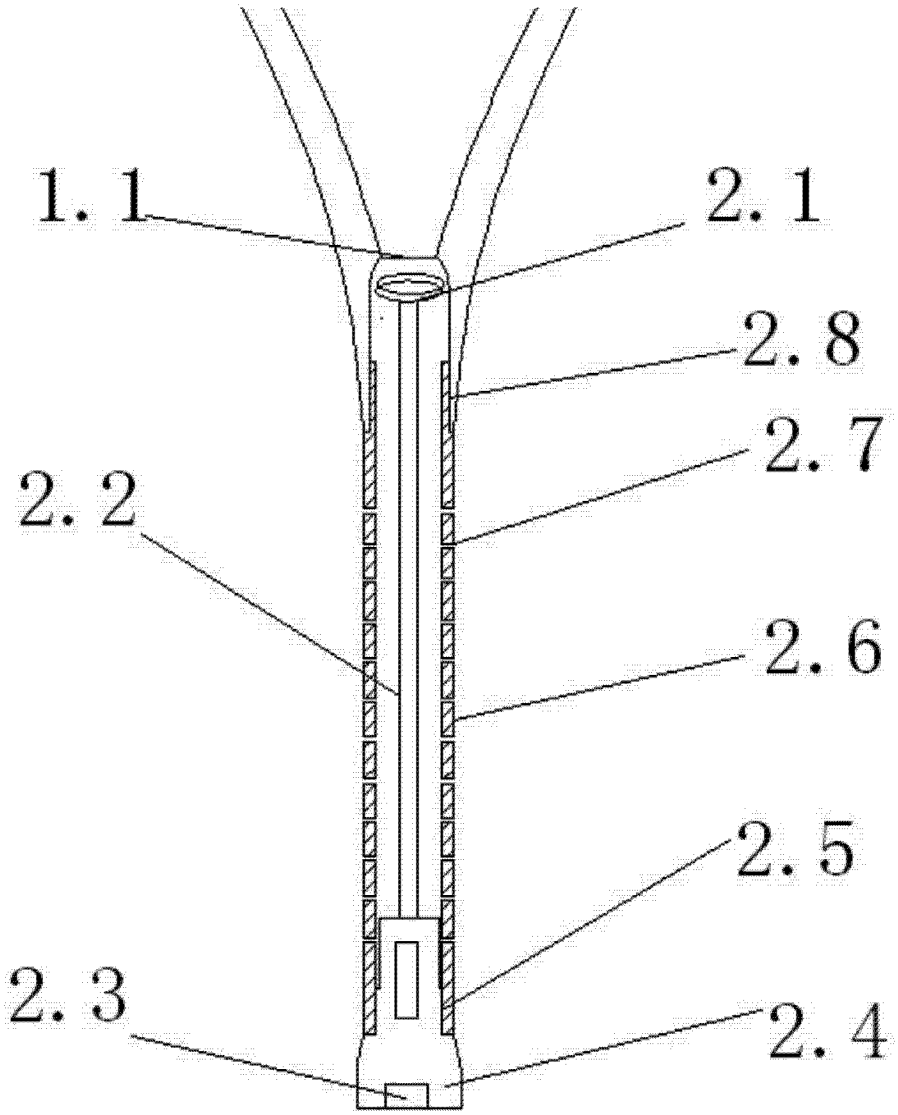

图 2