(19)国家知识产权局

(12)实用新型专利

(10)授权公告号 CN 221143569 U
(45)授权公告日 2024.06.14

(21)申请号 202323021802.4

(22)申请日 2023.11.09

(73)专利权人 绿宜建设集团有限公司
地址 644000 四川省宜宾市叙州区南部新区城际空间站(一期)莫兰迪公馆11幢19层1901-1912号、20层2001-2012号

(72)发明人 李春 汪洋 任俊翰

(74)专利代理机构 成都正象知识产权代理有限公司 51252
专利代理师 温易娜

(51)Int.Cl.
E04G 17/06(2006.01)
E04G 17/065(2006.01)

权利要求书1页 说明书5页 附图5页

(54)实用新型名称

一种便于组装固定的建筑浇筑模板

(57)摘要

本实用新型提供一种便于组装固定的建筑浇筑模板,属于建筑工程技术领域,该便于组装固定的建筑浇筑模板,包括两个底板;两个挤压块,两个挤压块均设置于两个底板的相靠近端,两个底板的一侧端均固定连接有安装壳;多组固定机构,每组固定机构均包括:挤压槽,挤压槽开设于底板的一侧端,挤压槽的内表面滑动连接有第二挤压板,第二挤压板的一侧端固定连接有滑动杆;固定座,固定座固定连接于滑动杆的一侧端,提高了浇筑墙体的组装效率和固定强度,避免了浇筑的墙体可能出现空隙或裂缝等现象,提高了浇筑墙体的工作效率和质量,减少了时间和人力资源的浪费。

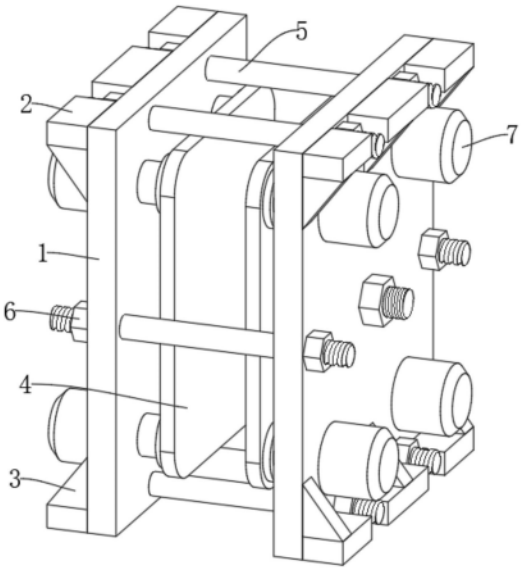

CN 221143569 U

1.一种便于组装固定的建筑浇筑模板,其特征在于,包括:

两个底板(1);

两个挤压块(4),两个所述挤压块(4)均设置于两个底板(1)的相靠近端,两个所述底板(1)的一侧端均固定连接有安装壳(7);

多组固定机构,每组所述固定机构均包括:

挤压槽(14),所述挤压槽(14)开设于底板(1)的一侧端,所述挤压槽(14)的内表面滑动连接有第二挤压板(17),所述第二挤压板(17)的一侧端固定连接有滑动杆(18);

固定座(19),所述固定座(19)固定连接于滑动杆(18)的一侧端,所述固定座(19)的一侧端和挤压块(4)的一侧端固定连接;以及

限位组件,所述限位组件设置于安装壳(7)内并与第二挤压板(17)连接以实现对滑动的第二挤压板(17)进行限位的作用。

2.根据权利要求1所述的一种便于组装固定的建筑浇筑模板,其特征在于:每组所述限位组件均包括:

第二弹簧(15),所述第二弹簧(15)设置于安装壳(7)的内表面;

伸缩杆(16),所述伸缩杆(16)固定连接于安装壳(7)的一侧内壁,所述伸缩杆(16)的一侧端和第二挤压板(17)的一侧端固定连接。

3.根据权利要求2所述的一种便于组装固定的建筑浇筑模板,其特征在于:两个所述底板(1)的相远离端均固定连接有多个支撑座(2),多个所述支撑座(2)和两个底板(1)的一侧端分别固定连接有多个支撑块(3)。

4.根据权利要求3所述的一种便于组装固定的建筑浇筑模板,其特征在于:两个所述底板(1)的相靠近端均设置有多个第一固定螺纹杆(5),多个所述第一固定螺纹杆(5)的两侧端分别活动贯穿两个底板(1)的相远离端,多个所述第一固定螺纹杆(5)的圆周表面均螺纹连接有两个第一螺纹(6)。

5.根据权利要求4所述的一种便于组装固定的建筑浇筑模板,其特征在于:还包括两组支撑机构,每组所述支撑机构均包括:

滑动槽(10),所述滑动槽(10)开设于底板(1)的一侧端,所述滑动槽(10)的圆周内壁滑动连接有第二固定螺纹杆(8),所述第二固定螺纹杆(8)的一侧端活动贯穿滑动槽(10)一侧内壁;

连接座(13),所述连接座(13)固定连接于第二固定螺纹杆(8)的一侧端,所述连接座(13)的一侧端和挤压块(4)的一侧端固定连接,所述第二固定螺纹杆(8)的圆周表面螺纹连接有第二螺栓(9);

弹性组件,所述弹性组件设置于滑动槽(10)内并与第二固定螺纹杆(8)连接以实现对滑动的第二固定螺纹杆(8)进行限位的作用。

6.根据权利要求5所述的一种便于组装固定的建筑浇筑模板,其特征在于:每组所述弹性组件均包括:

第一弹簧(11),所述第一弹簧(11)设置于滑动槽(10)的内表面;

第一挤压板(12),所述第一挤压板(12)固定连接于第二固定螺纹杆(8)的圆周表面,所述第一挤压板(12)的圆周表面和滑动槽(10)的圆周内壁滑动连接。

一种便于组装固定的建筑浇筑模板

技术领域

[0001] 本实用新型属于建筑工程技术领域,具体涉及一种便于组装固定的建筑浇筑模板。

背景技术

[0002] 建筑工程,指通过对各类房屋建筑及其附属设施的建造和与其配套的线路、管道、设备的安装活动所形成的工程实体,其中“房屋建筑”指有顶盖、梁柱、墙壁、基础以及能够形成内部空间,满足人们生产、居住、学习、公共活动需要的工程。

[0003] 授权公开号“CN217812369U”记载了一种便于组装的混凝土浇筑模板,包括第一浇筑模板、插接条和固定杆,所述第一浇筑模板两侧对接有插接条,且第一浇筑模板内部开设有第一减重腔,所述插接条通过卡接孔对接有第二浇筑模板,且第二浇筑模板通过存放腔对接有固定杆。该便于组装的混凝土浇筑模板使用时,先将插接条与卡接孔对接,接着将定位销与螺纹槽对接,进而将混凝土浇筑模板组装完成,从而起到便于组装该混凝土浇筑模板的作用,通过将支撑座与第二浇筑模板之间构成三角稳定结构,进而增加混凝土浇筑模板的稳定性,接着通过固定块增加混凝土浇筑模板与地面之间的摩擦力,从而起到防止该便于组装的混凝土浇筑模板随意移动的作用。

[0004] 上述专利该便于组装的混凝土浇筑模板使用时,先将插接条与卡接孔对接,接着将定位销与螺纹槽对接,进而将混凝土浇筑模板组装完成,从而起到便于组装该混凝土浇筑模板的作用,通过将支撑座与第二浇筑模板之间构成三角稳定结构,进而增加混凝土浇筑模板的稳定性,接着通过固定块增加混凝土浇筑模板与地面之间的摩擦力,从而起到防止该便于组装的混凝土浇筑模板随意移动的作用,但上述专利中在对建筑墙体进行浇筑时,需要用到浇筑模版进行固定,现有的浇筑墙体的组装效率和固定强度低,导致浇筑的墙体可能出现空隙或裂缝等现象,降低了浇筑墙体的工作效率和质量,造成时间和人力资源的浪费。

实用新型内容

[0005] 本实用新型的目的在于提供一种便于组装固定的建筑浇筑模板,旨在解决现有技术中的在对建筑墙体进行浇筑时,需要用到浇筑模版进行固定,现有的浇筑墙体的组装效率和固定强度低,导致浇筑的墙体可能出现空隙或裂缝等现象,降低了浇筑墙体的工作效率和质量,造成时间和人力资源的浪费的问题。

[0006] 为实现上述目的,本实用新型提供如下技术方案:

[0007] 一种便于组装固定的建筑浇筑模板,包括:

[0008] 两个底板;

[0009] 两个挤压块,两个所述挤压块均设置于两个底板的相靠近端,两个所述底板的一侧端均固定连接有安装壳;

[0010] 多组固定机构,每组所述固定机构均包括:

[0011] 挤压槽,所述挤压槽开设于底板的一侧端,所述挤压槽的内表面滑动连接有第二挤压板,所述第二挤压板的一侧端固定连接有滑动杆;

[0012] 固定座,所述固定座固定连接于滑动杆的一侧端,所述固定座的一侧端和挤压块的一侧端固定连接;以及

[0013] 限位组件,所述限位组件设置于安装壳内并与第二挤压板连接以实现对滑动的第二挤压板进行限位的作用。

[0014] 作为本实用新型一种优选的方案,每组所述限位组件均包括:

[0015] 第二弹簧,所述第二弹簧设置于安装壳的内表面;

[0016] 伸缩杆,所述伸缩杆固定连接于安装壳的一侧内壁,所述伸缩杆的一侧端和第二挤压板的一侧端固定连接。

[0017] 作为本实用新型一种优选的方案,两个所述底板的相远离端均固定连接有多个支撑座,多个所述支撑座和两个底板的一侧端分别固定连接有多个支撑块。

[0018] 作为本实用新型一种优选的方案,两个所述底板的相靠近端均设置有多个第一固定螺纹杆,多个所述第一固定螺纹杆的两侧端分别活动贯穿两个底板的相远离端,多个所述第一固定螺纹杆的圆周表面均螺纹连接有两个第一螺纹。

[0019] 作为本实用新型一种优选的方案,还包括两组支撑机构,每组所述支撑机构均包括:

[0020] 滑动槽,所述滑动槽开设于底板的一侧端,所述滑动槽的圆周内壁滑动连接有第二固定螺纹杆,所述第二固定螺纹杆的一侧端活动贯穿滑动槽一侧内壁;

[0021] 连接座,所述连接座固定连接于第二固定螺纹杆的一侧端,所述连接座的一侧端和挤压块的一侧端固定连接,所述第二固定螺纹杆的圆周表面螺纹连接有第二螺栓;

[0022] 弹性组件,所述弹性组件设置于滑动槽内并与第二固定螺纹杆连接以实现对滑动的第二固定螺纹杆进行限位的作用。

[0023] 作为本实用新型一种优选的方案,每组所述弹性组件均包括:

[0024] 第一弹簧,所述第一弹簧设置于滑动槽的内表面;

[0025] 第一挤压板,所述第一挤压板固定连接于第二固定螺纹杆的圆周表面,所述第一挤压板的圆周表面和滑动槽的圆周内壁滑动连接。

[0026] 与现有技术相比,本实用新型的有益效果是:

[0027] 1、本方案中,通过控制伸缩杆进行长度伸缩,从而推动第二挤压板在挤压槽的内部向外滑动,同时在力的作用下推动滑动杆向外滑动,且推动第一挤压板在两个底板的内部滑动挤压,根据第二弹簧的弹性力的作用下进行长度伸张,从而起到对滑动的第二挤压板进行支撑限位的作用,根据设置的八组固定机构对两个第一挤压板进行支撑固定,完成对浇筑墙体的固定支撑作用,提高了浇筑墙体的组装效率和固定强度,避免了浇筑的墙体可能出现空隙或裂缝等现象,提高了浇筑墙体的工作效率和质量,减少了时间和人力资源的浪费。

[0028] 2、本方案中,通过设置第一弹簧的弹性力的作用下进行长度伸张,从而推动第一挤压板进行向外滑动,同时推动第二固定螺纹杆在滑动槽的内部进行滑动,完成对第一挤压板进行支撑限位的作用,且根据固定的连接座对第二固定螺纹杆和第一挤压板之间进行保护连接的作用,通过第二螺栓在第二固定螺纹杆的表面进行固定,从而对滑动的第二固

定螺纹杆进行位置固定的作用。

附图说明

[0029] 附图用来提供对本实用新型的进一步理解,并且构成说明书的一部分,与本实用新型的实施例一起用于解释本实用新型,并不构成对本实用新型的限制。在附图中:

[0030] 图1为本实用新型立体图;

[0031] 图2为本实用新型第一立体剖视图;

[0032] 图3为本实用新型图2中的A处局部放大图;

[0033] 图4为本实用新型第二立体剖视图;

[0034] 图5为本实用新型图4中的B处局部放大图。

[0035] 图中:1、底板;2、支撑座;3、支撑块;4、挤压块;5、第一固定螺纹杆;6、第一螺纹;7、安装壳;8、第二固定螺纹杆;9、第二螺栓;10、滑动槽;11、第一弹簧;12、第一挤压板;13、连接座;14、挤压槽;15、第二弹簧;16、伸缩杆;17、第二挤压板;18、滑动杆;19、固定座。

具体实施方式

[0036] 下面将结合本实用新型实施例中的附图,对本实用新型实施例中的技术方案进行清楚、完整地描述,显然,所描述的实施例仅仅是本实用新型一部分实施例,而不是全部的实施例。基于本实用新型中的实施例,本领域普通技术人员在没有做出创造性劳动前提下所获得的所有其他实施例,都属于本实用新型保护的范围。

[0037] 实施例1

[0038] 请参阅图1-5,本实用新型提供以下技术方案:

[0039] 一种便于组装固定的建筑浇筑模板,包括:

[0040] 两个底板1;

[0041] 两个挤压块4,两个挤压块4均设置于两个底板1的相靠近端,两个底板1的一侧端均固定连接有安装壳7;

[0042] 多组固定机构,每组固定机构均包括:

[0043] 挤压槽14,挤压槽14开设于底板1的一侧端,挤压槽14的内表面滑动连接有第二挤压板17,第二挤压板17的一侧端固定连接有滑动杆18;

[0044] 固定座19,固定座19固定连接于滑动杆18的一侧端,固定座19的一侧端和挤压块4的一侧端固定连接;以及

[0045] 限位组件,限位组件设置于安装壳7内并与第二挤压板17连接以实现对滑动的第二挤压板17进行限位的作用。

[0046] 在本实用新型的具体实施例中,通过设置的两个底板1对两个挤压块4进行固定,同时根据多组固定机构推动两个挤压块4对浇筑的墙面进行挤压固定,根据设置的八个安装壳7便于对八组支撑机构进行保护安装的作用,通过开设的挤压槽14便于第二挤压板17进行滑动,同时便于对伸缩杆16进行安装固定,当控制伸缩杆16进行长度伸缩,从而推动第二挤压板17在挤压槽14的内部向右滑动,通过设置的滑动杆18对第二挤压板17和固定座19之间进行连接,同时在力的作用下推动滑动杆18向外滑动,且推动挤压块4在两个底板1的内部滑动挤压,根据第二弹簧15的弹性力的作用下进行长度伸张,从而起到对滑动的第二

挤压板17进行支撑限位的作用,根据设置的八组固定机构对两个挤压块4进行支撑固定,完成对浇筑墙体的固定支撑作用,提高了浇筑墙体的组装效率和固定强度,避免了浇筑的墙体可能出现空隙或裂缝等现象,提高了浇筑墙体的工作效率和质量,减少了时间和人力资源的浪费。

[0047] 具体的请参阅图5,每组限位组件均包括:

[0048] 第二弹簧15,第二弹簧15设置于安装壳7的内表面;

[0049] 伸缩杆16,伸缩杆16固定连接于安装壳7的一侧内壁,伸缩杆16的一侧端和第二挤压板17的一侧端固定连接。

[0050] 本实施例中:通过控制伸缩杆16进行长度伸缩,从而推动第二挤压板17在挤压槽14的内部向右滑动,根据第二弹簧15的弹性力的作用下进行长度伸张,从而起到对滑动的第二挤压板17进行支撑限位的作用。

[0051] 具体的请参阅图1,两个底板1的相远离端均固定连接有多个支撑座2,多个支撑座2和两个底板1的一侧端分别固定连接有多个支撑块3。

[0052] 本实施例中:通过设置的十二个支撑座2对两个底板1进行保护,同时将十二个支撑块3对十二个支撑座2进行支撑固定,加强了十二个支撑座2的固定限位强度。

[0053] 具体的请参阅图4,两个底板1的相靠近端均设置有多个第一固定螺纹杆5,多个第一固定螺纹杆5的两侧端分别活动贯穿两个底板1的相远离端,多个第一固定螺纹杆5的圆周表面均螺纹连接有两个第一螺纹6。

[0054] 本实施例中:通过六个第一固定螺纹杆5的左右两端分别活动贯穿两个底板1,同时将十二个第一螺纹6安装在六个第一固定螺纹杆5的表面,完成对两个底板1之间的安装固定,加强了浇筑模版对墙体的固定力度。

[0055] 具体的请参阅图3,还包括两组支撑机构,每组支撑机构均包括:

[0056] 滑动槽10,滑动槽10开设于底板1的一侧端,滑动槽10的圆周内壁滑动连接有第二固定螺纹杆8,第二固定螺纹杆8的一侧端活动贯穿滑动槽10一侧内壁;

[0057] 连接座13,连接座13固定连接于第二固定螺纹杆8的一侧端,连接座13的一侧端和挤压块4的一侧端固定连接,第二固定螺纹杆8的圆周表面螺纹连接有第二螺栓9;

[0058] 弹性组件,弹性组件设置于滑动槽10内并与第二固定螺纹杆8连接以实现对滑动的第二固定螺纹杆8进行限位的作用。

[0059] 本实施例中:通过设置第一弹簧11的弹性力的作用下进行长度伸张,从而推动第一挤压板12进行向外滑动,同时推动第二固定螺纹杆8在滑动槽10的内部进行滑动,完成对挤压块4进行支撑限位的作用,且根据固定的连接座13对第二固定螺纹杆8和挤压块4之间进行保护连接的作用,通过第二螺栓9在第二固定螺纹杆8的表面进行固定,从而对滑动的第二固定螺纹杆8进行位置固定的作用。

[0060] 具体的请参阅图3,每组弹性组件均包括:

[0061] 第一弹簧11,第一弹簧11设置于滑动槽10的内表面;

[0062] 第一挤压板12,第一挤压板12固定连接于第二固定螺纹杆8的圆周表面,第一挤压板12的圆周表面和滑动槽10的圆周内壁滑动连接。

[0063] 本实施例中:通过设置第一弹簧11的弹性力的作用下进行长度伸张,从而推动第一挤压板12进行向外滑动,同时推动第二固定螺纹杆8在滑动槽10的内部进行滑动,完成对

挤压块4进行支撑限位的作用。

[0064] 本实用新型的工作原理及使用流程:首先将六个第一固定螺纹杆5的左右两端分别活动贯穿两个底板1,同时将十二个第一螺纹6安装在六个第一固定螺纹杆5的表面,完成对两个底板1之间的安装固定,接着控制伸缩杆16进行长度伸缩,从而推动第二挤压板17在挤压槽14的内部向外滑动,同时在力的作用下推动滑动杆18向外滑动,且推动挤压块4在两个底板1的内部滑动挤压,完成对浇筑墙体的挤压固定作用,然后根据第一弹簧11的弹性力的作用下进行长度伸张,从而推动第一挤压板12进行向外滑动,同时推动第二固定螺纹杆8在滑动槽10的内部进行滑动,完成对挤压块4进行支撑限位的作用。

[0065] 最后应说明的是:以上所述仅为本实用新型的优选实施例而已,并不用于限制本实用新型,尽管参照前述实施例对本实用新型进行了详细的说明,对于本领域的技术人员来说,其依然可以对前述各实施例所记载的技术方案进行修改,或者对其中部分技术特征进行等同替换。凡在本实用新型的精神和原则之内,所作的任何修改、等同替换、改进等,均应包含在本实用新型的保护范围之内。

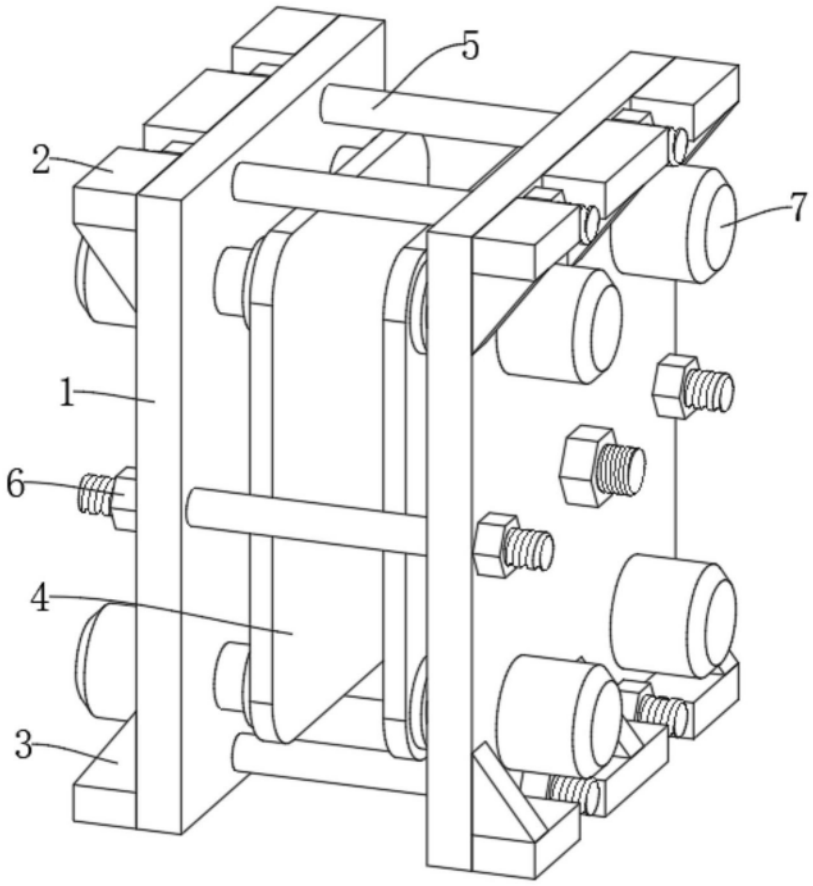

图1

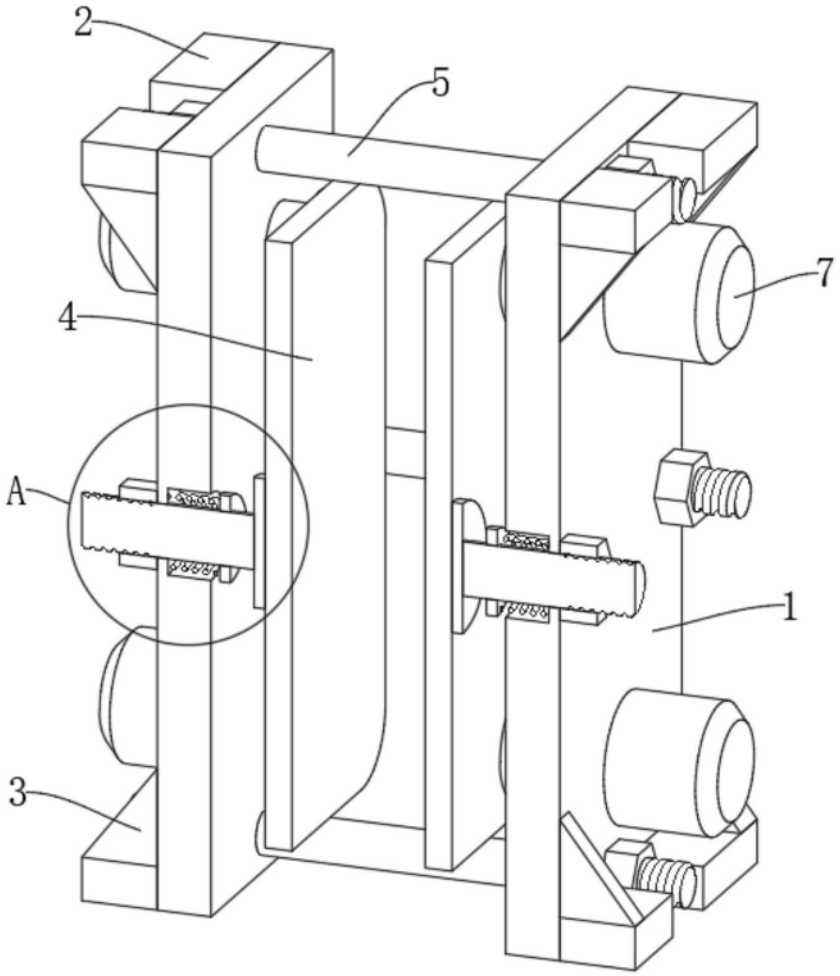

图2

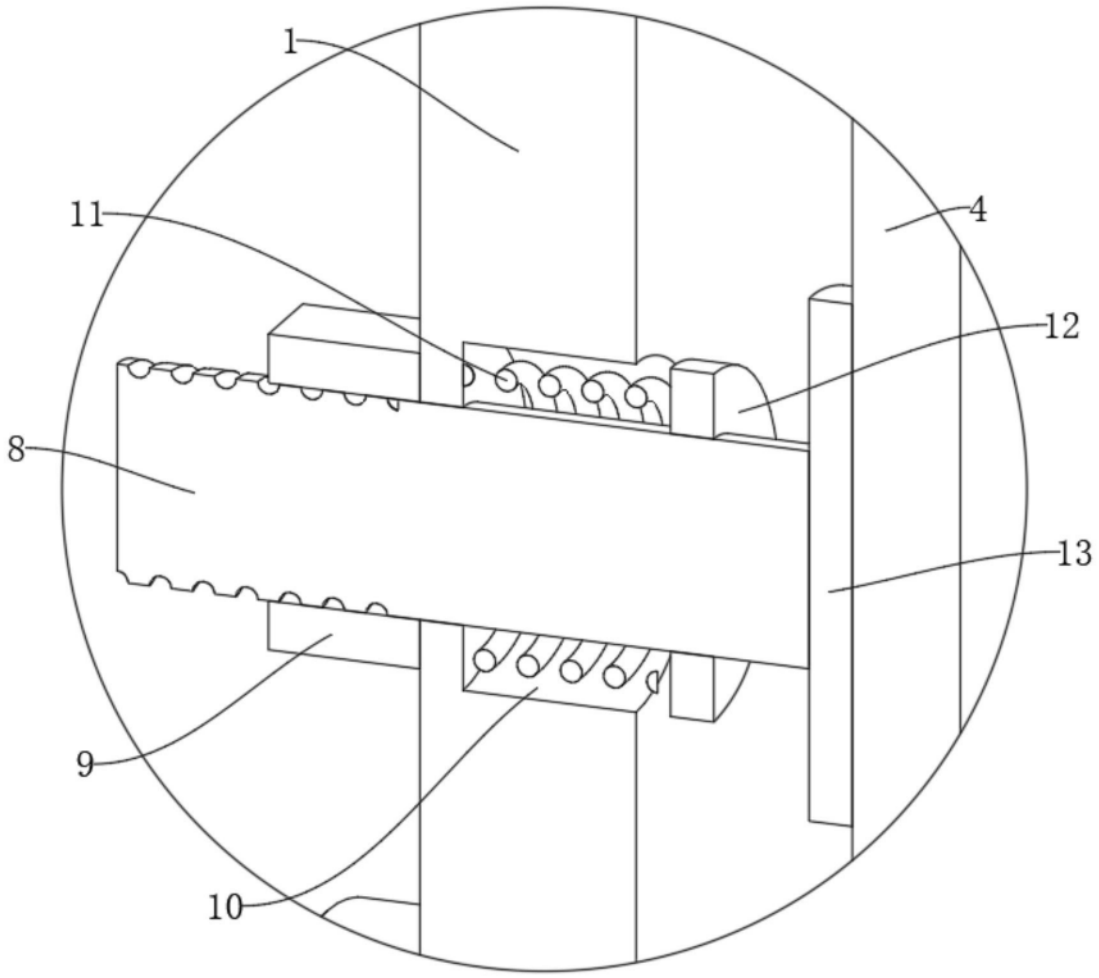

图3

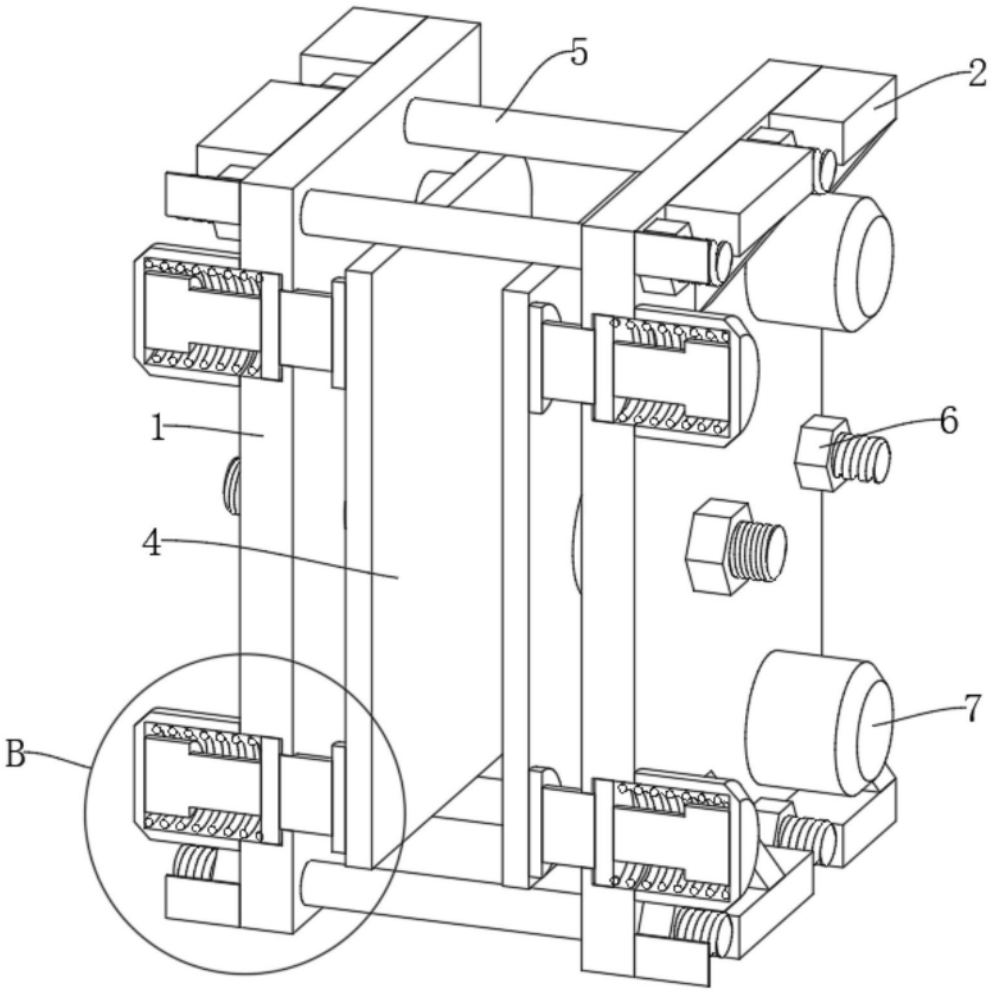

图4

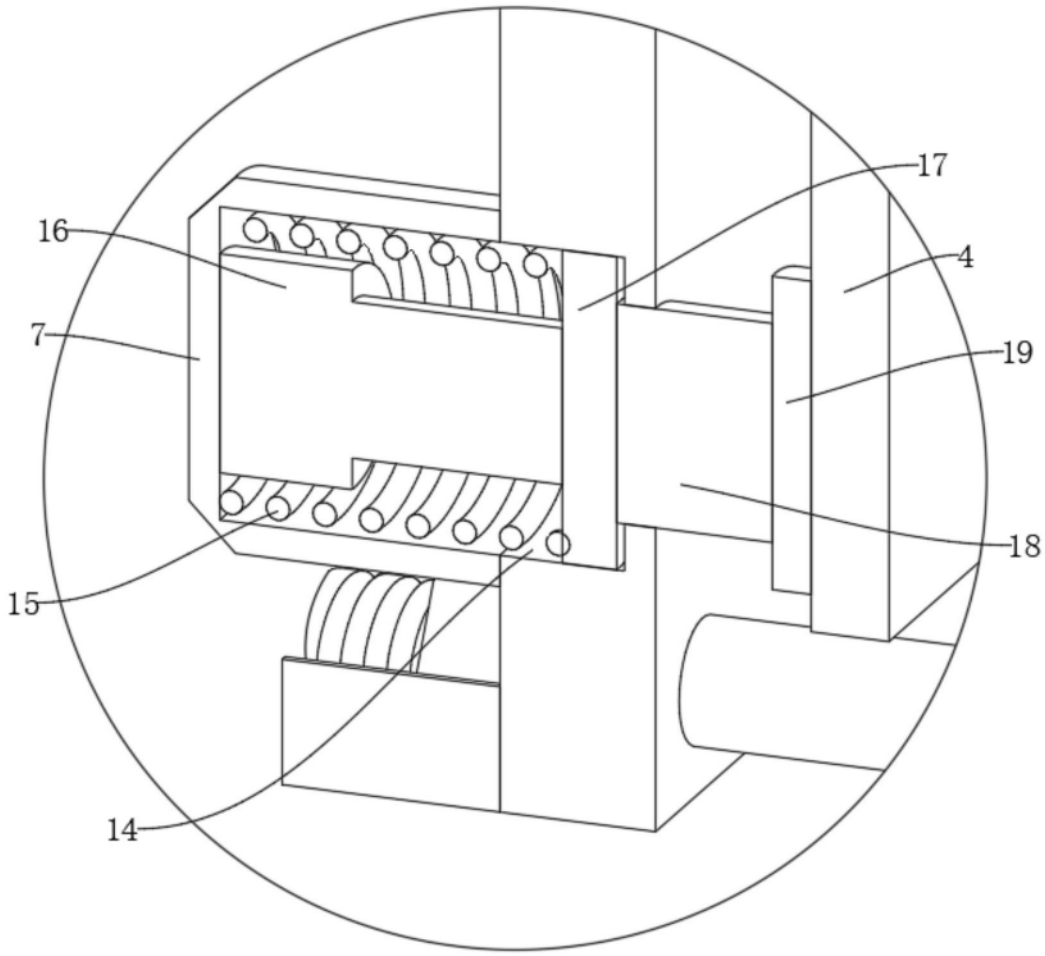

图5