(19)中华人民共和国国家知识产权局

(12)实用新型专利

(10)授权公告号 CN 212166370 U
(45)授权公告日 2020.12.18

(21)申请号 201921445691.0

(22)申请日 2019.09.02

(73)专利权人 代留阳
地址 464000 河南省信阳市浉河区南湾街205号院平房3排2号

(72)发明人 代留阳

(51)Int.Cl.
A62C 13/78(2006.01)

权利要求书1页 说明书3页 附图4页

(54)实用新型名称

一种户外灭火器固定架

(57)摘要

本实用新型公开了一种户外灭火器固定架，包括箱体、防腐层、底座、撑杆、凹槽、海绵垫、撑板、减震层、第一抱箍、橡胶层、第二抱箍、凸块、小孔、螺纹孔、箱盖和弹簧，底座中部固定设有凹槽，凹槽内部固定设有海绵垫，撑板与撑杆连接一侧固定设有减震层，第一抱箍和第二抱箍内侧固定设有橡胶层，减少了灭火器的晃动，避免了晃动灭火器使得灭火器自动开启，撑板通过螺栓穿过螺纹孔固定在箱体内部，箱体内壁固定设有防腐层，箱体和箱盖外侧有隔热防晒布包裹，避免了灭火器暴晒，防止了箱体内潮湿导致灭火器部件损坏，第一抱箍和第二抱箍为一组固定装置，固定装置设置在撑杆的三分之一处和三分之二处，使得固定灭火器更加稳定，灭火器不易晃动。

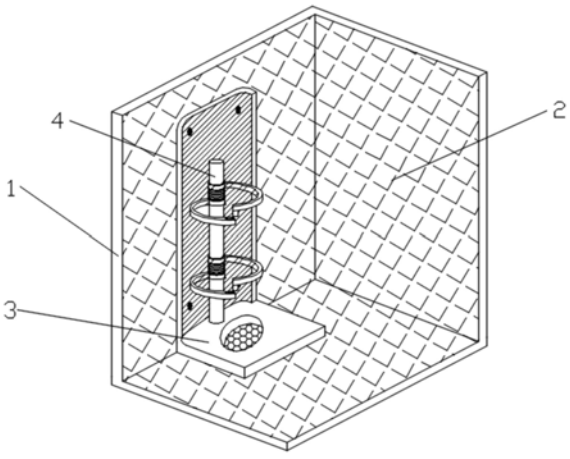

CN 212166370 U

1.一种户外灭火器固定架,包括底座(3)、撑板(7)、撑杆(4)、第一抱箍(9)和第二抱箍(11),其特征在于:所述底座(3)与撑板(7)固定连接,且底座(3)与撑板(7)连接呈L型,所述撑杆(4)固定设有在撑板(7)上,且撑杆(4)底部固定在底座(3)上,所述第一抱箍(9)与第二抱箍(11)活动设置在撑杆(4)上,且第一抱箍(9)与第二抱箍(11)之间设有弹簧(16),所述撑板(7)的四个角落处均设有螺纹孔(14)。

2.根据权利要求1所述的一种户外灭火器固定架,其特征在于,所述底座(3)中部固定设有凹槽(5),所述凹槽(5)内部固定设有海绵垫(6),所述撑板(7)与撑杆(4)连接一侧固定设有减震层(8),所述第一抱箍(9)和第二抱箍(11)内侧固定设有橡胶层(10)。

3.根据权利要求1所述的一种户外灭火器固定架,其特征在于,所述第一抱箍(9)和第二抱箍(11)为一组固定装置,固定装置设置在撑杆(4)的三分之一处和三分之二处,且第一抱箍与第二抱箍为半弧形,开口均朝向内侧。

4.根据权利要求1所述的一种户外灭火器固定架,其特征在于,所述第一抱箍(9)的一端顶部固定设有小孔(13),所述第二抱箍(11)一端的底部固定设有凸块(12),且第二抱箍(11)设置在第一抱箍(9)上方,且小孔(13)与凸块(12)相契合。

5.根据权利要求1所述的一种户外灭火器固定架,其特征在于,所述撑板(7)通过螺栓穿过螺纹孔(14)固定在箱体(1) 内部,所述箱体(1)内壁固定设有防腐层(2),所述箱体(1)一侧通过螺栓活动连接有箱盖(15),所述箱体(1)和箱盖(15)外侧有隔热防晒布包裹。

6.根据权利要求2所述的一种户外灭火器固定架,其特征在于,所述减震层(8)为和PE发泡棉材质。

7.根据权利要求1所述的一种户外灭火器固定架,其特征在于,所述撑板(7)内侧呈微弧形。

一种户外灭火器固定架

技术领域

[0001] 本实用新型涉及一种消防领域，具体是一种户外灭火器固定架。

背景技术

[0002] 灭火器是一种可携式灭火工具，灭火器内放置化学物品，用以救灭火灾。近些年来，关于户外自燃的报道屡见不鲜，这就使得防范户外火灾变得尤为重要，现有的办法是安装户外灭火装置，但是现在市场上户外灭，灭火器罐固定不够牢固，在放置灭火器罐时，灭火器罐容易因为晃动而出现自动开启的现象，户外灭火器在运输和存放中，应避免倒放、雨淋、曝晒、强辐射和防止筒体受潮腐蚀，应保持干燥通风，以免影响灭火器正常使用，灭火器在运输和存放中，现有的灭火器固定架放置不安全，且现有的固定架对灭火器固定强度不足，灭火器固定架固定安装的形式也比较单一，放置不便，满足不了人们的需求，灭火器罐固定不够牢固。

实用新型内容

[0003] 本实用新型的目的在于提供一种户外灭火器固定架，以解决上述背景技术中提出的问题。

[0004] 为实现上述目的，本实用新型提供如下技术方案：一种户外灭火器固定架，包括底座、撑板、撑杆、第一抱箍和第二抱箍，其特征在于：所述底座与撑板固定连接，且底座与撑板连接呈L型，所述撑杆固定设有在撑板上，且撑杆底部固定在底座上，所述第一抱箍与第二抱箍活动设置在撑杆上，且第一抱箍与第二抱箍之间设有弹簧，所述撑板的四个角落处均设有螺纹孔。

[0005] 本实用新型进一步的方案，所述底座中部固定设有凹槽，所述凹槽内部固定设有海绵垫，所述撑板与撑杆连接一侧固定设有减震层，所述第一抱箍和第二抱箍内侧固定设有橡胶层。

[0006] 本实用新型进一步的方案，所述第一抱箍和第二抱箍为一组固定装置，固定装置设置在撑杆的三分之一处和三分之二处，且第一抱箍与第二抱箍为半弧形，开口均朝向内侧。

[0007] 本实用新型进一步的方案，所述第一抱箍的一端顶部固定设有小孔，所述第二抱箍一端的底部固定设有凸块，且第二抱箍设置在第一抱箍上方，且小孔与凸块相契合。

[0008] 本实用新型进一步的方案，所述撑板通过螺栓穿过螺纹孔固定在箱体内部，所述箱体内壁固定设有防腐层，所述箱体一侧通过螺栓活动连接有箱盖，所述箱体和箱盖外侧有隔热防晒布包裹。

[0009] 本实用新型进一步的方案，减震层为和PE发泡棉材质。

[0010] 本实用新型进一步的方案，所述撑板内侧呈微弧形。

[0011] 与现有技术相比，本实用新型的有益效果是：

[0012] 1、本实用新型通过设置有第一抱箍与第二抱箍活动设置在撑杆上，且第一抱箍与

第二抱箍之间设有弹簧，第一抱箍和第二抱箍分别设置在撑杆的三分之一处和三分之二处，且第一抱箍与第二抱箍为半弧形，开口均朝向内侧，便于卡住灭火器中部的上下两端，使得使得灭火器更加稳定不易晃动，且第一抱箍和第二抱箍均成半弧形，便于灭火器的放置和拿取时不易卡在抱箍内，将第二抱箍往下压时凸块和小孔相契合使得灭火器固定更加稳定。

[0013] 2、本实用新型通过设置有撑板内侧呈微弧形，便于减震层更好的贴合灭火器体身更好的减震，使得灭火器固定时更加稳定不易受外界震动因素影响，且减震层为和PE发泡棉材质，PE发泡棉材质具有很好的绝热性和缓冲性，且属于环保材料，符合绿色环保主题。

附图说明

[0014] 图1是本实用新型的整体结构示意图；

[0015] 图2是本实用新型的固定装置整体结构示意图；

[0016] 图3是本实用新型的撑杆结构示意图；

[0017] 图4是本实用新型的箱体结构示意图；

[0018] 图中箱体-1、防腐层-2、底座-3、撑杆-4、凹槽-5、海绵垫-6、撑板-7、减震层-8、第一抱箍-9、橡胶层-10、第二抱箍-11、凸块-12、小孔-13、螺纹孔-14、箱盖-15、弹簧-16。

具体实施方式

[0019] 下面将结合本实用新型实施例中的附图，对本实用新型实施例中的技术方案进行清楚、完整地描述，显然，所描述的实施例仅仅是本实用新型一部分实施例，而不是全部的实施例。基于本实用新型中的实施例，本领域普通技术人员在没有做出创造性劳动前提下所获得的所有其他实施例，都属于本实用新型保护的范围。

[0020] 请参阅图1～4，本实用新型提供一种技术方案：一种户外灭火器固定架，包括底座3、撑板7、撑杆4、第一抱箍9和第二抱箍11，其特征在于：底座3与撑板7固定连接，且底座3与撑板7连接呈L型，撑杆 4固定设有在撑板7上，且撑杆4底部固定在底座3上，第一抱箍9与第二抱箍11活动设置在撑杆4上，且第一抱箍9与第二抱箍11之间设有弹簧16，撑板7的四个角落处均设有螺纹孔14。

[0021] 进一步的，底座3中部固定设有凹槽5，凹槽5内部固定设有海绵垫6，撑板7与撑杆4连接一侧固定设有减震层8，第一抱箍9和第二抱箍11内侧固定设有橡胶层10，减少了灭火器的晃动，避免了晃动灭火器使得灭火器自动开启。

[0022] 进一步的，第一抱箍9和第二抱箍11为一组固定装置，固定装置设置在撑杆4的三分之一处和三分之二处，且第一抱箍9与第二抱箍11为半弧形，开口均朝向内侧，便于卡住灭火器的中部上下两端，使得固定灭火器更加稳定，灭火器不易晃动。

[0023] 进一步的，第一抱箍9的一端顶部固定设有小孔13，第二抱箍11 一端的底部固定设有凸块12，且第二抱箍11设置在第一抱箍9上方，且小孔13与凸块12相契合，便于固定灭火器，运输时第一抱箍9的小孔13和第二抱箍11的凸块12相契合时使得灭火器固定更加稳定。

[0024] 进一步的，撑板7通过螺栓穿过螺纹孔14固定在箱体1内部，箱体 1内壁固定设有防腐层2，箱体1一侧通过螺栓活动连接有箱盖15，箱体1和箱盖15外侧有隔热防晒布包裹，

一方面避免了灭火器暴晒另一方面防止了箱体1内潮湿导致灭火器部件损坏。

[0025] 进一步的，减震层8为和PE发泡棉材质，PE发泡棉材质具有很好的绝热性和缓冲性，且属于环保材料，符合绿色环保主题。

[0026] 进一步的，撑板7内侧呈微弧形，便于减震层更好的贴合灭火器体身更好的减震，使得灭火器固定时更加稳定不易受外界震动因素影响。

[0027] 工作原理：首先，检查装置的完整性，将撑板7通过螺栓固定到箱体1内部，使用时将灭火器放置底座3的凹槽5内，将第一抱箍9和第二抱箍11转至包裹灭火器表面，如若是需要运输将第二抱箍11往下压将凸块12插进小孔13，盖上箱盖15，减震层8防止了运输过程中的震感传到灭火器，由于箱体1和箱盖15外侧有隔热防晒布包裹避免了暴晒，箱体1内的防腐层2就可防止箱体1内过于潮湿导致灭火器部件损坏。

[0028] 以上的仅是本实用新型的优选实施方式，应当指出，对于本领域的技术人员来说，在不脱离本实用新型构思的前提下，还可以作出若干变形和改进，这些也应该视为本实用新型的保护范围，这些都不会影响本实用新型实施的效果和专利的实用性。

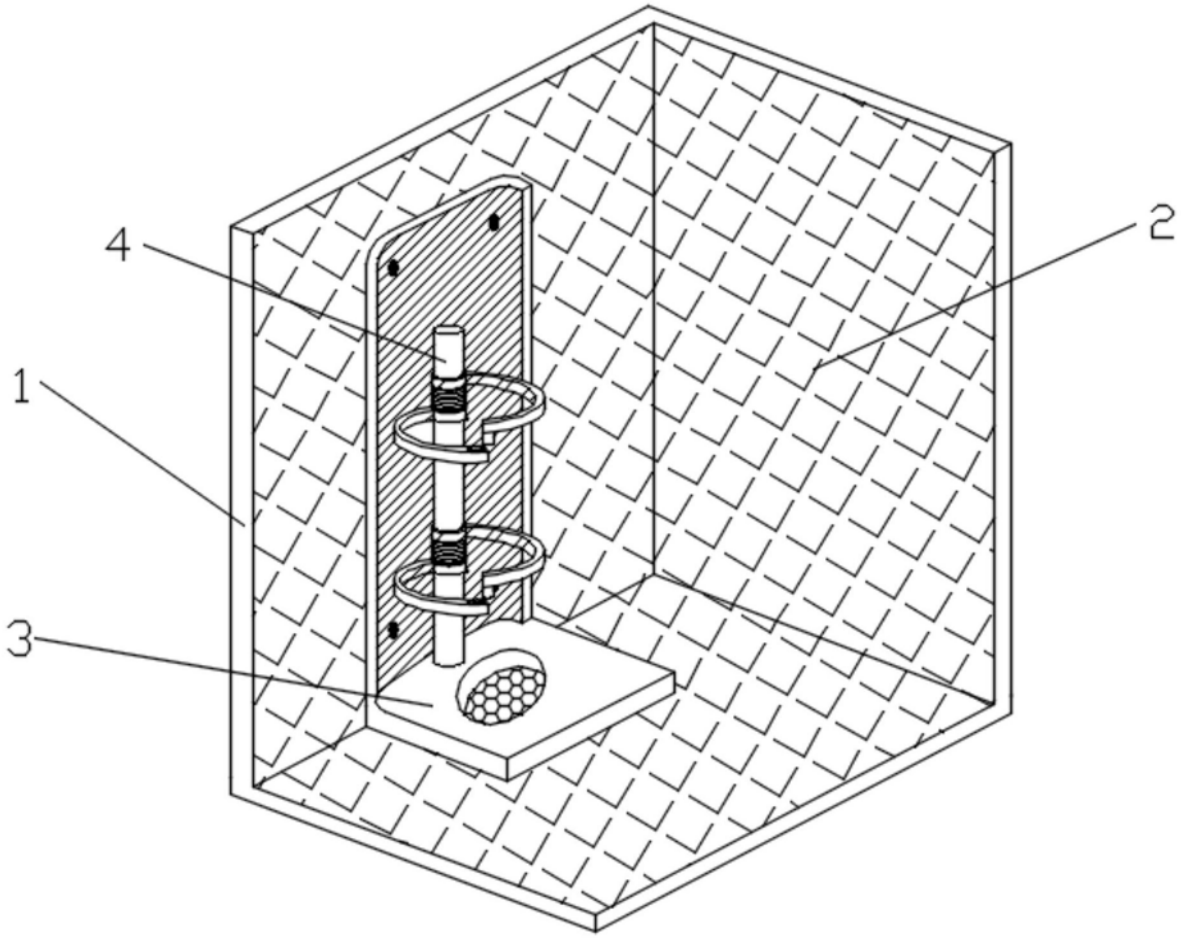

图1

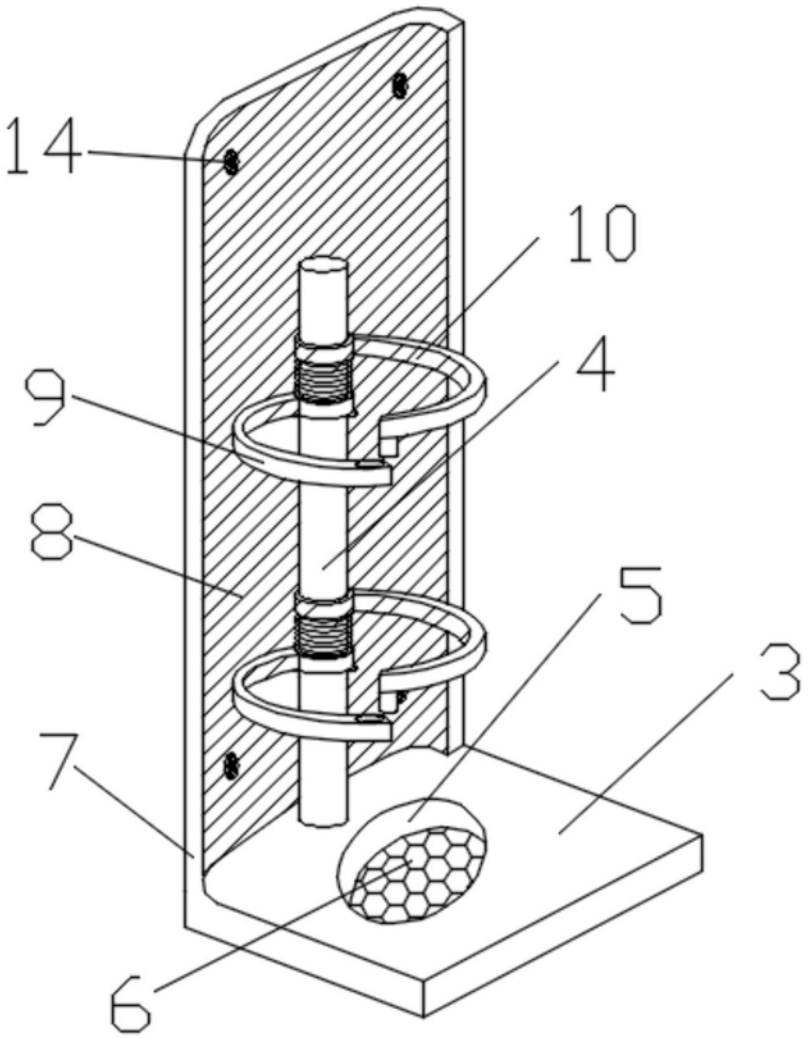

图2

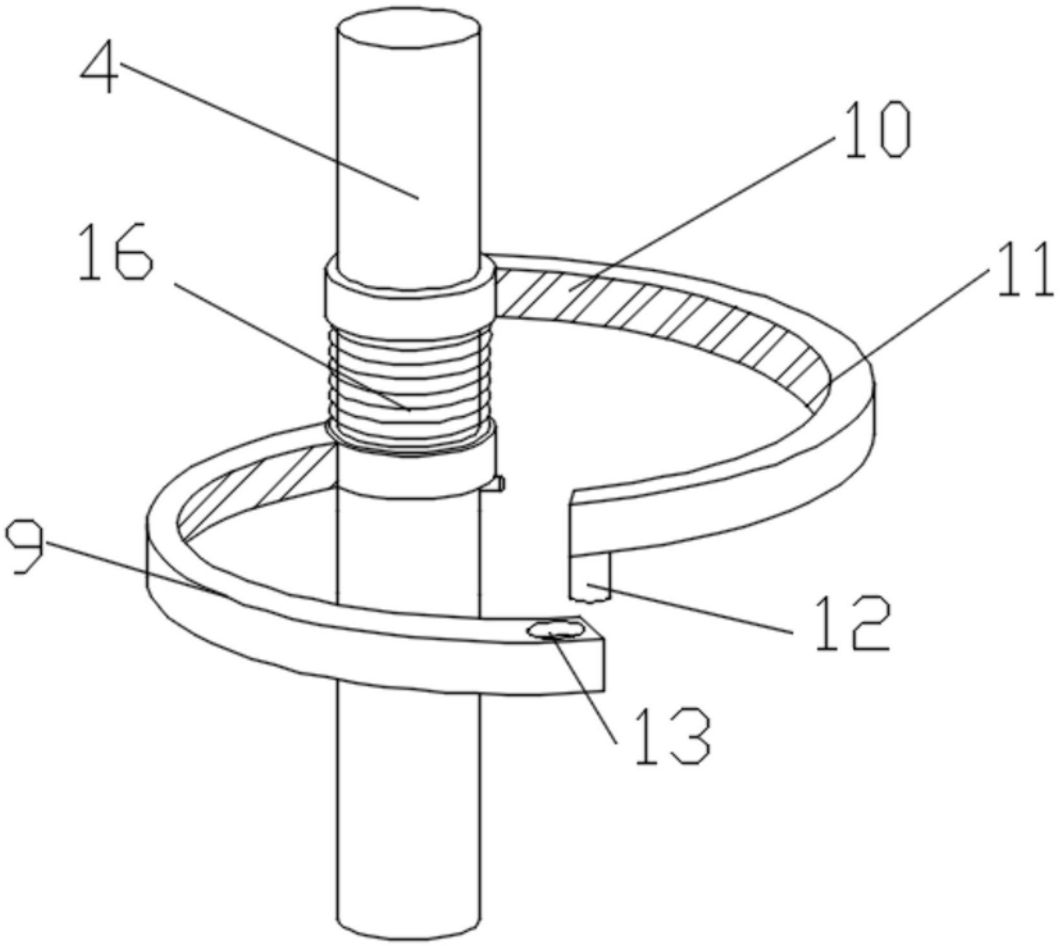

图3

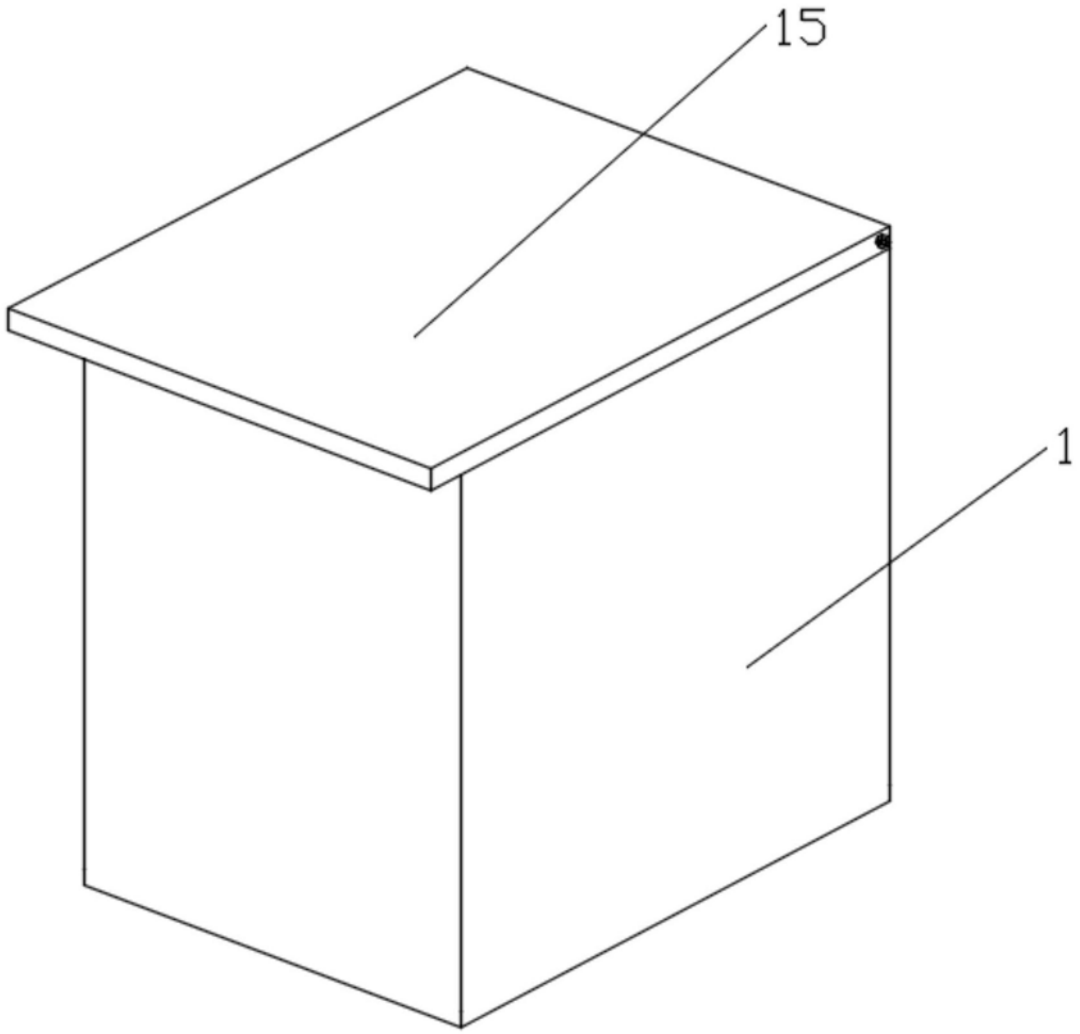

图4