D224979

(19)中華民國智慧財產局

(12)設計說明書公告本　**(11)證書號數：TW D224979 S**

(45)公告日： 中華民國 112 (2023) 年 04 月 21 日

(21)申請案號：111304742　(22)申請日： 中華民國 111 (2022) 年 09 月 21 日

(51)LOC.(13)Cl.：23-07

(30)優先權：2022/03/31　日本　2022-006970

(71)申請人：日商安隆化成股份有限公司 (日本) ARONKASEI CO., LTD.　(JP)
日本

(72)設計人：土井健史 DOI, TAKESHI (JP)；青山智行 AOYAMA, TOMOYUKI (JP)

(74)代理人：林志剛

(56)參考文獻：

TW	D148583	TW	D161931
TW	D164208	CN	307172440
JP	D1540542	KR	3009624410000

審查人員：吳珀昭

圖式數：10 共 11 頁

(54)名稱

移動用便器

代表圖：

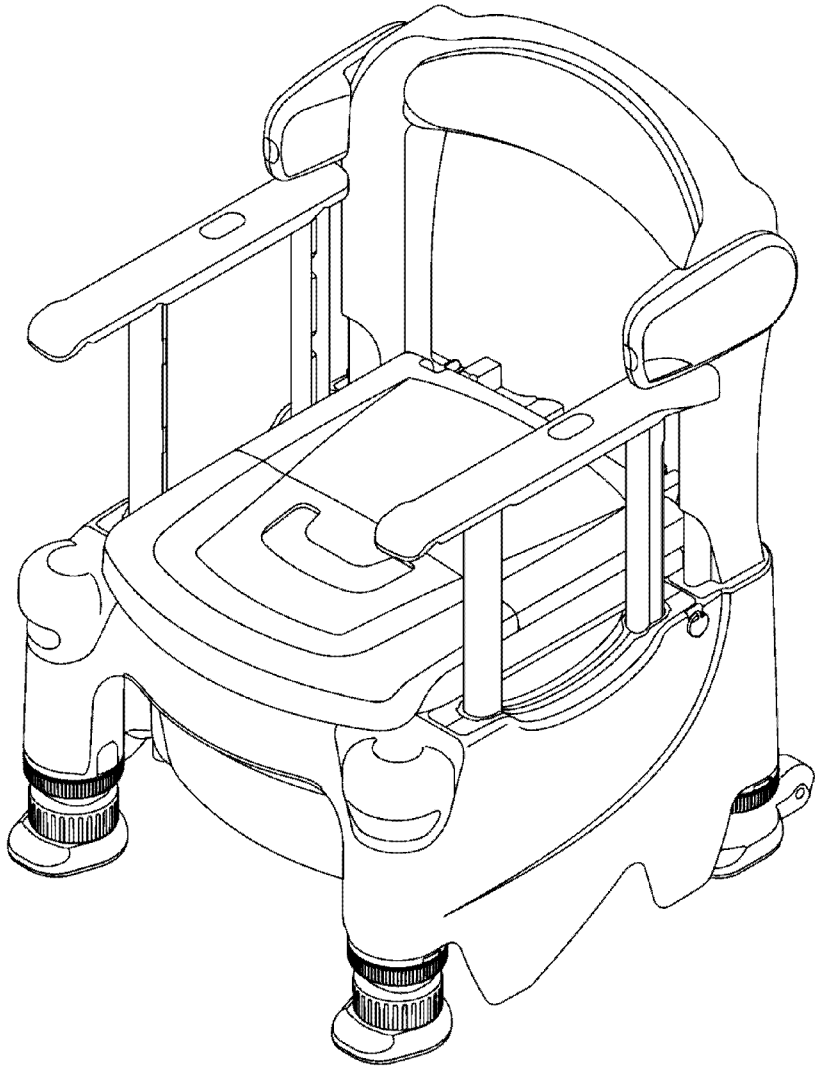

【立體圖 1】

公告本

D224979

【設計說明書】

【中文設計名稱】移動用便器

【物品用途】

【0001】本設計的物品是移動用便器，主要是供高齡者和身障者使用的移動用便器。

【設計說明】

【0002】本物品的座部和扶手的高度，能夠調節到適合使用者的高度。

【0003】左側視圖與右側視圖相對稱，左側視圖省略。

【設計圖式】

（指定代表圖）

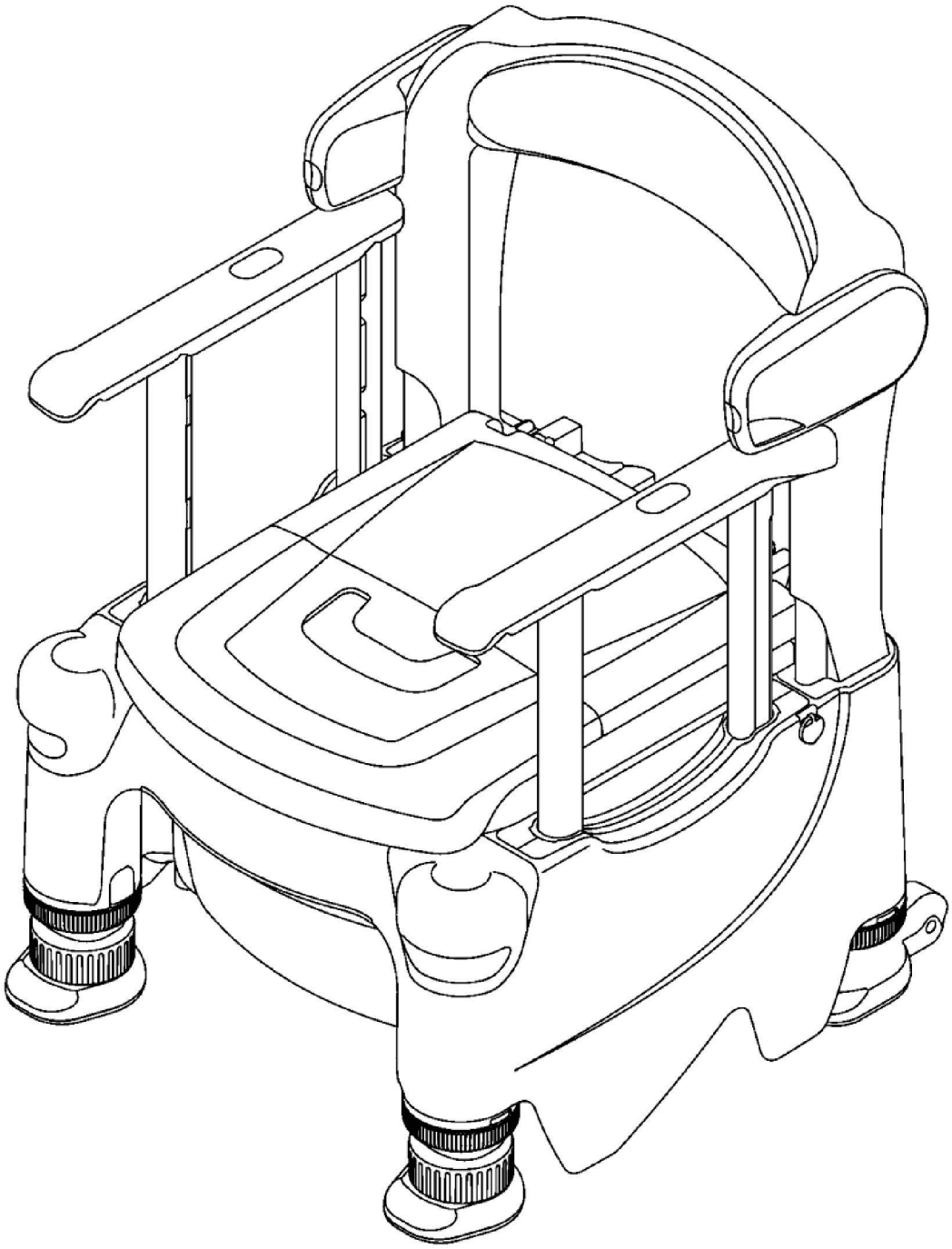

【立體圖 1】

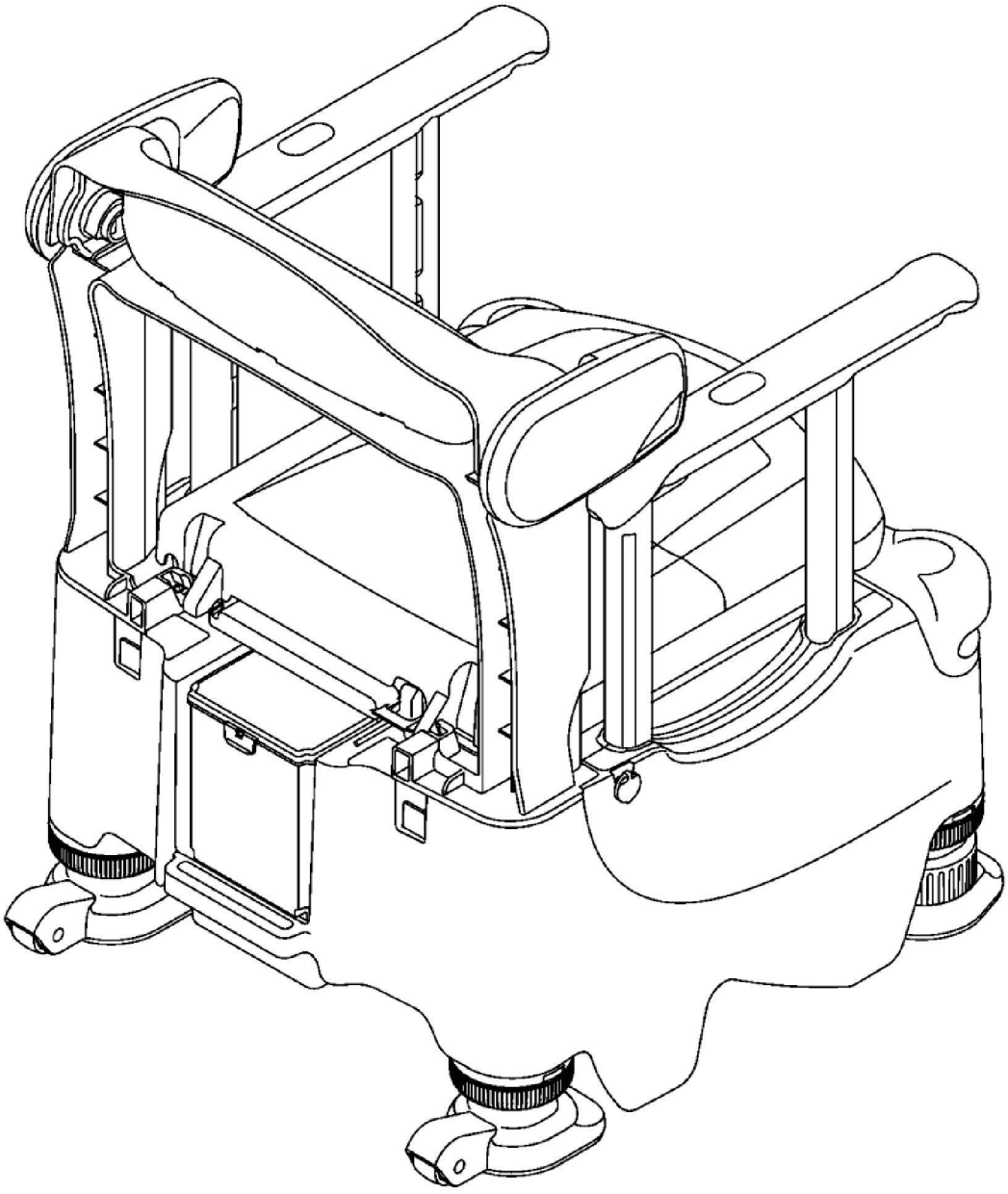

【立體圖2】

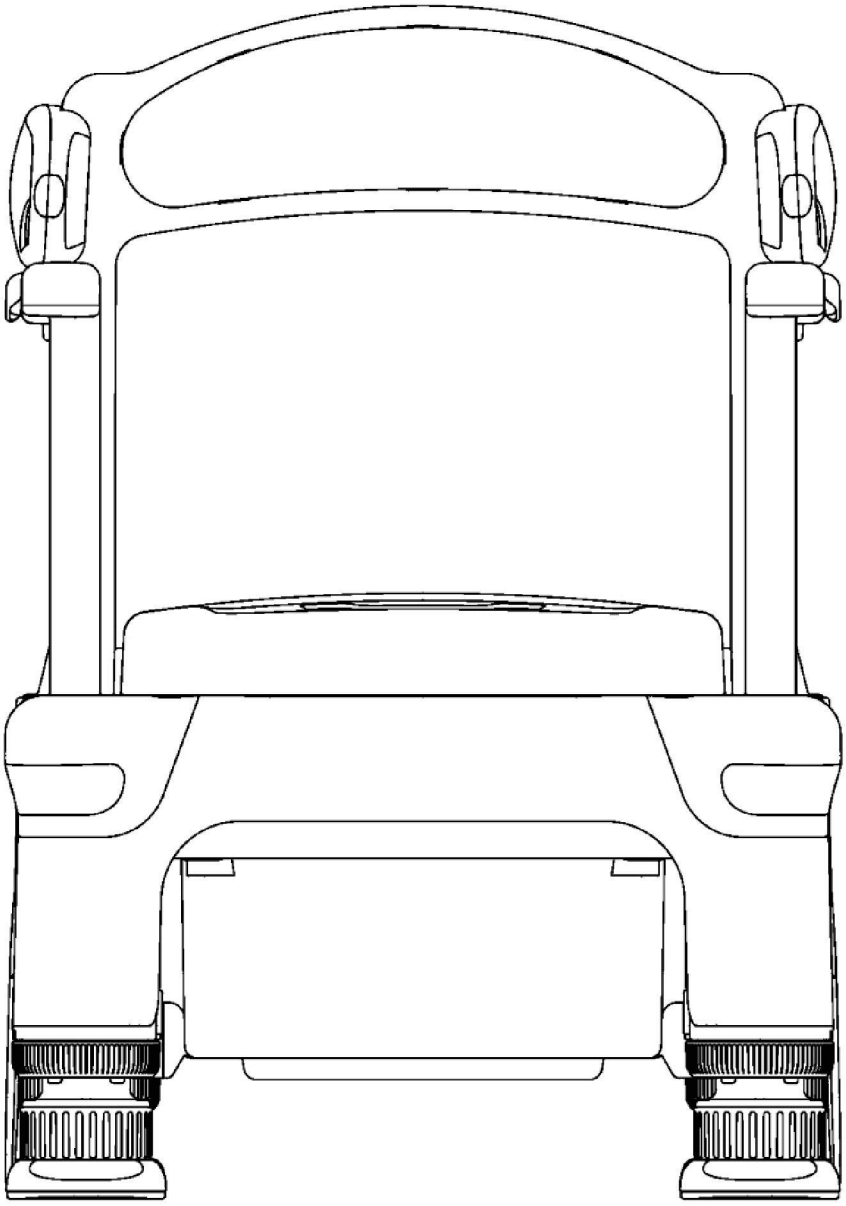

【前視圖】

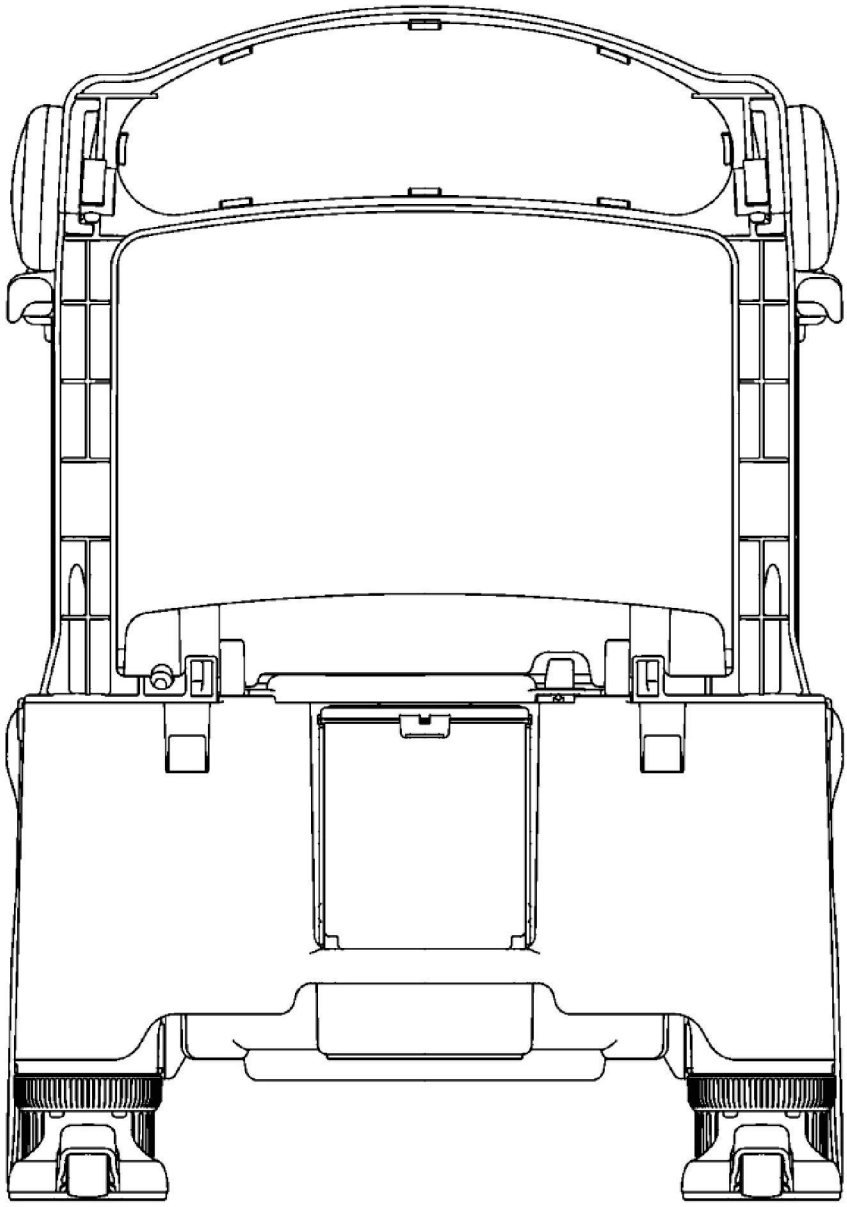

【後視圖】

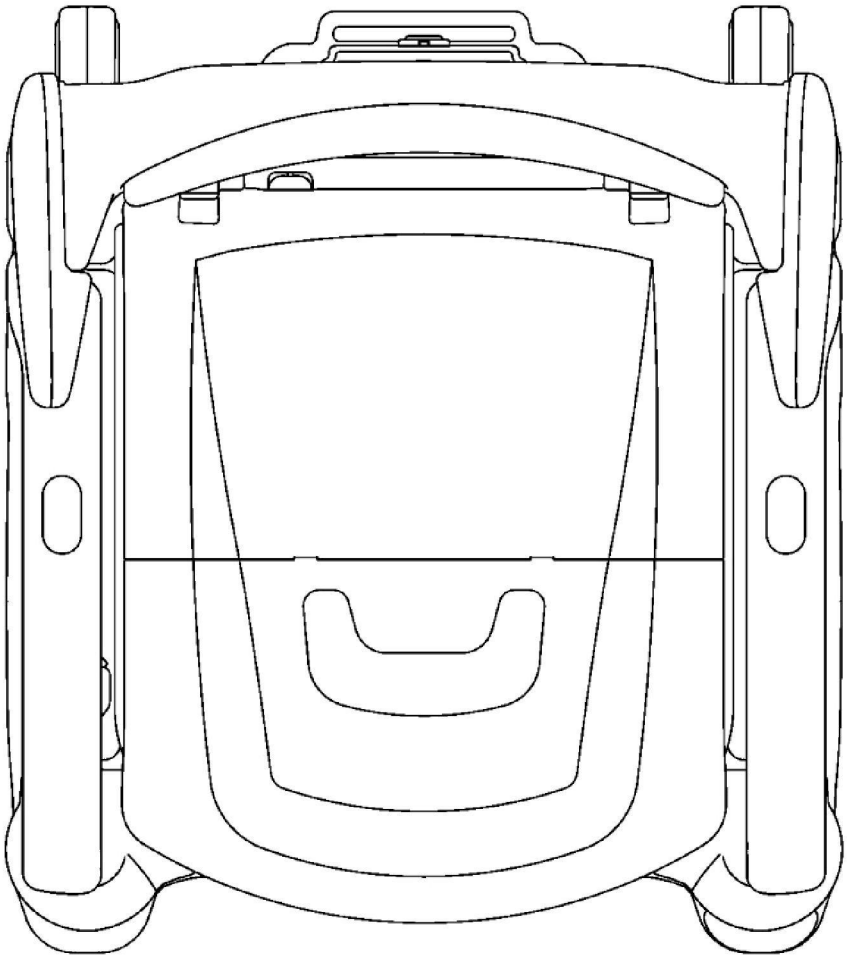

【俯視圖】

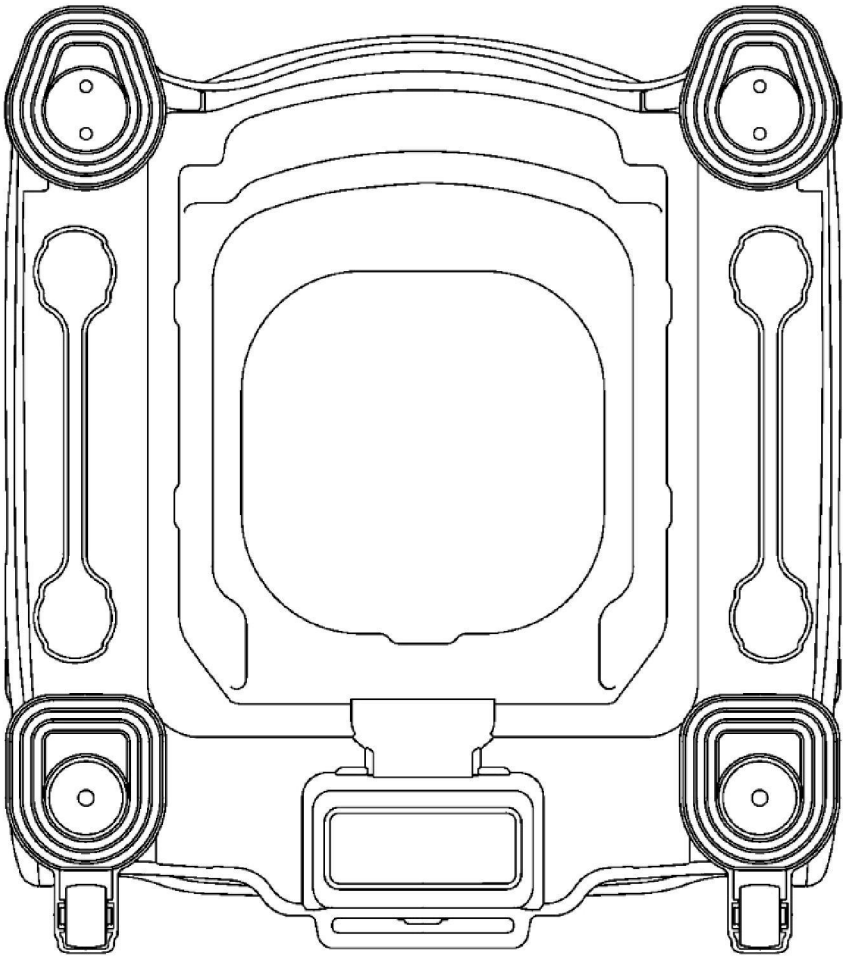

【仰視圖】

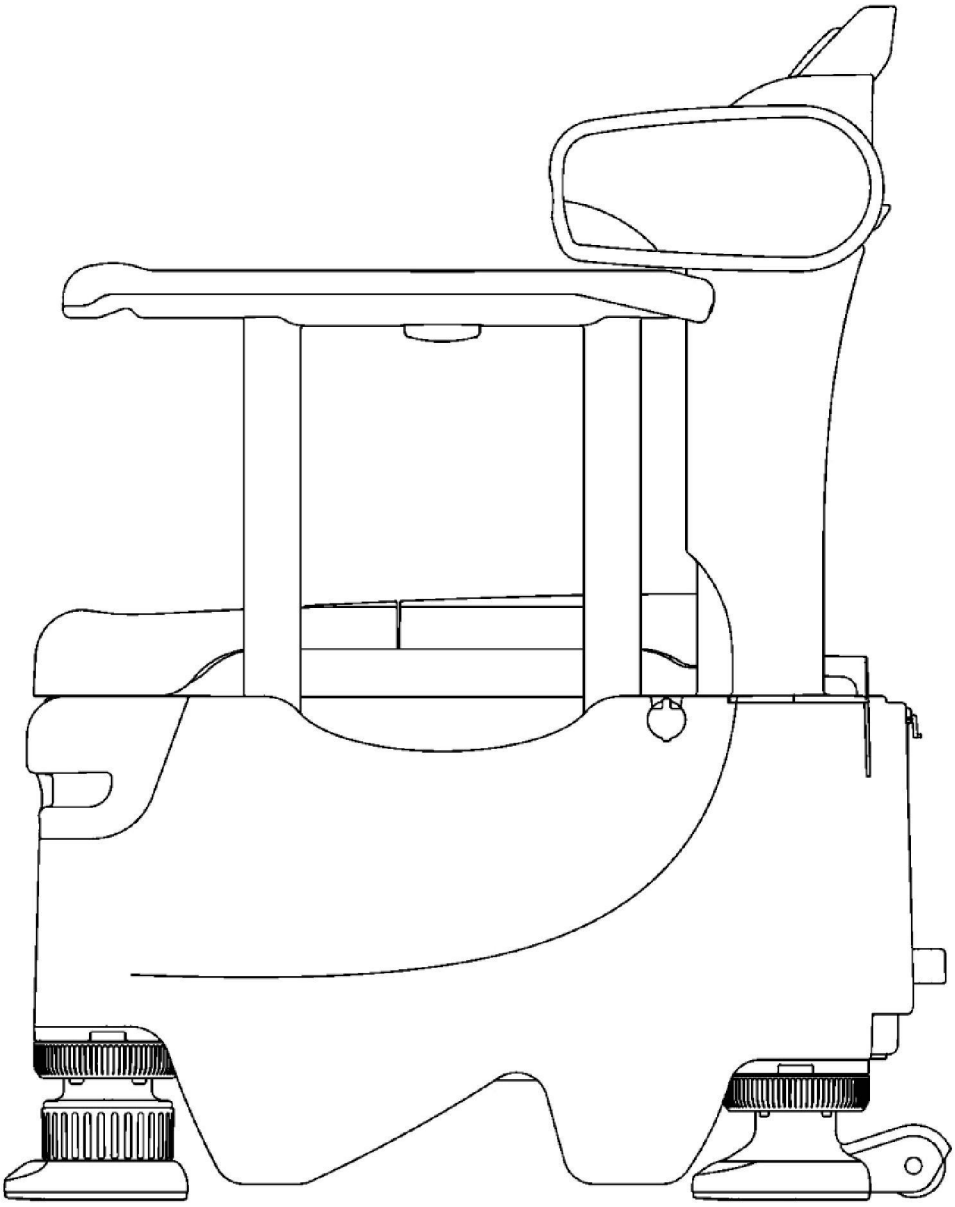

【右側視圖】

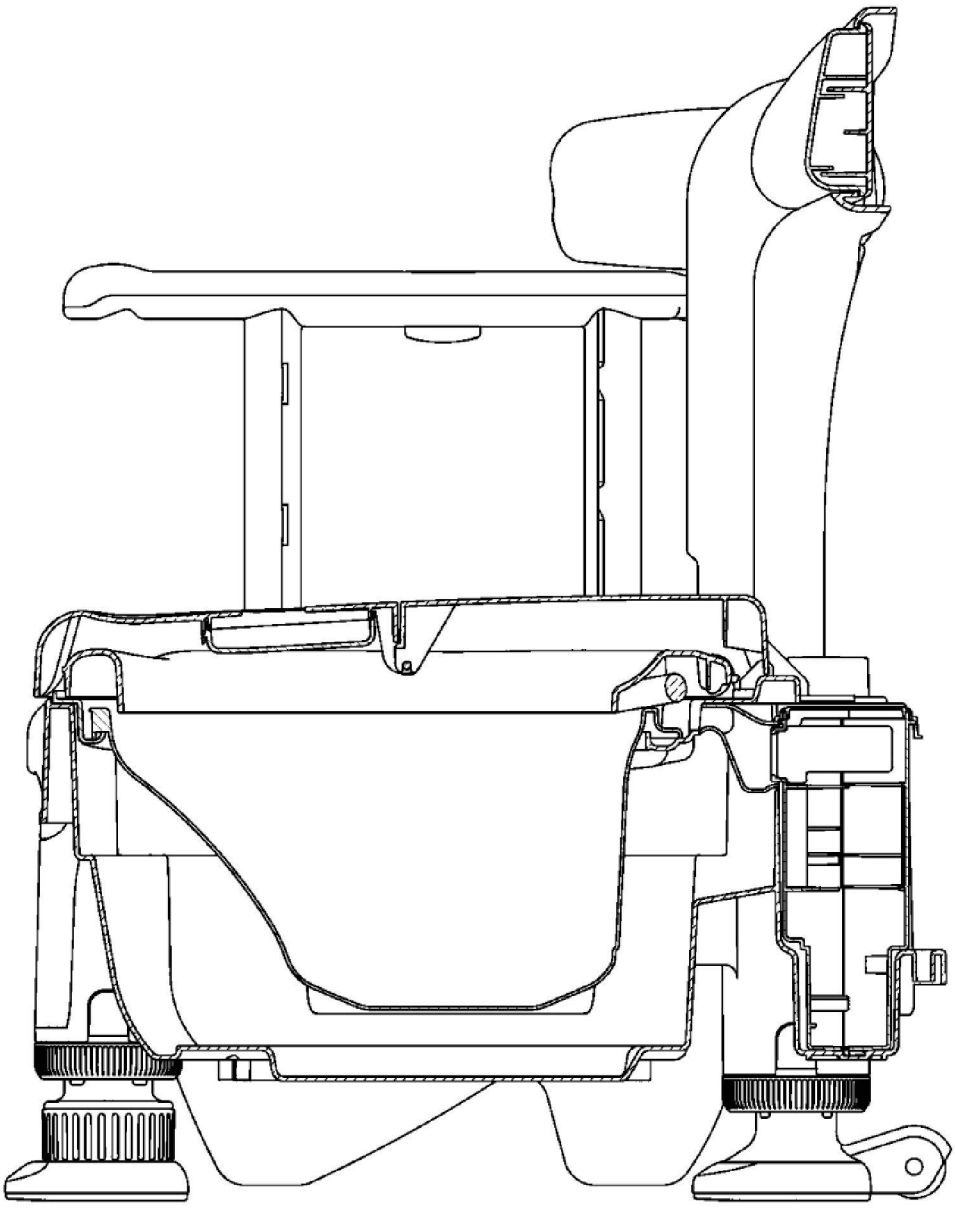

【省略內部機構之前視中央縱部面圖】

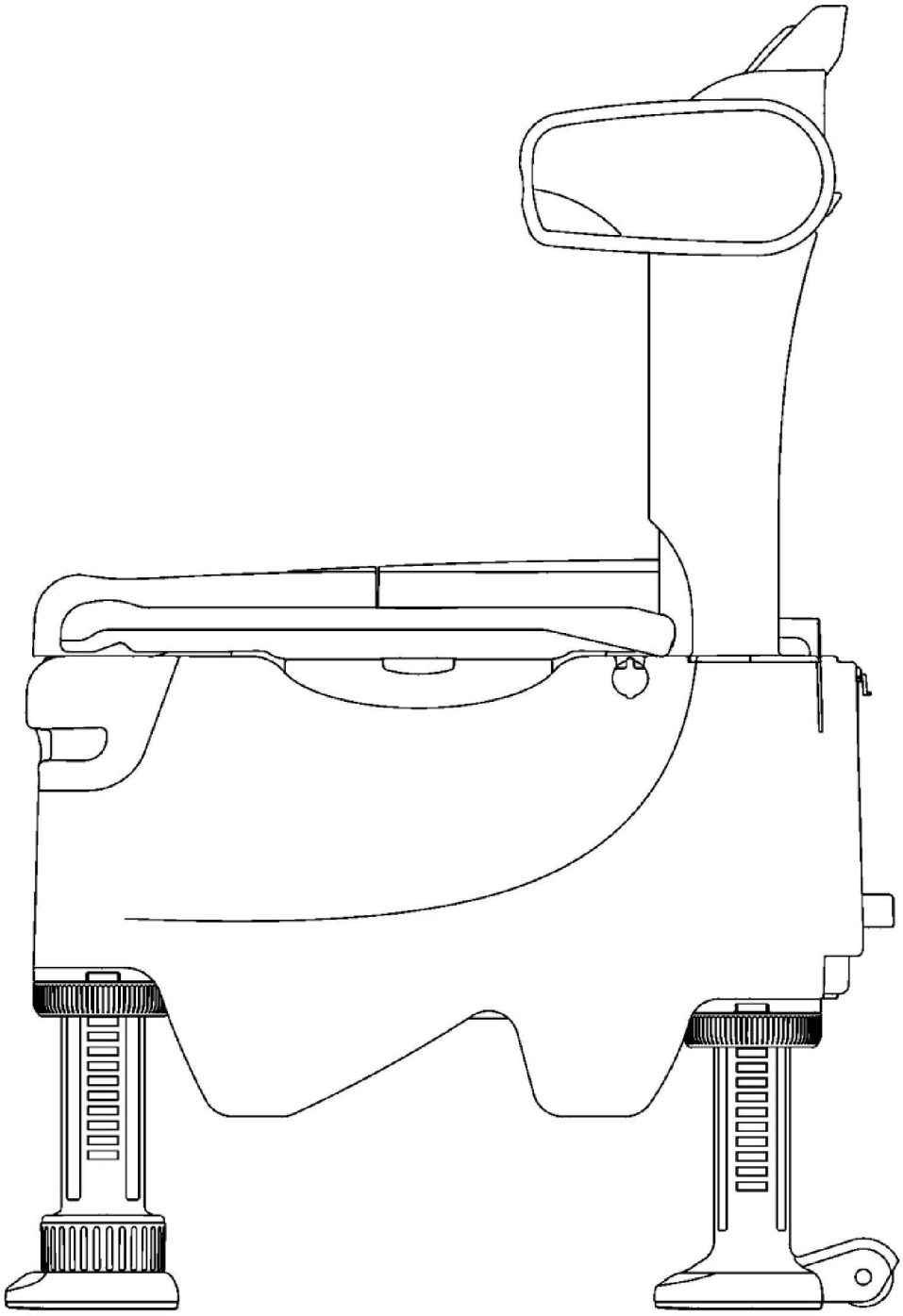

【伸椅腳部、縮扶手狀態之右側視圖】

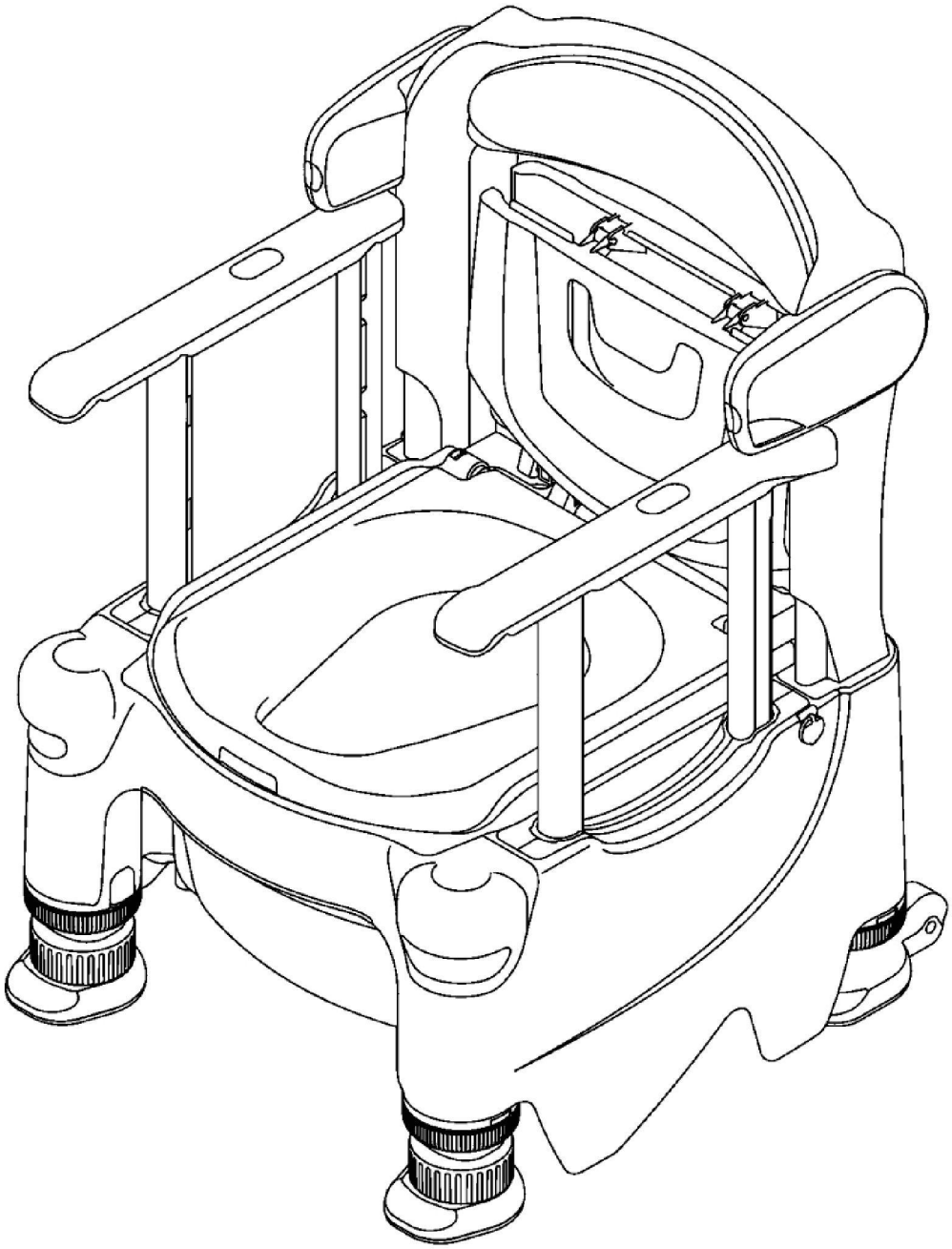

【開蓋狀態之前方立體圖】