(19)中华人民共和国国家知识产权局

(12)实用新型专利

(10)授权公告号 CN 203897258 U
(45)授权公告日 2014.10.29

(21)申请号 201420214477.5

(22)申请日 2014.04.29

(73)专利权人 南平市烟草公司建阳分公司
地址 354200 福建省南平市建阳市童游宋慈路烟草大厦

(72)发明人 郑仕发 许东升 杨隆飞 林绍武 徐辰生 孙植

(74)专利代理机构 福州智理专利代理有限公司 35208
代理人 丁秀丽

(51)Int.Cl.
A24B 1/08(2006.01)

(ESM)同样的发明创造已同日申请发明专利

权利要求书1页 说明书2页 附图3页

(54)实用新型名称

折叠式晾烟架

(57)摘要

本实用新型涉及一种折叠式晾烟架。本实用新型的目的在于提供能够拆叠存放且移动方便、使用牢固的折叠式晾烟架，它包括呈方形排列的四根支撑柱；任意相邻两根支撑柱之间均设置上下间隔的两组支撑组件，所述支撑组件包括两根支撑梁和两根斜支撑杆；两根支撑梁的一端通过一铰接点相互铰接，其另一端分别铰接在相邻的两根支撑柱上；两根斜支撑杆的下端分别铰接在相邻的两根支撑柱上且位于支撑梁与支撑柱的铰接点下方；所述支撑梁的中部设置有开口朝下的定位滑槽，所述斜支撑杆的上端部设置有固定在定位滑槽内且能沿定位滑槽左右移动的滑轮，当支撑梁的梁杆呈水平状态时，滑轮刚好顶靠在定位滑槽内远离支撑柱一端的边缘处。

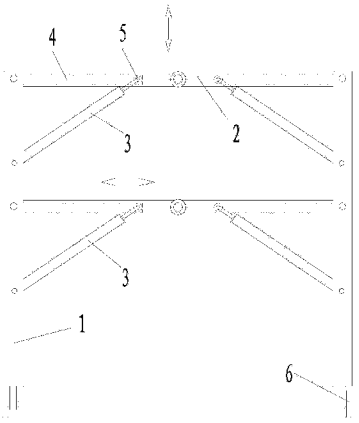

CN 203897258 U

1. 一种折叠式晾烟架，其特征在于：它包括呈方形排列的四根支撑柱 (1)；任意相邻两根支撑柱 (1) 之间均设置上下间隔的两组支撑组件，所述支撑组件包括两根支撑梁 (2) 和两根斜支撑杆 (3)；两根支撑梁 (2) 的一端通过一铰接点相互铰接，其另一端分别铰接在相邻的两根支撑柱 (1) 上；两根斜支撑杆 (3) 的下端分别铰接在相邻的两根支撑柱 (1) 上且位于支撑梁 (2) 与支撑柱 (1) 的铰接点下方；所述支撑梁 (2) 的中部设置有开口朝下的定位滑槽 (4)，所述斜支撑杆 (3) 的上端部设置有固定在定位滑槽 (4) 内且能沿定位滑槽 (4) 左右移动的滑轮 (5)，当支撑梁 (2) 的梁杆呈水平状态时，滑轮 (5) 刚好顶靠在定位滑槽 (4) 内远离支撑柱 (1) 一端的边缘处。

2. 根据权利要求 1 所述的折叠式晾烟架，其特征在于：所述支撑柱 (1) 的底端设置有万向轮 (6)。

折叠式晾烟架

技术领域

[0001] 本实用新型涉及一种折叠式晾烟架。

背景技术

[0002] 新鲜烟叶在采摘后，都需要将烟叶统一进行捆绑，然后悬挂在一根晾烟杆上。在捆绑烟叶时，为了便于操作人员的作业，都是在绑完整烤烟叶后，再统一挂入烤烟房内。因此，在绑烟的过程中，需要一个支撑架来放置带有烟叶的晾烟杆。

[0003] 如图 1 所示，现有的支撑架都是采用一个方形支撑架来统一放置晾烟杆的。该支撑架整体呈方形固定结构，体积庞大，同时为了方便移动，在支撑架的四支支撑脚上设置有移动轮。但是，当晾烟结束后，由于支撑架体积较大，又不可拆卸，支撑架存放非常不方便，特别是烤房群，在烤季结束后，几十个晾烟架占地非常大。

发明内容

[0004] 本实用新型的目的在于提供一种能够拆叠存放且移动方便、使用牢固的折叠式晾烟架。

[0005] 本实用新型的目的通过如下技术方案实现：一种折叠式晾烟架，它包括呈方形排列的四根支撑柱；任意相邻两根支撑柱之间均设置上下间隔的两组支撑组件，所述支撑组件包括两根支撑梁和两根斜支撑杆；两根支撑梁的一端通过一铰接点相互铰接，其另一端分别铰接在相邻的两根支撑柱上；两根斜支撑杆的下端分别铰接在相邻的两根支撑柱上且位于支撑梁与支撑柱的铰接点下方；所述支撑梁的中部设置有开口朝下的定位滑槽，所述斜支撑杆的上端部设置有固定在定位滑槽内且能沿定位滑槽左右移动的滑轮，当支撑梁的梁杆呈水平状态时，滑轮刚好顶靠在定位滑槽内远离支撑柱一端的边缘处。

[0006] 进一步地，所述支撑柱的底端设置有万向轮。

[0007] 较之现有技术而言，本实用新型的优点在于：整套晾烟架可以进行折叠存放，在不使用时，只需将相邻两根支撑柱相向移动，同时让两根支撑梁的铰接点向上移动，斜支撑杆上端的滑轮沿支撑梁的定位滑槽滑动即可实现整套晾烟架的缩合，使用方便，并且折叠后的晾烟架体积小，移动也方便。

附图说明

[0008] 图 1 是目前所使用的晾烟架的结构示意图。

[0009] 图 2 是本实用新型一种实施例的结构主视图。

[0010] 图 3 是图 2 的左视图。

[0011] 标号说明：1 支撑柱，2 支撑梁，3 斜支撑杆，4 定位滑槽，5 滑轮，6 万向轮。

具体实施方式

[0012] 下面结合说明书附图和实施例对本实用新型内容进行详细说明：

[0013] 如图 2 和图 3 所示为本实用新型提供的一种折叠式晾烟架的实施例示意图，它包括呈方形排列的四根支撑柱 1；任意相邻两根支撑柱 1 之间均设置上下间隔的两组支撑组件，所述支撑组件包括两根支撑梁 2 和两根斜支撑杆 3；两根支撑梁 2 的一端通过一铰接点相互铰接，其另一端分别铰接在相邻的两根支撑柱 1 上；两根斜支撑杆 3 的下端分别铰接在相邻的两根支撑柱 1 上且位于支撑梁 2 与支撑柱 1 的铰接点下方；所述支撑梁 2 的中部设置有开口朝下的定位滑槽 4，所述斜支撑杆 3 的上端部设置有固定在定位滑槽 4 内且能沿定位滑槽 4 左右移动的滑轮 5，当支撑梁 2 的梁杆呈水平状态时，滑轮 5 刚好顶靠在定位滑槽 4 内远离支撑柱 1 一端的边缘处。

[0014] 进一步地，为了全球整套晾烟架的移动，所述支撑柱 1 的底端设置有万向轮 6。

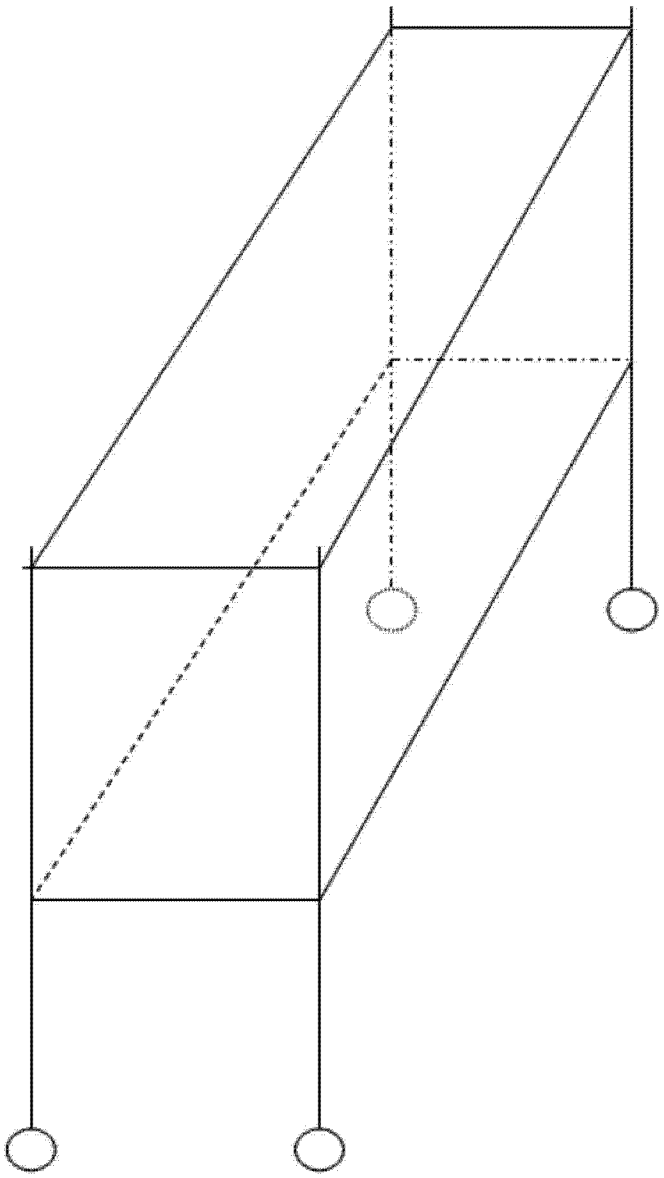

图 1

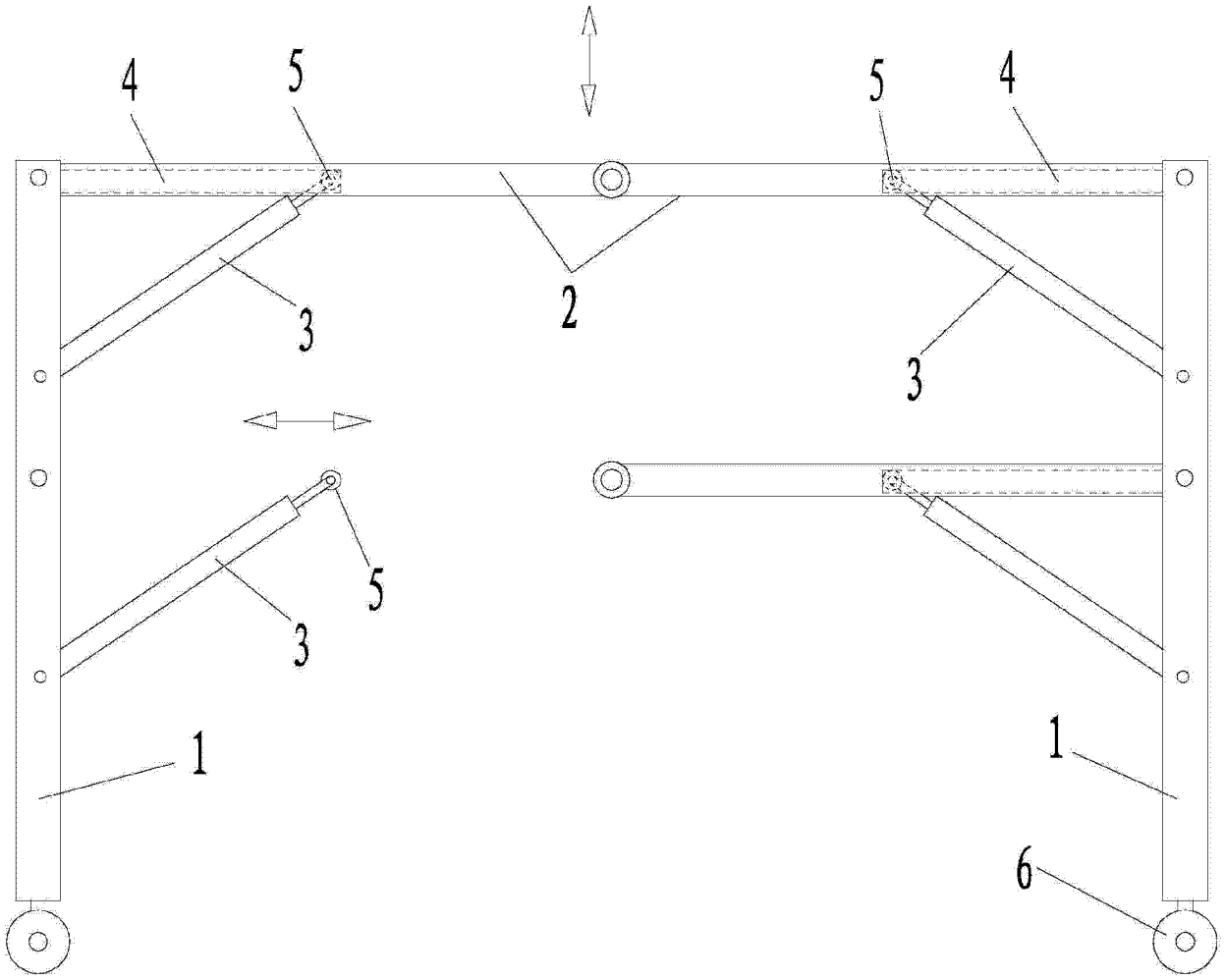

图 2

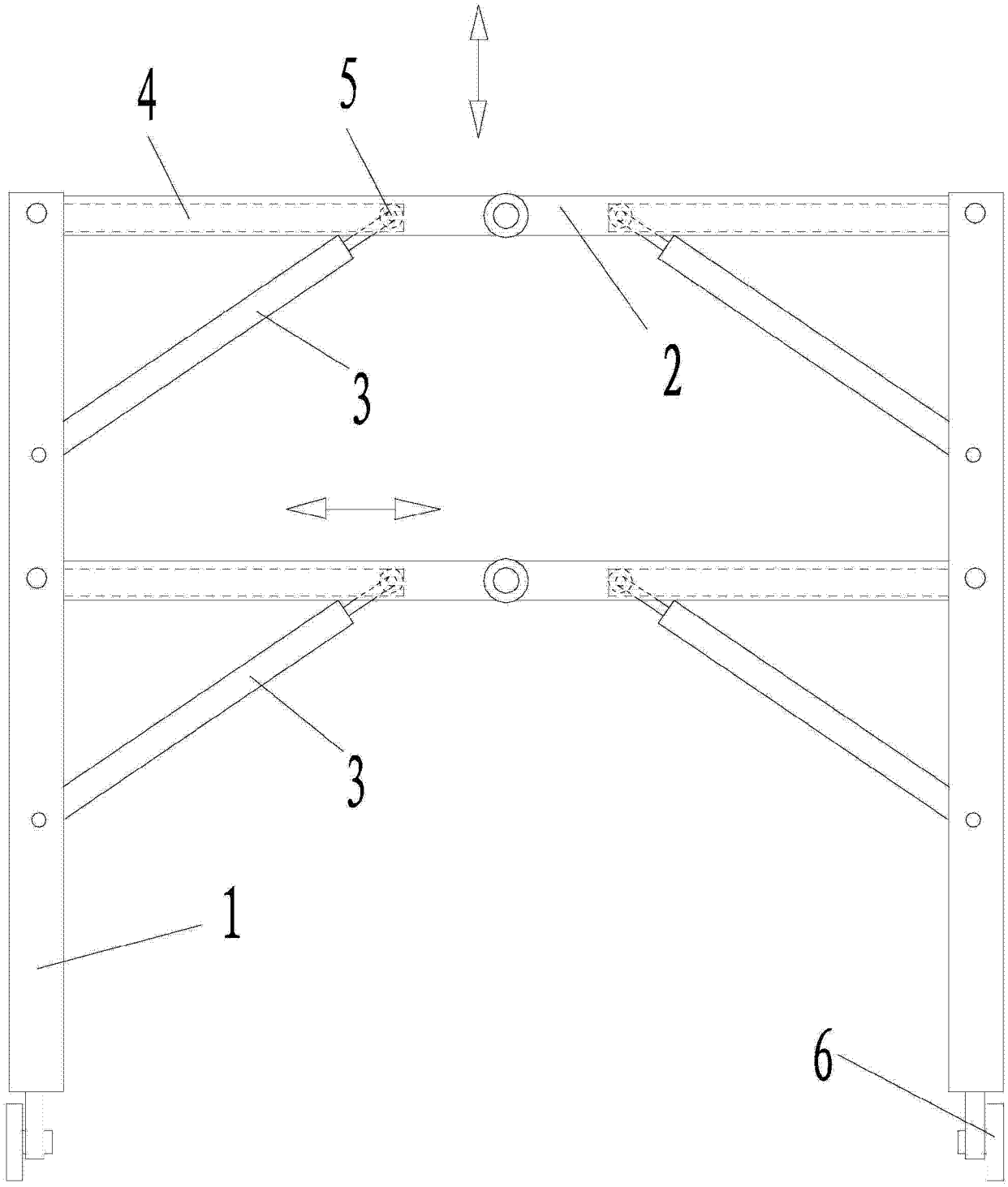

图 3