(19)中華民國智慧財產局
(12)發明說明書公開本 (11)公開編號：TW 201020150 A1
(43)公開日： 中華民國 99 (2010) 年 06 月 01 日

(21)申請案號：097145480 (22)申請日： 中華民國 97 (2008) 年 11 月 25 日
(51)Int. Cl.： *B62D25/10 (2006.01)* *B62D65/16 (2006.01)*
(71)申請人：光陽工業股份有限公司 (中華民國) KWANG YANG MOTOR CO., LTD. (TW)
高雄市三民區灣興街 35 號
(72)發明人：林創雄 (TW)
(74)代理人：惲軼群；陳文郎
申請實體審查：有 申請專利範圍項數：6 項 圖式數：7 共 17 頁

(54)名稱

手把護蓋裝置

(57)摘要

一種手把護蓋裝置，包含一定位單元，及一設置於該定位單元上的護蓋單元。該定位單元包括一設置於該轉向桿內的定位件，及一可轉動地穿設於該轉向桿之一端且與該定位件相配合的鎖頭件，其中，該鎖頭件具有一穿設於該轉向桿之一端的本體，及一凸設於該本體相反於該定位件之一端的擋塊。該護蓋單元包括一支架、一護蓋，及一鎖合件，該支架是卡設於該鎖頭件之擋塊上，該護蓋是設置於該支架上且面向該全地形車的前進方向，而該鎖合件則是穿設於該支架、鎖頭件及定位件。利用擋塊以同時靠抵於轉向桿之端面與卡設該支架，簡化構件克服現有鎖頭件裸露破壞整體觀感，並改善手把護蓋裝置組裝的便利性。

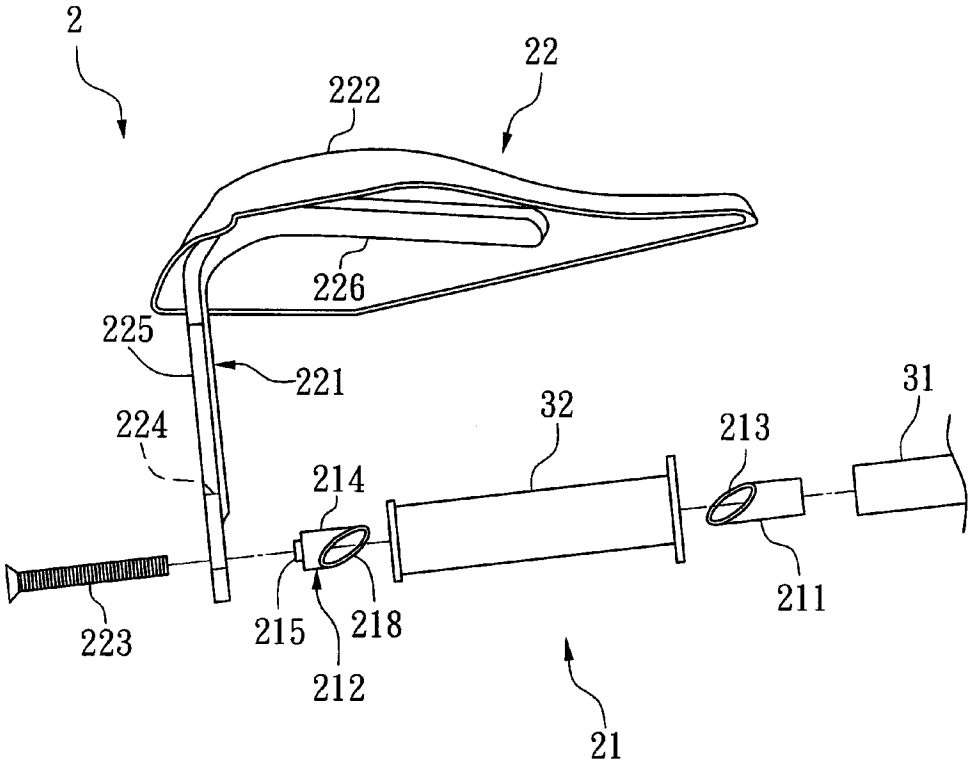

2：手把護蓋裝置
21：定位單元
22：護蓋單元
31：轉向桿
32：握把套
211：定位件
212：鎖頭件
213：斜導面
214：本體
215：擋塊
218：傾斜面
221：支架
222：護蓋
223：鎖合件
224：溝槽
225：卡合段
226：連接段

六、發明說明：

【發明所屬之技術領域】

本發明是有關於一種手把護蓋，特別是指一種用於全地形車的手把護蓋裝置。

【先前技術】

參閱圖 1，現有全地形車的手把護蓋裝置 1，是裝設在一全地形車的轉向桿 100 的一端上，而該轉向桿 100 上更套設有一握把套 101。

一併參閱圖 2，現有的手把護蓋裝置 1 包括一設置於該轉向桿 100 之一端的護蓋單元 11，及一用以結合該護蓋單元 11 與該轉向桿 100 的結合單元 12。其中，該結合單元 12 包括一設置於該轉向桿 100 內的定位件 121，及一與該定位件 121 對應卡設於該轉向桿 100 之端緣上的鎖頭件 122，該鎖頭件 122 具有一靠抵於該轉向桿 100 之端面上的凸緣 123、一自該凸緣 123 向外延伸而穿置於該轉向桿 100 內的本體 124，及一自該凸緣 123 相反於該本體 124 方向延伸的突塊 125。

該護蓋單元 11 包括一根一端卡設於該突塊 125 上的支架 111、一設置於該支架 111 相反於該突塊 125 之一端的護蓋 112，及一螺合該支架 111、鎖頭件 122 與該定位件 121 的埋頭螺絲 113。利用該埋頭螺絲 113 將該支架 111、鎖頭件 122 與該定位件 121 相互螺合，使該護蓋 112 可以位於該握把套 101 前保護騎士的手部不為異物所砸傷。

現有手把護蓋裝置 1 多是在轉向桿 100 與握把套 101

相互結合後再與該向桿 100 相互結合，造成該鎖頭件 122 的凸緣 123 裸露於該轉向桿 100 與握把套 101 外，破壞整體觀感。

參閱圖 3，為了改善上述缺點，相關業者利用握把套 101 與轉向桿 100 間所形成的段差 D 容置該凸緣 123，避免凸緣 123 裸露破壞整體觀感，但是，如前所述，手把護蓋裝置 1 是在轉向桿 100 與握把套 101 相互結合後，再與該轉向桿 100 相結合，所以，如何控制該握把套 101 與轉向桿 100 間段差 D 成為組裝上的一大困擾，若所形成的段差 D 過深，將造成該埋頭螺絲 113 螺合該支架 111 時遭受多出之握把套 101 阻擋，造成組裝上的不便；相反地，若段差 D 過深不足仍會有部份凸緣 123 裸露破壞整體觀感（如圖 2 所示）。

如何兼顧裝設手把護蓋裝置 1 時的整體觀感與組裝便利性，成為全地形車相關製造商所欲克服的難題。

【發明內容】

因此，本發明之目的，即在提供一種可以兼顧整體觀感與組裝便利性的手把護蓋裝置。

於是，本發明手把護蓋裝置，適用於設置在一全地形車的中空狀轉向桿上，該手把護蓋裝置包含一定位單元，及一設置於該定位單元上的護蓋單元。

該定位單元包括一設置於該轉向桿內的定位件，及一可轉動地穿設於該轉向桿之一端且與該定位件相配合的鎖頭件，其中，該鎖頭件具有一穿設於該轉向桿之一端且與

該定位件相配合的本體，及一凸設於該本體相反於該定位件之一端的擋塊，該擋塊具有一靠抵於該轉向桿之端面上的擋止面，及一環繞該擋止面周緣的環繞面。

該護蓋單元包括一支架、一護蓋，及一鎖合件，該支架是卡設於該鎖頭件之擋塊上，該護蓋是設置於該支架上且面向該全地形車的前進方向，而該鎖合件則是穿設於該支架、鎖頭件及定位件，其中，該支架是卡設於該擋塊的環繞面上。

本發明之功效在於利用該鎖頭件之擋塊的擋止面與環繞面，同時提供靠抵於轉向桿之端面與卡設該支架的功效，簡化構件以克服鎖頭件裸露破壞整體觀感與現有技術之段差控制不易的問題，有效改善手把護蓋裝置組裝的便利性。

【實施方式】

有關本發明之前述及其他技術內容、特點與功效，在以下配合參考圖式之一個較佳實施例的詳細說明中，將可清楚的呈現。

參閱圖 4，本發明手把護蓋裝置 2 之較佳實施例，適用於設置在一全地形車（圖未示）的中空狀轉向桿 31 上，且該轉向桿 31 之一端的外周緣套設有一握把套 32。而該手把護蓋裝置 2 包含一定位單元 21，及一設置於該定位單元 21 上的護蓋單元 22。

一併參閱圖 5、6，該定位單元 21 包括一設置於該轉向桿 31 內的定位件 211，及一可轉動地穿設於該轉向桿 31 之

一端且與該定位件 211 相配合的鎖頭件 212，其中，該定位件 211 面向該鎖頭件 212 的一端形成有一斜導面 213，而該鎖頭件 212 具有一穿設於該轉向桿 31 之一端且與該定位件 211 相配合的本體 214，及二凸設於該本體 214 相反於該定位件 211 之一端的擋塊 215，每一擋塊 215 具有一靠抵於該轉向桿 31 之端面上的擋止面 216，及一環繞該擋止面 216 周緣的環繞面 217，該鎖頭件 212 之本體 214 面向該定位件 211 的一端形成有一與該斜導面 213 相配合的傾斜面 218。

參閱圖 6、7，並請一併回顧圖 4，該護蓋單元 22 包括一卡設於該鎖頭件 212 之擋塊 215 上的支架 221、一設置於該支架 221 上且面向該全地形車前進方向的護蓋 222，及一穿設於該支架 221、鎖頭件 212，與該定位件 211 的鎖合件 223，其中，支架 221 概呈 L 型，且具有一形成有一長型溝槽 224 的卡合段 225，及一自該卡合段 225 沿該轉向桿 31 之長度方向延伸的連接段 226，該支架 221 之卡合段 225 的溝槽 224 可區分為卡設於擋塊 215 之環繞面 217 上的大孔徑部 227，及一連接該大孔徑部 227 而為該鎖合件 223 所迫緊的小孔徑部 228，該鎖合件 223 是穿設於該長型溝槽 224 的小孔徑部 228、大孔徑部 227、該鎖頭件 212 的本體 214 及該定位件 211，而將該支架 221 之卡合段 225 迫緊於該鎖頭件 212 上。

而該護蓋 222 是鎖合於該連接段 226 上，且該鎖合件 223 則是穿設於該支架 221 之卡合段 225 的長型溝槽 224、該鎖頭件 212 的本體 214，及該定位件 211，藉此，結合該

支架 221、鎖頭件 212 及該定位件 211。於本較佳實施例中該鎖合件 223 是一埋頭螺絲。

於本較佳實施例中，該本體 214 凸設有兩個擋塊 215，但是也可以僅凸設有一擋塊 215，只要該支架 221 的溝槽 224 是卡設於該擋塊 215 的環繞面 217 上即可達成相同的功效，並不應為本較佳實施的揭露所囿件。

本發明手把護蓋裝置 2 藉由上述設計，於實際使用時誠具有下列優點：

1.美觀且組裝容易：利用該鎖頭件 212 之擋塊 215 的擋止面 216 與環繞面 217，同時提供靠抵於轉向桿 31 之端面與卡設該支架 221 的功效，在配合相互配合的斜導面 213 與傾斜面 218，一方面有效防止該鎖頭件 212 於轉向桿 31 內滑動，以利該鎖頭件 212 與該定位件 211 相互配合，另一方面可用以定位該護蓋單元 22 之支架 221 與護蓋 222 的位置，不但簡化現有鎖頭件 122（顯示於圖 2）的結構，更可克服現有鎖頭件 122 之凸緣 123 裸露破壞整體觀感，與現有技術之段差 D（顯示於圖 3）控制不易的問題，藉以提升組裝的便利性。

2.調整的範圍大：該支架 221 一方面利用該長型溝槽 224 定位卡設於所述擋塊 215 的環繞面 217 上，另一方面該支架 221 可繞該鎖合件 223 的中心線依據圖 7 箭頭 33 所示方向旋轉，此外，該支架 221 亦可利用該長型溝槽 224 與該鎖頭件 212 的擋塊 215 相互配合，依據圖 7 箭頭 34 所示方向移動，如圖 7 箭頭 34 所示，藉此增加本發明手把護蓋

裝置 2 所能調整的範圍，以符合不同道路環境與不同騎士的需求。

綜上所述，本發明手把護蓋裝置 2 利用該鎖頭件 212 之擋塊 215 的擋止面 216 與環繞面 217，一方面有效防止該鎖頭件 212 於轉向桿 31 內滑動，以利該鎖頭件 212 與該定位件 211 相互配合，另一方面可以用以定位該護蓋單元 22 之支架 221 與護蓋 222 的位置，不但簡化現有鎖頭件 122 的結構，更克服現有鎖頭件 122 之凸緣 123 裸露破壞整體觀感與現有技術之段差 D 控制不易的問題，有效改善手把護蓋裝置 2 組裝的便利性，配合形成於該支架 221 上的長型溝槽 224 與該鎖頭件 212 的擋塊 215，增加本發明手把護蓋裝置 2 所能調整的範圍，以符合不同道路環境與不同騎士的需求，故確實能達成本發明之目的。

惟以上所述者，僅為本發明之較佳實施例而已，當不能以此限定本發明實施之範圍，即大凡依本發明申請專利範圍及發明說明內容所作之簡單的等效變化與修飾，皆仍屬本發明專利涵蓋之範圍內。

【圖式簡單說明】

圖 1 是一俯視圖，說明現有全地形車的手把護蓋裝置；

圖 2 是一剖視圖，輔助說明圖 1；

圖 3 是一剖視圖，說明另一種現有全地形車的手把護蓋裝置；

圖 4 是一立體分解圖，說明本發明之手把護蓋裝置的

較佳實施例；

圖 5 是一立體圖，說明該較佳實施例之鎖頭件的態樣；

圖 5 是一剖視圖，輔助說明圖 4；及

圖 6 是一側視圖，輔助說明該較佳實施例的調整範圍。

【主要元件符號說明】

2	手把護蓋裝置	221	支架
21	定位單元	222	護蓋
211	定位件	223	鎖合件
212	鎖頭件	224	溝槽
213	斜導面	225	卡合段
214	本體	226	連接段
215	擋塊	227	大孔徑部
216	擋止面	228	小孔徑部
217	環繞面	31	轉向桿
218	傾斜面	32	握把套
22	護蓋單元	33、34	箭頭

201020150

發明專利說明書

（本說明書格式、順序，請勿任意更動，※記號部分請勿填寫）

※ 申請案號：97145486

※ 申請日：97.11.25　　※IPC 分類：B62D 25/10 (2006.01)

B62D 65/16 (2006.01)

一、發明名稱：(中文/英文)

手把護蓋裝置

二、中文發明摘要：

一種手把護蓋裝置，包含一定位單元，及一設置於該定位單元上的護蓋單元。該定位單元包括一設置於該轉向桿內的定位件，及一可轉動地穿設於該轉向桿之一端且與該定位件相配合的鎖頭件，其中，該鎖頭件具有一穿設於該轉向桿之一端的本體，及一凸設於該本體相反於該定位件之一端的擋塊。該護蓋單元包括一支架、一護蓋，及一鎖合件，該支架是卡設於該鎖頭件之擋塊上，該護蓋是設置於該支架上且面向該全地形車的前進方向，而該鎖合件則是穿設於該支架、鎖頭件及定位件。利用擋塊以同時靠抵於轉向桿之端面與卡設該支架，簡化構件克服現有鎖頭件裸露破壞整體觀感，並改善手把護蓋裝置組裝的便利性。

三、英文發明摘要：

七、申請專利範圍：

1. 一種手把護蓋裝置，適用於設置在一全地形車的中空狀轉向桿上，該手把護蓋裝置，包含：

一定位單元，包括一設置於該轉向桿內的定位件，及一可轉動地穿設於該轉向桿之一端且與該定位件相配合的鎖頭件，其中，該鎖頭件具有一穿設於該轉向桿之一端且與該定位件相配合的本體，及一凸設於該本體相反於該定位件之一端的擋塊，該擋塊具有一靠抵於該轉向桿之端面上的擋止面，及一環繞該擋止面周緣的環繞面；以及

一護蓋單元，包括一支架、一護蓋，及一鎖合件，該支架是卡設於該鎖頭件之擋塊上，該護蓋是設置於該支架上且面向該全地形車的前進方向，而該鎖合件則是穿設於該支架、鎖頭件及定位件，其中，該支架是卡設於該擋塊的環繞面上。

2. 依據申請專利範圍第 1 項所述之手把護蓋裝置，其中，該支架形成有一與該擋塊之環繞面相互卡合的長型溝槽。

3. 依據申請專利範圍第 2 項所述之手把護蓋裝置，其中，該定位單元的定位件面向該鎖頭件的一端形成有一斜導面，而該鎖頭件之本體面向該定位件的一端形成有一與該斜導面相配合的傾斜面。

4. 依據申請專利範圍第 3 項所述之手把護蓋裝置，其中，該支架概呈 L 型，且具有一形成有該長型溝槽的卡合段

，及一自該卡合段沿該轉向桿之長度方向延伸的連接段，該護蓋是鎖合於該連接段上，而該鎖合件是穿設於該支架之卡合段的長型溝槽、該鎖頭件的本體及該定位件。

5. 依據申請專利範圍第 4 項所述之手把護蓋裝置，其中，該支架之卡合段的長型溝槽可區分為卡合於擋塊之環繞面上的大孔徑部，及一連接該大孔徑部而為該鎖合件所迫緊的小孔徑部，該鎖合件是穿設於該長型溝槽的小孔徑部、大孔徑部、該鎖頭件的本體及該定位件，而將該支架之卡合段迫緊於該鎖頭件上。

6. 依據申請專利範圍第 5 項所述之手把護蓋裝置，其中，該鎖合件是一埋頭螺絲。

八、圖式：

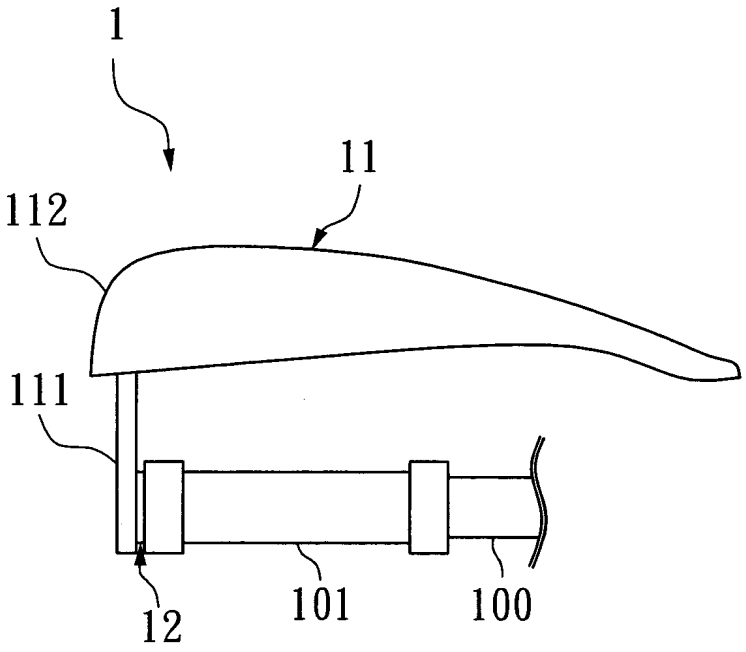

圖 1

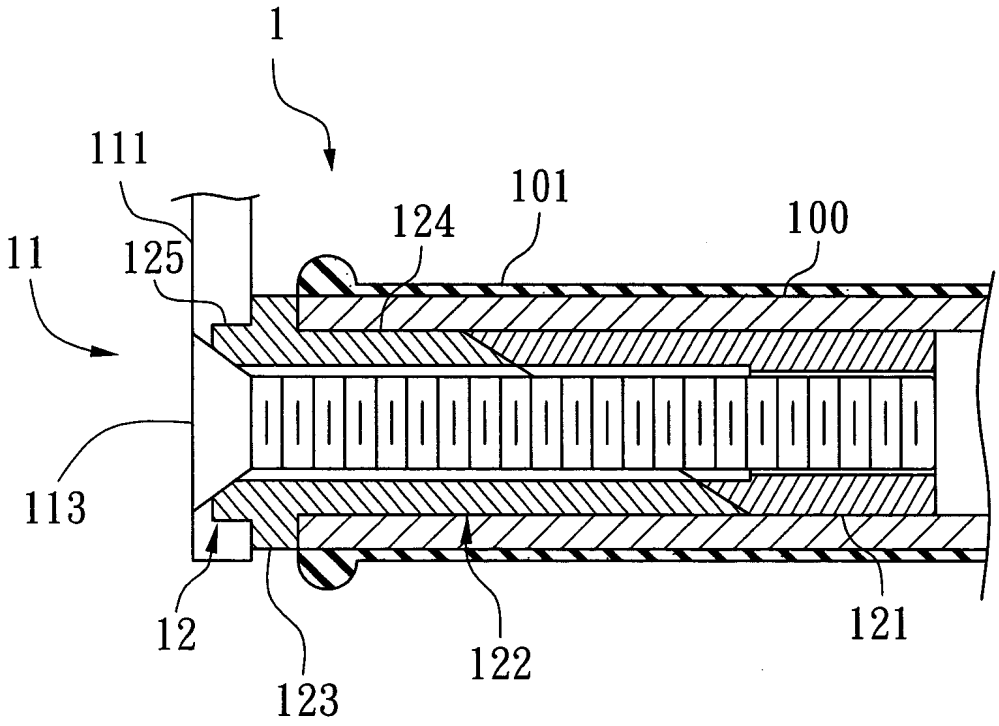

圖 2

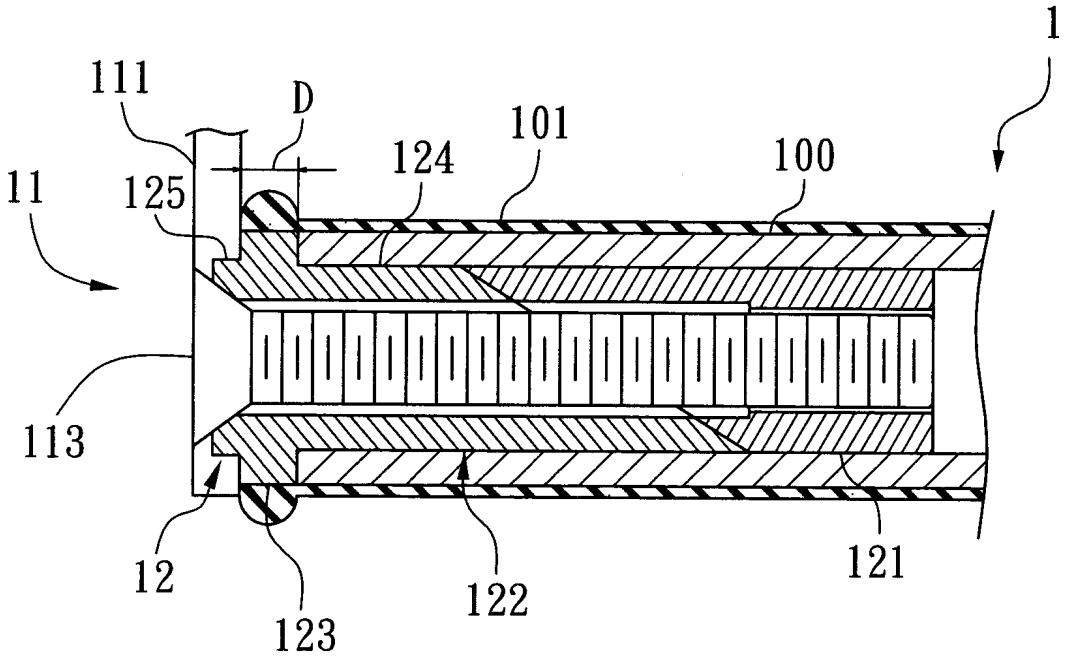
1
111
D
101
124
100
11
125
113
12
123
122
121

圖 3

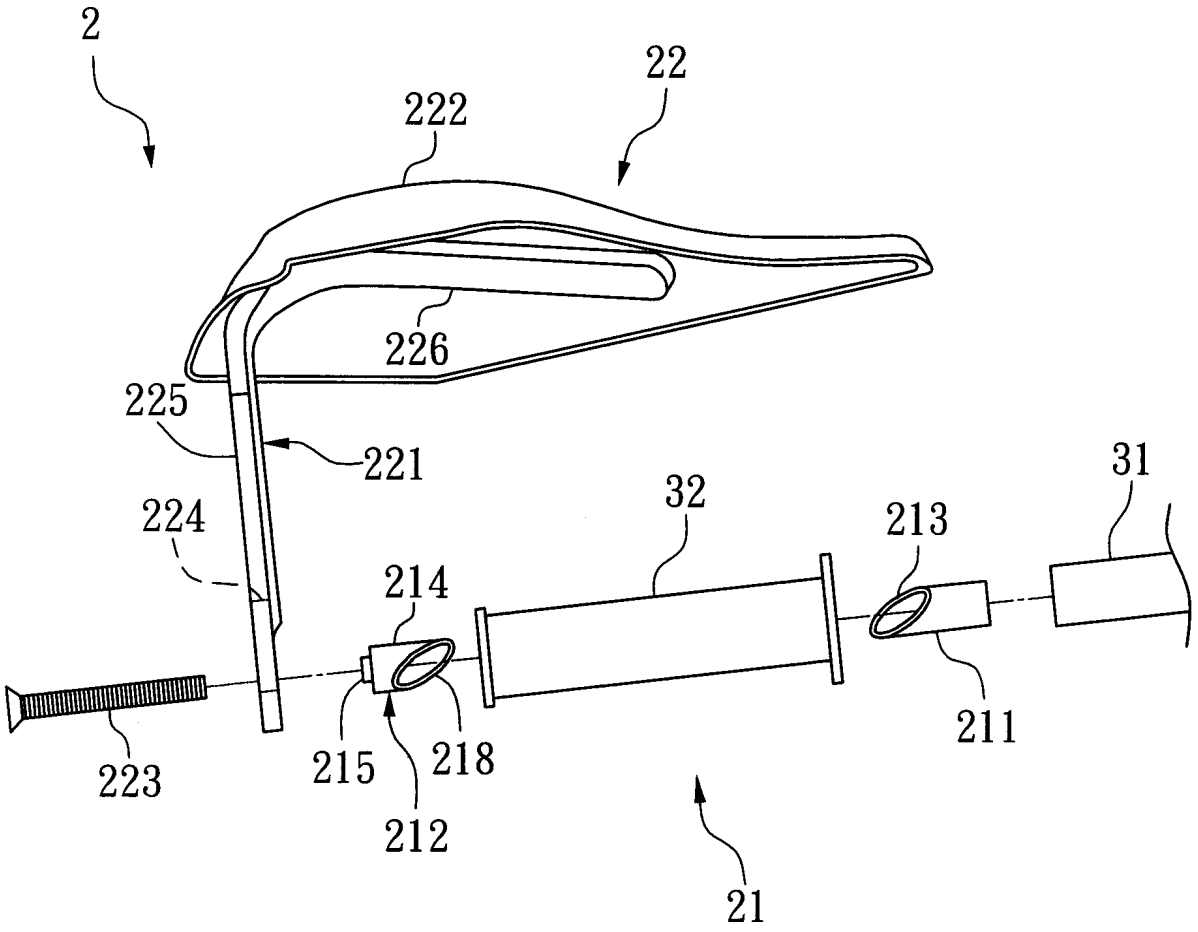
2
22
222
226
225
221
31
32
224
213
214
211
223
215
218
212
21

圖 4

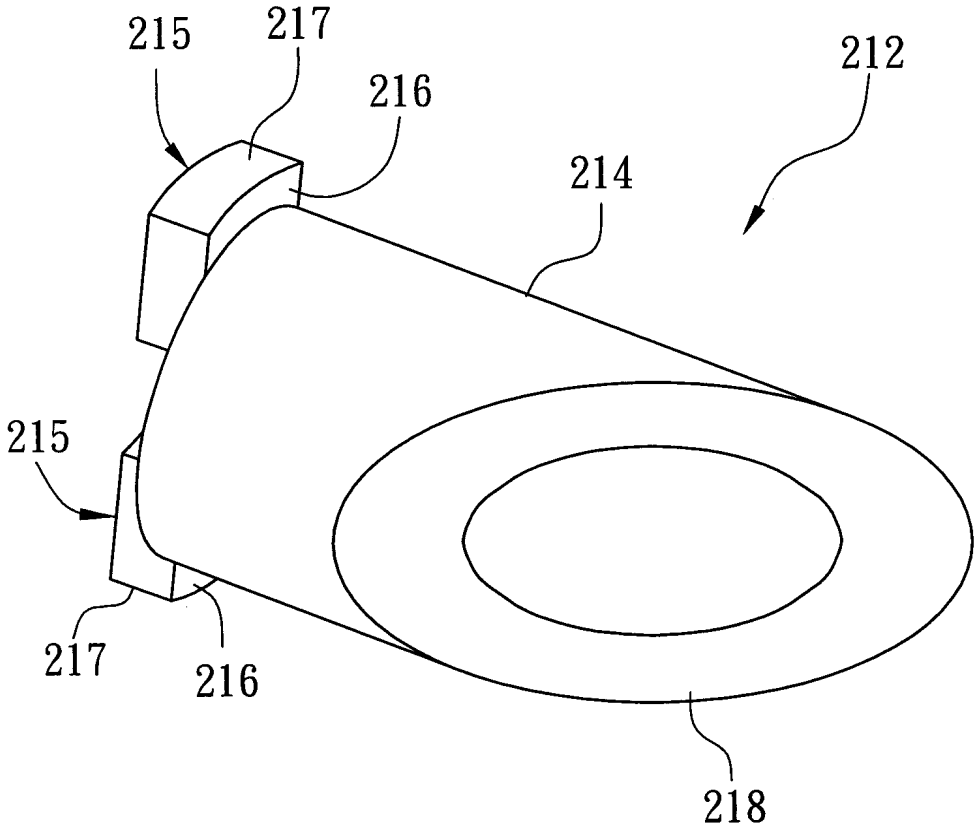
215
217
216
212
214
215
217
216
218

圖 5

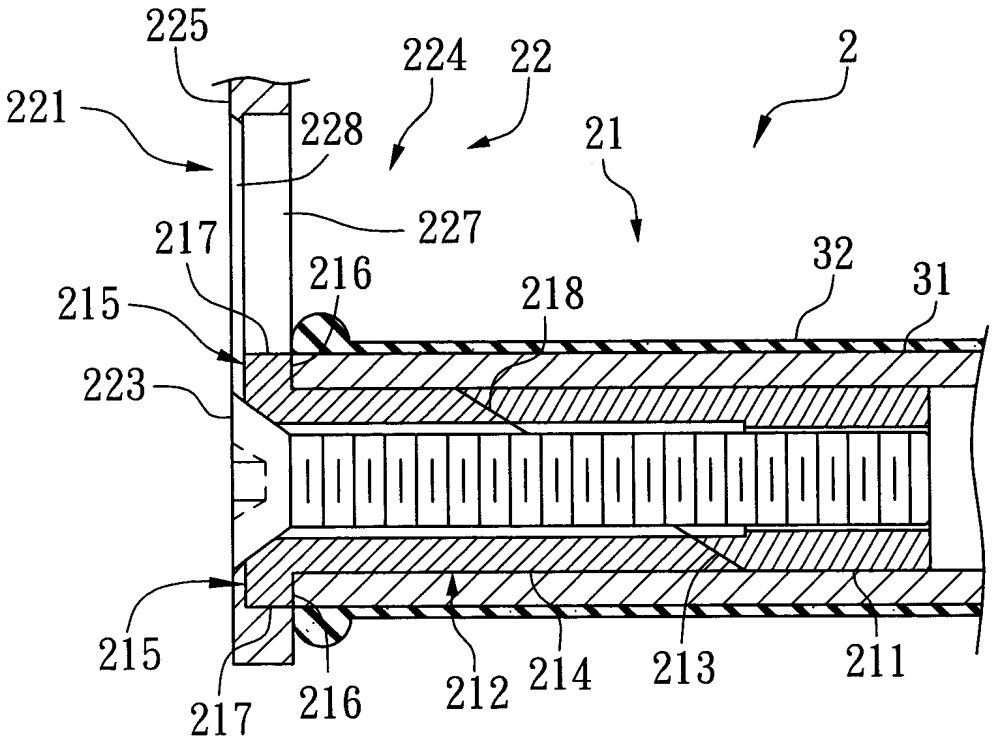
225
224
22
2
221
228
21
227
217
216
218
32
31
215
223
215
217
216
212
214
213
211

圖 6

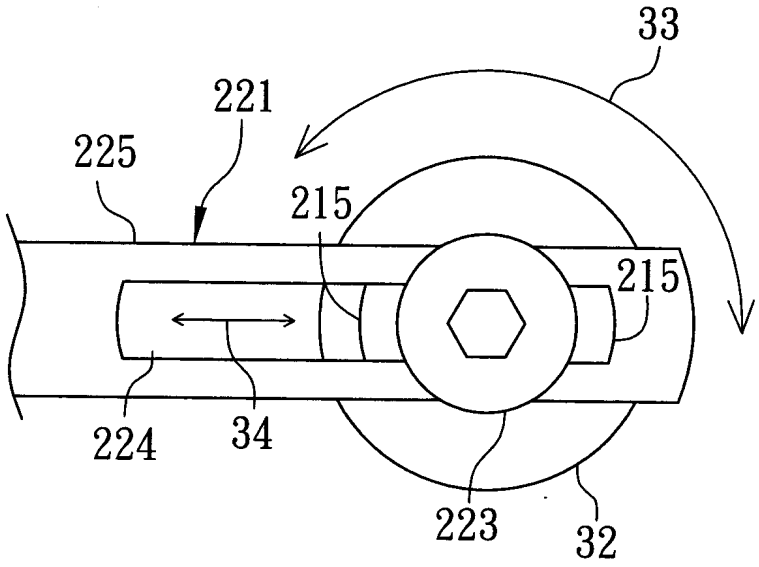

圖 7

四、指定代表圖：

(一)本案指定代表圖為：圖（ 4 ）。

(二)本代表圖之元件符號簡單說明：

2	手把護蓋裝置	221	支架
21	定位單元	222	護蓋
211	定位件	223	鎖合件
212	鎖頭件	224	溝槽
213	斜導面	225	卡合段
214	本體	226	連接段
215	擋塊	31	轉向桿
218	傾斜面	32	握把套
22	護蓋單元		

五、本案若有化學式時，請揭示最能顯示發明特徵的化學式：

較佳實施例；

圖 5 是一立體圖，說明該較佳實施例之鎖頭件的態樣；

圖 6 是一剖視圖，輔助說明圖 4；及

圖 7 是一側視圖，輔助說明該較佳實施例的調整範圍。