(19)中华人民共和国国家知识产权局

(12)实用新型专利

(10)授权公告号 CN 201608380 U
(45)授权公告日 2010.10.13

(21)申请号 200920189241.X

(22)申请日 2009.09.24

(73)专利权人 朱月斌
地址 252000 山东省聊城市阳谷县阿城镇武庄村 0222 号

(72)发明人 朱月斌

(51)Int.Cl.
H01R 13/713(2006.01)
H01R 13/717(2006.01)

权利要求书 1 页 说明书 2 页 附图 1 页

(54)实用新型名称

漏电保护多用插座

(57)摘要

本实用新型涉及电器技术领域，特别是一种漏电保护多用插座，与现有技术相比，该漏电保护多用插座安装了漏电保护开关，漏电保护开关用于插座的漏电保护，同时用于插座电连接断路和接通，这样插座的安全系数要高，它不会因为电工具的电线老化、磨损或者用电工具本身，产生漏电而伤到自己，它可以保护哪些对电缺乏安全意识的儿童，同时在塑料盒上还设有接线柱，因此它不仅具有普通插座所具备的功能，还可以连接一些类似电焊机等小型用电设备，同时由于它体积小，重量非常轻、几乎和平常使用的插座的重量相差不了多少，便于携带，所以非常适合维修工、装修工，还有出门维修的人们使用。

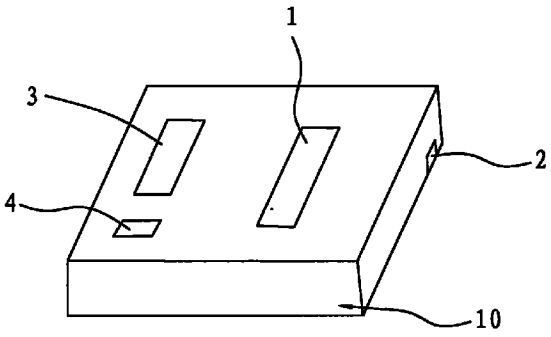

CN 201608380 U

1. 漏电保护多用插座，包括一个塑料盒，在塑料盒上设有插座和指示灯，其特征在于，在所述的塑料盒上还设有用于漏电保护和插座断通连接的漏电保护开关。

2. 根据权利要求 1 所述的的漏电保护多用插座，其特征在于，在所述的塑料盒上还设有接线柱。

漏电保护多用插座

技术领域

[0001] 本发明涉及电器技术领域，特别是一种漏电保护多用插座。

背景技术

[0002] 现有技术中的插座大多都因为没有安装漏电保护开关，使用时间长了以后，导线的老化、磨损等会产生漏电，会导致插头脱落或断掉，人们有时为了不影响工作就直接把线插在插座上，经常会发生漏电现象，威胁使用者的安全，这些插座还有一个缺陷就是没有接线柱，如果碰到需要进行没有插头的电器使用时，就只能把电器的导线插进插座内，这种做法很容易导致导线脱离插座，影响电器的正常使用，同时也增加了插座发生短路的可能性，对使用者不安全，同时对电器和插座也不安全。

发明内容

[0003] 为解决现有技术中插座中存在的问题和缺陷，提供一种带有接线柱的漏电保护多用插座。

[0004] 本发明的的漏电保护多用插座包括一个塑料盒，在塑料盒上设有插座和指示灯，其特征在于，在所述的塑料盒上还设有用于漏电保护和插座断通连接的漏电保护开关。

[0005] 本发明的漏电保护多用插座还具有下列特征 ：

[0006] 在所述的塑料盒上还设有接线柱。

[0007] 与现有技术相比，本发明的漏电保护多用插座安装了漏电保护开关，漏电保护开关用于插座的漏电保护，同时用于插座电连接断路和接通，这样插座的安全系数要高，它不会因为电工具的电线老化、磨损或者用电工具本身，产生漏电而伤到自己，它可以保护哪些对电缺乏安全意识的儿童，同时在塑料盒上还设有接线柱，因此它不仅具有普通插座所具备的功能，还可以连接一些类似电焊机等小型用电设备，同时由于它体积小，重量非常轻、几乎和平常使用的插座的重量相差不了多少，便于携带，所以非常适合维修工、装修工，还有出门维修的人们使用。

附图说明

[0008] 下面结合附图和具体实施方式对本发明的漏电保护多用插座作进一步说明。

[0009] 图 1 为本发明的漏电保护多用插座的立体结构示意图。

具体实施方式

[0010] 如图 1 所示，本发明的的漏电保护多用插座包括一个塑料盒 10，在塑料盒上设有插座 1、指示灯 2、漏电保护开关 3 和接线柱 4。塑料盒 10 一般采用方形，塑料盒 10 比普通的插座要小。插座 1 与现有技术中的普通插座插孔一样，主要用于小功率带插头的电器使用。指示灯 2 一般安装在塑料盒 10 上比较醒目的位置，主要用于电源的接通情况的指示作用。

[0011] 如图 1 所示，在塑料盒 10 上还设有漏电保护开关 3，漏电保护开关 3 主要用于整个插座的漏电保护，同时用于插座电连接的断路和接通，通过设置这种漏电保护开关 3 以后，这样插座的安全系数就比较高，它不会因为电工具的电线老化、磨损或者用电工具本身产生漏电而伤到使用时，同时它也可以保护哪些对电缺乏安全意识的儿童。在塑料盒 10 上还设有接线柱 4，接线柱 4 主要用于连接那些功率比较大、使用频率比较低的一些电器，还有一些没有插头的电器，如电焊机、电动工具等电器，这些电器一般不使用，在有需要时才使用，但在使用过程中，由于其功率较大，电流较大，如果使用插座 1 来进行接通的话，很容易脱离或者松散，因此使用接线柱 4 进行导线的直接连接，这样更安全、可靠，因此它不仅具有普通插座所具备的功能，还具备了可连接无插头、大功率电器的使用要求。同时由于它体积小，重量非常轻、几乎和平常使用的插座的重量相差不了多少，便于携带，所以非常适合维修工、装修工，还有出门维修的人们使用。

[0012] 根据本发明的实施例已对本发明进行了说明性而非限制性的描述，但应理解，在不脱离由权利要求所限定的相关保护范围的情况下，本领域的技术人员可以做出变更和 / 或修改。

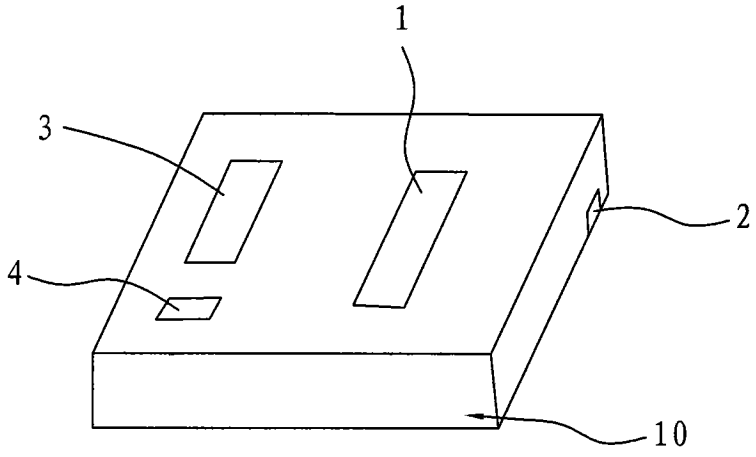

图 1