(19)中华人民共和国国家知识产权局

(12)实用新型专利

(10)授权公告号 CN 205674361 U
(45)授权公告日 2016.11.09

(21)申请号 201620591561.8

(22)申请日 2016.06.16

(73)专利权人 泉州圆创机械技术开发有限公司
地址 362000 福建省泉州市惠安县螺阳镇金山村墩后103号

(72)发明人 李志护 谢永宁

(51)Int.Cl.
B28C 5/46(2006.01)
B28C 5/14(2006.01)
B28C 7/16(2006.01)

权利要求书1页 说明书2页 附图1页

(54)实用新型名称

一种可加热混凝土搅拌机

(57)摘要

本实用新型公开了一种可加热混凝土搅拌机，其结构包括进料口、进水口、搅拌箱、加热层、动力区、搅拌装置、出料口、流动区；所述进料口装设在所述搅拌箱上方，所述进水口装置在所述搅拌箱侧面，所述搅拌装置通过转动轴装置在所述搅拌箱内部，所述加热层固定在所述搅拌箱下方，所述动力区装置在所述流动区内部，支架通过焊接固定在所述动力区下方，所述出料口装设在所述动力区侧方。本实用新型结构合理，使用方法简单；加热装置可以提高搅拌效率。

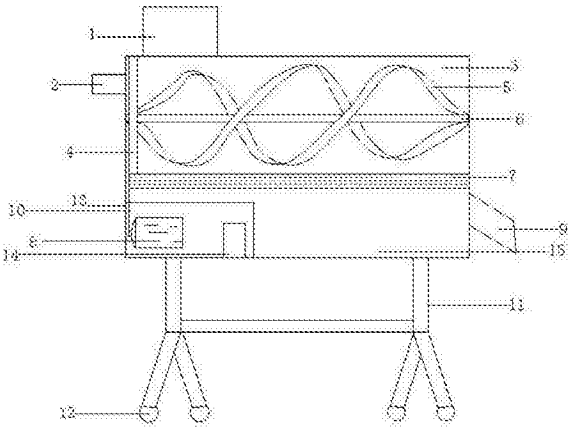

CN 205674361 U

1.一种可加热混凝土搅拌机，其特征在于：其结构包括进料口(1)、进水口(2)、搅拌箱(3)、加热层(7)、动力区(10)、搅拌装置(5)、出料口(9)、流动区(15)；所述进料口(1)装设在所述搅拌箱(3)上方，所述进水口(2)装置在所述搅拌箱(3)侧面，所述搅拌装置(5)通过转动轴(6)装置在所述搅拌箱(3)内部，所述加热层(7)固定在所述搅拌箱(3)下方，所述动力区(10)装置在所述流动区(15)内部，支架(11)通过焊接固定在所述动力区(10)下方，所述出料口(9)装设在所述动力区(10)侧方，清洁圈(4)装置在所述搅拌箱(3)内壁上。

2.根据权利要求1所述一种可加热混凝土搅拌机，其特征在于：所述支架(11)下方固定了轮子(12)。

3.根据权利要求1所述一种可加热混凝土搅拌机，其特征在于：所述动力区(10)内装设了动力马达(8)和加热装置(14)。

4.根据权利要求3所述一种可加热混凝土搅拌机，其特征在于：所述动力马达(8)通过连接轴(13)与转动轴(6)相连接。

一种可加热混凝土搅拌机

技术领域

[0001] 本实用新型涉及装修装饰的加工设备领域，尤其涉及一种可加热混凝土搅拌机。

背景技术

[0002] 混凝土搅拌机按其工作原理，可以分为自落式和强制式两大类。自落式混凝土搅拌机适用于搅拌塑性混凝土。强制式搅拌机的搅拌作用比自落式搅拌机强烈，宜搅拌干硬性混凝土和轻骨料混凝土。混凝土搅拌机，包括通过轴与传动机混凝土搅拌机图册构连接的动力机构及由传动机构带动的滚筒，在滚筒筒体上装围绕滚筒筒体设置的齿圈，传动轴上设置与齿圈啮合的齿轮。

[0003] 现有技术公开了申请号为CN201320809876.1一种便于输出的混泥土搅拌机，包括搅拌机本体，主轴、支撑座，所述搅拌机本体与支撑座相连接，所述主轴一端设置在搅拌机本体的中心位置，另一端通过锥齿轮I与电动机上锥齿轮II相啮合，所述搅拌机本体内部设有与主轴相连接多个搅拌体，所述搅拌机本体下端设有输出筒，所述输出筒与支撑座相连接，所述输出筒左上端设有与搅拌机本体相连接的进料口，输出筒内部设有旋转轴，所述旋转轴上设有螺旋形叶片，旋转轴一端通过传动带与电动机相连接，输出筒右下端设有出料口。与现有的技术相比，本实用新型的有益效果是：该实用新型结构简单、设计合理，通过设置多个搅拌体；通过在输出筒内设置螺旋形叶片，能够保证搅拌好的混泥土的平稳输出。但是该实用新型未装置加热装置，搅拌混合速度慢，效率低；体积大，运输移动不便；不能保证搅拌均匀。

实用新型内容

[0004] 针对上述问题，本实用新型提供了一种可加热混凝土搅拌机，解决了该实用新型未装置加热装置，搅拌混合速度慢，效率低；体积大，运输移动不便；不能保证搅拌均匀的问题。

[0005] 为解决上述技术问题，本实用新型所采用的技术方案是：一种可加热混凝土搅拌机，其结构包括进料口、进水口、搅拌箱、加热层、动力区、搅拌装置、出料口、流动区；所述进料口装设在所述搅拌箱上方，所述进水口装置在所述搅拌箱侧面，所述搅拌装置通过转动轴装置在所述搅拌箱内部，所述加热层固定在所述搅拌箱下方，所述动力区装置在所述流动区内部，支架通过焊接固定在所述动力区下方，所述出料口装设在所述动力区侧方，清洁圈装置在所述搅拌箱内壁上。

[0006] 进一步的，所述支架下方固定了轮子。

[0007] 进一步的，所述动力区内装设了动力马达和加热装置。

[0008] 进一步的，所述动力马达通过连接轴与转动轴相连接。

[0009] 由上述对本实用新型结构的描述可知，和现有技术相比，本实用新型具有如下优点：

[0010] 本实用新型结构合理，使用方法简单；加热装置可以提高搅拌效率，使搅拌更加均

匀;装设了轮子,运输移动方便;内壁上的残余物料可以清理干净。

附图说明

[0011] 构成本申请的一部分的附图用来提供对本实用新型的进一步理解,本实用新型的示意性实施例及其说明用于解释本实用新型,并不构成对本实用新型的不当限定。在附图中:

[0012] 图1为本实用新型一种可加热混凝土搅拌机结构示意图;

[0013] 图2为本实用新型一种可加热混凝土搅拌机动力区示意图。

具体实施方式

[0014] 为了使本实用新型的目的、技术方案及优点更加清楚明白,以下结合附图及实施例,对本实用新型进行进一步详细说明。应当理解,此处所描述的具体实施例仅仅用以解释本实用新型,并不用于限定本实用新型。

[0015] 实施例1

[0016] 参考图1、图2,一种可加热混凝土搅拌机,其结构包括进料口1、进水口2、搅拌箱3、加热层7、动力区10、搅拌装置5、出料口9、流动区15;所述进料口1装设在所述搅拌箱3上方,所述进水口2装置在所述搅拌箱3侧面,所述搅拌装置5通过转动轴6装置在所述搅拌箱3内部,所述加热层7固定在所述搅拌箱3下方,所述动力区10装置在所述流动区15内部,支架11通过焊接固定在所述动力区10下方,所述出料口9装设在所述动力区10侧方,清洁圈4装置在所述搅拌箱3内壁上。所述支架11下方固定了轮子12。所述动力区10内装设了动力马达8和加热装置14。所述动力马达8通过连接轴13与转动轴6相连接。本实用新型结构合理,使用方法简单;加热装置可以提高搅拌效率,使搅拌更加均匀;装设了轮子,运输移动方便;内壁上的残余物料可以清理干净。

[0017] 首先将物料从进料口1装入,水通过进水口2进入搅拌箱3,通过搅拌装置5进行混合搅拌,物料通过加热层7加快搅拌速度,最后从出料口9输出。可以通过清洁圈4清理搅拌箱3内残余的物料,避免浪费。

[0018] 以上所述仅为本实用新型的较佳实施例而已,并不用以限制本实用新型,凡在本实用新型的精神和原则之内所作的任何修改、等同替换和改进等,均应包含在本实用新型的保护范围之内。

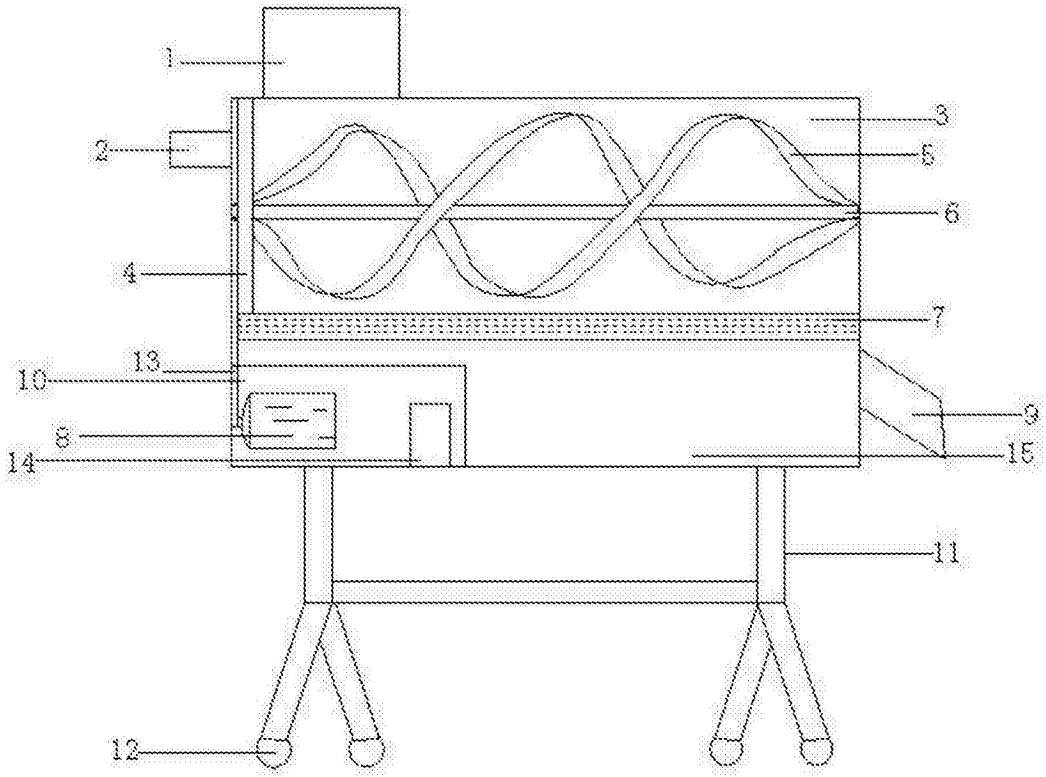

图1

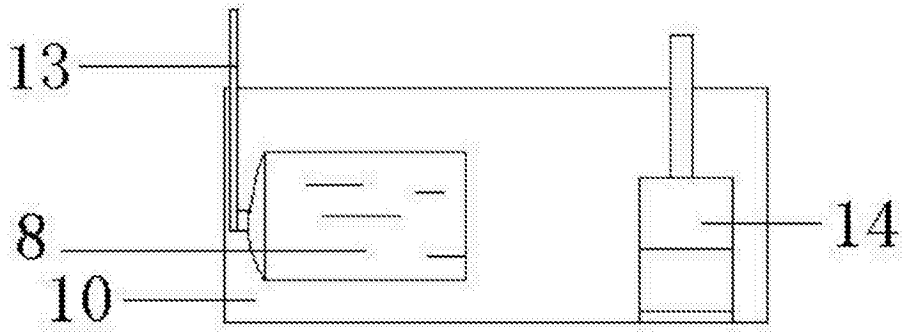

图2