(19)中华人民共和国国家知识产权局

(12)实用新型专利

(10)授权公告号 CN 212873106 U
(45)授权公告日 2021.04.02

(21)申请号 202021087749.1

(22)申请日 2020.06.14

(73)专利权人 温州尚真光学有限公司
地址 325000 浙江省温州市瓯海区娄桥街道中汇路281号车间1号楼第二层南首

(72)发明人 不公告发明人

(51)Int.Cl.
G02C 5/04(2006.01)

权利要求书1页 说明书3页 附图1页

(54)实用新型名称

一种镜框宽度可调节式眼镜

(57)摘要

本实用新型公开了一种镜框宽度可调节式眼镜，安装板上端的前后两侧均开设有滑槽，调节单元：包括调节板、调节块、弹簧、挡块和连接柱，调节板为两块，且分别置于安装板上的两条通槽内，调节板与安装板之间滑动连接，调节板上表面等距离设有调节块，连接柱为两根，且分别置于安装板上表面左右两端与两个通槽对应的位置，连接柱的下端设有挡块，挡块与调节块之间卡接，连接柱的上端设有拉环，连接柱置于通槽内部的部分上套接有弹簧，两块调节板的端部分别设有固定板，固定板的外侧壁设有镜框，可以根据需要来对镜框的宽度来进行调节，使用起来比较方便。

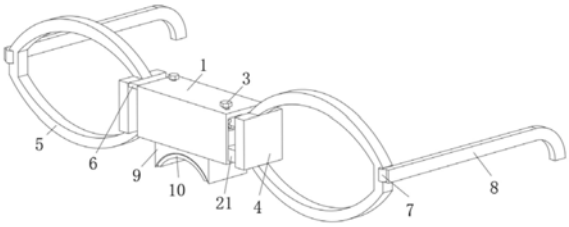

CN 212873106 U

1.一种镜框宽度可调节式眼镜,其特征在于:包括安装板(1)和调节单元(2);

安装板(1):内部设有两条通槽,安装板(1)上端的前后两侧均开设有滑槽;

调节单元(2):包括调节板(21)、调节块(22)、弹簧(23)、挡块(24)和连接柱(25),调节板(21)为两块,且分别置于安装板(1)上的两条通槽内,调节板(21)与安装板(1)之间滑动连接,调节板(21)的上表面等距离设有调节块(22),连接柱(25)为两根,且分别置于安装板(1)上表面左右两端与两个通槽对应的位置,连接柱(25)的下端设有挡块(24),挡块(24)与调节块(22)之间卡接,连接柱(25)的上端设有拉环(3),连接柱(25)置于通槽内部的部分上套接有弹簧(23),两块调节板(21)的端部分别设有固定板(4),固定板(4)的外侧壁设有镜框(5)。

2.根据权利要求1所述的一种镜框宽度可调节式眼镜,其特征在于:还包括滑杆(6),数量为两根,且分别置于两块固定板(4)的内侧壁,滑杆(6)的一端与固定板(4)之间固定连接,滑杆(6)的另一端置于滑槽内,滑杆(6)与安装板(1)之间滑动连接。

3.根据权利要求1所述的一种镜框宽度可调节式眼镜,其特征在于:还包括转轴(7)和镜腿(8),镜腿(8)为两个,且分别置于镜框(5)的外侧,镜腿(8)通过转轴(7)与镜框(5)之间转动连接。

4.根据权利要求1所述的一种镜框宽度可调节式眼镜,其特征在于:还包括鼻托(9),安装在安装板(1)的下表面,鼻托(9)为铝合金鼻托。

5.根据权利要求4所述的一种镜框宽度可调节式眼镜,其特征在于:还包括防滑垫(10),安装在鼻托(9)的下表面,防滑垫(10)为橡胶垫。

一种镜框宽度可调节式眼镜

技术领域

[0001] 本实用新型涉及眼镜技术领域，具体为一种镜框宽度可调节式眼镜。

背景技术

[0002] 眼镜是用镜片和架子组合起来戴在眼睛前方，用来改善视力、保护眼睛或作装饰用途的用品。眼镜可矫正多种视力问题，包括近视、远视、散光、老花或斜视、弱视等，眼镜可以分近视眼镜、远视眼镜、老花镜及散光眼镜、平光眼镜、电脑护目镜、护目镜、泳镜、夜视镜等，现代的眼镜，通常在镜片中间设有鼻托，及在左右两臂搁在耳朵上的位置设有软垫，现有的眼镜镜框多为固定设置，不能根据需要来对镜框的宽度来进行调节，使用起来不够方便。

实用新型内容

[0003] 本实用新型要解决的技术问题是克服现有的缺陷，提供一种镜框宽度可调节式眼镜，可以根据需要来对镜框的宽度来进行调节，使用起来比较方便，可以有效解决背景技术中的问题。

[0004] 为实现上述目的，本实用新型提供如下技术方案：一种镜框宽度可调节式眼镜，包括安装板和调节单元；

[0005] 安装板：内部设有两条通槽，安装板上端的前后两侧均开设有滑槽；

[0006] 调节单元：包括调节板、调节块、弹簧、挡块和连接柱，调节板为两块，且分别置于安装板上的两条通槽内，调节板与安装板之间滑动连接，调节板的上表面等距离设有调节块，连接柱为两根，且分别置于安装板上表面左右两端与两个通槽对应的位置，连接柱的下端设有挡块，挡块与调节块之间卡接，连接柱的上端设有拉环，连接柱置于通槽内部的部分上套接有弹簧，两块调节板的端部分别设有固定板，固定板的外侧壁设有镜框；

[0007] 在使用时，当需要调节镜框宽度时，拉动拉环，拉环可以带动连接柱向上移动，连接柱可以带动挡块向上运动，然后拉动调节板，从而可以使调节板从通槽内伸出，从而可以调节镜框的宽度，当调节到需要宽度时，松开拉环，在弹簧弹力的作用下，挡块会向下运动，从而可以使挡块卡住调节块，从而可以固定调节块的位置，从而可以根据需要来对镜框的宽度来进行调节，使用起来比较方便。

[0008] 进一步的，还包括滑杆，数量为两根，且分别置于两块固定板的内侧壁，滑杆的一端与固定板之间固定连接，滑杆的另一端置于滑槽内，滑杆与安装板之间滑动连接，可以用来保证调节时固定板的稳定性。

[0009] 进一步的，还包括转轴和镜腿，镜腿为两个，且分别置于镜框的外侧，镜腿通过转轴与镜框之间转动连接，可以用来方便将眼镜挂在耳朵上。

[0010] 进一步的，还包括鼻托，安装在安装板的下表面，鼻托为铝合金鼻托，可以用来支撑眼镜。

[0011] 进一步的，还包括防滑垫，安装在鼻托的下表面，防滑垫为橡胶垫，可以用来防止

眼镜会发生滑动。

[0012] 与现有技术相比，本实用新型的有益效果是：本镜框宽度可调节式眼镜，具有以下好处：

[0013] 设置了调节单元，通过拉动拉环，拉环可以带动连接柱向上移动，连接柱可以带动挡块向上运动，然后拉动调节板，从而可以使调节板从通槽内伸出，从而可以调节镜框的宽度，当调节到需要宽度时，松开拉环，在弹簧弹力的作用下，挡块会向下运动，从而可以使挡块卡住调节块，从而可以固定调节块的位置，从而可以根据需要来对镜框的宽度来进行调节，使用起来比较方便。

附图说明

[0014] 图1为本实用新型结构示意图；

[0015] 图2为本实用新型剖面结构示意图。

[0016] 图中：1安装板、2调节单元、21调节板、22调节块、23弹簧、24挡块、25连接柱、3拉环、4固定板、5镜框、6滑杆、7转轴、8镜腿、9鼻托、10防滑垫。

具体实施方式

[0017] 下面将结合本实用新型实施例中的附图，对本实用新型实施例中的技术方案进行清楚、完整地描述，显然，所描述的实施例仅仅是本实用新型一部分实施例，而不是全部的实施例。基于本实用新型中的实施例，本领域普通技术人员在没有做出创造性劳动前提下所获得的所有其他实施例，都属于本实用新型保护的范围。

[0018] 请参阅图1-2，本实用新型提供一种技术方案：一种镜框宽度可调节式眼镜，包括安装板1和调节单元2；

[0019] 安装板1：内部设有两条通槽，安装板1上端的前后两侧均开设有滑槽；

[0020] 调节单元2：包括调节板21、调节块22、弹簧23、挡块24和连接柱25，调节板21为两块，且分别置于安装板1上的两条通槽内，调节板21与安装板1之间滑动连接，调节板21的上表面等距离设有调节块22，连接柱25为两根，且分别置于安装板1上表面左右两端与两个通槽对应的位置，连接柱25的下端设有挡块24，挡块24与调节块22之间卡接，连接柱25的上端设有拉环3，连接柱25置于通槽内部的部分上套接有弹簧23，两块调节板21的端部分别设有固定板4，固定板4的外侧壁设有镜框5，在使用时，当需要调节镜框宽度时，拉动拉环3，拉环3可以带动连接柱25向上移动，连接柱25可以带动挡块24向上运动，然后拉动调节板21，从而可以使调节板21从通槽内伸出，从而可以调节镜框的宽度，当调节到需要宽度时，松开拉环3，在弹簧23弹力的作用下，挡块24会向下运动，从而可以使挡块24卡住调节块22，从而可以固定调节块22的位置，从而可以根据需要来对镜框的宽度来进行调节，使用起来比较方便。

[0021] 其中，还包括滑杆6，数量为两根，且分别置于两块固定板4的内侧壁，滑杆6的一端与固定板4之间固定连接，滑杆6的另一端置于滑槽内，滑杆6与安装板1之间滑动连接，可以用来保证调节时固定板4的稳定性。

[0022] 其中，还包括转轴7和镜腿8，镜腿8为两个，且分别置于镜框5的外侧，镜腿8通过转轴7与镜框5之间转动连接，可以用来方便将眼镜挂在耳朵上。

[0023] 其中，还包括鼻托9，安装在安装板1的下表面，鼻托9为铝合金鼻托，可以用来支撑眼镜。

[0024] 其中，还包括防滑垫10，安装在鼻托9的下表面，防滑垫10为橡胶垫，可以用来防止眼镜会发生滑动。

[0025] 在使用时：当需要调节镜框宽度时，拉动拉环3，拉环3可以带动连接柱25向上移动，连接柱25可以带动挡块24向上运动，然后拉动调节板21，从而可以使调节板21从通槽内伸出，从而可以调节镜框的宽度，当调节到需要宽度时，松开拉环3，在弹簧23弹力的作用下，挡块24会向下运动，从而可以使挡块24卡住调节块22，从而可以固定调节块22的位置，从而可以根据需要来对镜框的宽度来进行调节，使用起来比较方便。

[0026] 尽管已经示出和描述了本实用新型的实施例，对于本领域的普通技术人员而言，可以理解在不脱离本实用新型的原理和精神的情况下可以对这些实施例进行多种变化、修改、替换和变型，本实用新型的范围由所附权利要求及其等同物限定。

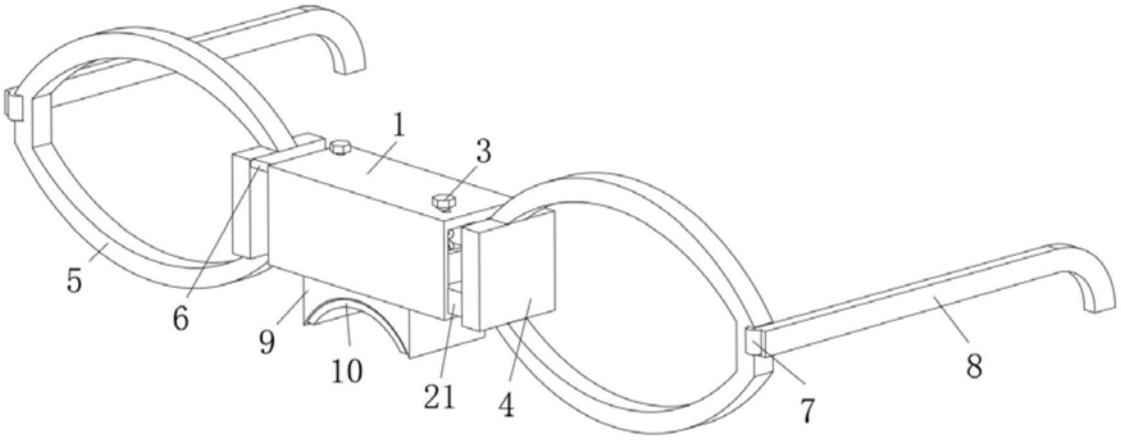

图1

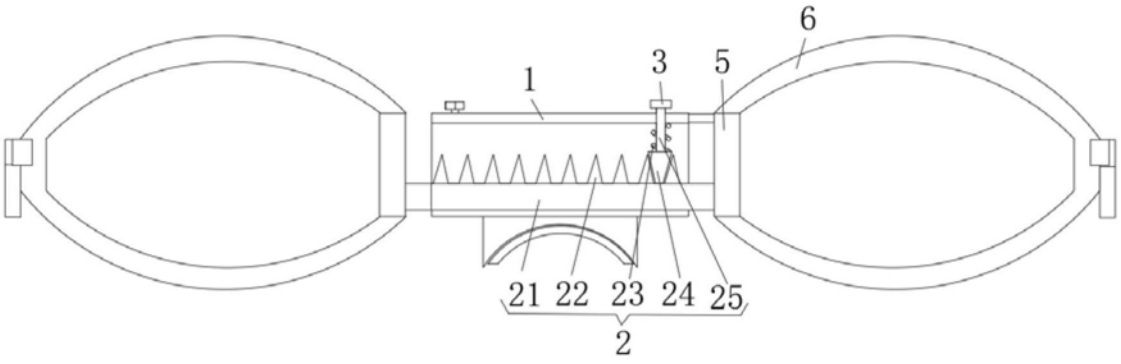

图2