(19)国家知识产权局

(12)实用新型专利

(10)授权公告号 CN 216753579 U
(45)授权公告日 2022.06.17

(21)申请号 202220403321.6

(22)申请日 2022.02.25

(73)专利权人 东莞市卓信模杯有限公司
地址 523000 广东省东莞市谢岗镇谢常路7号3号楼101室

(72)发明人 陈云娥 卢国帽

(51)Int.Cl.
A41C 3/12(2006.01)
A41B 17/00(2006.01)

权利要求书1页 说明书4页 附图2页

(54)实用新型名称

内置胶圈的模杯

(57)摘要

本申请涉及内衣文胸的技术领域，尤其是涉及内置胶圈的模杯。其技术方案的要点是：包括胶圈以及依次设置的内表层、内海绵层、中海绵层、外海绵层、外表层；所述胶圈固定于所述中海绵层内，所述模杯具有碗部，所述胶圈位于所述碗部的底部；所述内表层、所述内海绵层、所述中海绵层、所述外海绵层以及所述外表层通过热压成型，所述中海绵层选用为35密度50硬度海绵。本申请具有提升模杯对人体胸部的保护作用的功能。

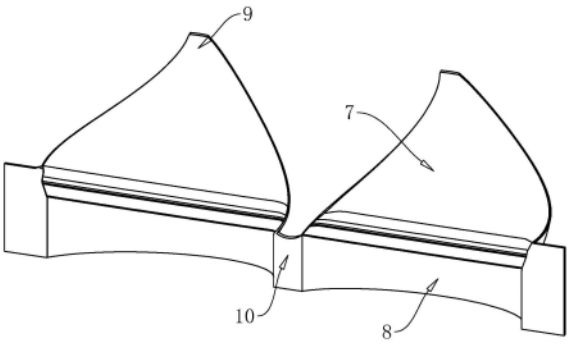

CN 216753579 U

1.内置胶圈的模杯，其特征在于：包括胶圈(1)以及依次设置的内表层(2)、内海绵层(3)、中海绵层(4)、外海绵层(5)、外表层(6)；

所述胶圈(1)固定于所述中海绵层(4)内，模杯具有碗部(7)，所述胶圈(1)位于所述碗部(7)的底部；

所述内表层(2)、所述内海绵层(3)、所述中海绵层(4)、所述外海绵层(5)以及所述外表层(6)通过热压成型，所述中海绵层(4)选用为35密度50硬度海绵。

2.根据权利要求1所述的内置胶圈的模杯，其特征在于：所述胶圈(1)选用为TPET材质，所述中海绵层(4)包覆所述胶圈(1)，所述胶圈(1)周侧通过热压胶粘与所述中海绵层(4)相贴合。

3.根据权利要求1所述的内置胶圈的模杯，其特征在于：所述碗部(7)的顶部延伸有连接部(9)，所述连接部(9)朝向背离所述碗部(7)的方向延伸。

4.根据权利要求1所述的内置胶圈的模杯，其特征在于：所述内表层(2)以及所述外表层(6)的材质均选用吸湿排汗面料。

5.根据权利要求1所述的内置胶圈的模杯，其特征在于：所述内海绵层(3)以及所述外海绵层(5)均选用为50密度80硬度海绵。

6.根据权利要求1所述的内置胶圈的模杯，其特征在于：还包括下扒(8)，所述下扒(8)与所述碗部(7)的底部相连接，所述碗部(7)的厚度由靠近所述下扒(8)的一侧至远离所述下扒(8)的周侧逐渐变薄。

7.根据权利要求1所述的内置胶圈的模杯，其特征在于：所述内海绵层(3)以及所述外海绵层(5)的厚度均为1.0-3.0mm。

8.根据权利要求1所述的内置胶圈的模杯，其特征在于：所述中海绵层(4)的厚度分别小于所述内海绵层(3)以及所述外海绵层(5)的厚度。

9.根据权利要求1所述的内置胶圈的模杯，其特征在于：模杯鸡心(10)的高度范围为3.8-5.0cm。

内置胶圈的模杯

技术领域

[0001] 本申请涉及内衣文胸的技术领域，尤其是涉及内置胶圈的模杯。

背景技术

[0002] 文胸作为女士贴身穿着的衣物，它的主体是模杯，模杯由高温的模具压制定型而成。模杯具体起到护胸、塑胸、隆胸以及美胸等作用，根据女士们使用需求的不同，模杯具有不同的形状以及厚度。

[0003] 目前市面上大部分模杯带有钢圈，钢圈固定于模杯底部的面料内，通过钢圈的承托力抬高乳房，从而依据模杯的形状来改善乳房的形状，因此钢圈模杯具有塑造圆润胸型的作用。

[0004] 针对上述中的相关技术，在人体活动时，钢圈对胸部造成挤压，进而引起皮肤红肿和乳腺胀痛；同时，在穿戴文胸的过程中，钢圈可能划破并凸出面料，进而划伤人体皮肤，因此模杯对人体胸部的保护作用还有待提升。

实用新型内容

[0005] 为了提升模杯对人体胸部的保护作用，本申请提供内置胶圈的模杯。

[0006] 本申请提供的内置胶圈的模杯采用如下的技术方案：

[0007] 内置胶圈的模杯，包括胶圈以及依次设置的内表层、内海绵层、中海绵层、外海绵层、外表层；所述胶圈固定于所述中海绵层内，所述模杯具有碗部，所述胶圈位于所述碗部的底部；所述内表层、所述内海绵层、所述中海绵层、所述外海绵层以及所述外表层通过热压成型，所述中海绵层选用为35密度50硬度海绵。

[0008] 通过采用上述技术方案，该模杯在碗部的底部固定有胶圈，通过设置胶圈承托胸部，防止胸部移位以及塑造胸部形状；与传统的钢圈相比较，胶圈为具有柔韧性的软质材质，胶圈可随着胸部的运动贴合胸部的形状，不会像钢圈一样紧箍胸部，使女士穿戴文胸的感觉更舒适，从而提升模杯对人体胸部的保护作用。另外，内表层、内海绵层、中海绵层、外海绵层以及外表层通过热压成型，使得模杯每层材料之间紧密相贴，从而提升模杯的生产质量，延长模杯的使用寿命。

[0009] 优选的，所述胶圈选用为TPET材质，所述中海绵层包覆所述胶圈，所述胶圈周侧通过热压胶粘与所述中海绵层相贴合。

[0010] 通过采用上述技术方案，TPET材质的胶圈可在外力作用下压缩变形，无外力作用时可自动回复呈原本的形状；通过中海绵层包覆胶圈，可提升胶圈安装的稳定性，胶圈不易发生移位。

[0011] 优选的，所述碗部的顶部延伸有连接部，所述连接部朝向背离所述碗部的方向延伸。

[0012] 通过采用上述技术方案，连接部用于连接文胸肩带，穿戴文胸时，连接部贴合于胸部与肩部的过渡处，减少文胸碗部的顶部边缘对人体皮肤的摩擦，从而减小刮伤人体皮肤

的可能性。

[0013] 优选的，所述内表层以及所述外表层的材质均选用吸湿排汗面料。

[0014] 通过采用上述技术方案，吸湿排汗面料利用纤维表面微细沟槽或激孔所产生的毛细管效应，使纤维能迅速吸收皮肤表面湿气与汗水，湿气与汗水经芯吸、扩散、传输等作用，迅速迁移至外表层的表面并挥发，从而达到导湿快干的作用。

[0015] 优选的，所述内海绵层以及所述外海绵层均选用为50密度80硬度海绵。

[0016] 通过采用上述技术方案，50密度80硬度海绵为高密度海绵，海绵的定型效果较好，并具有较高的回弹力，可有效承托胸部的重量；同时，模杯在多次使用与清洗后保持原有的形状，不易变形。

[0017] 优选的，还包括下扒，所述下扒与所述碗部的底部相连接，所述碗部的厚度由靠近所述下扒的一侧至远离所述下扒的周侧逐渐变薄。

[0018] 通过采用上述技术方案，下扒用于支撑碗部，并可将多余的赘肉慢慢移入碗部，防止胸部下垂；其中，碗部的厚度由靠近下扒的一侧至远离下扒的周侧逐渐变薄，使得模杯与人体皮肤更加贴合，女士穿戴文胸时，文胸不会在外部衣物表面凸显出明显的文胸痕，减少出现令人尴尬的情况。

[0019] 优选的，所述内海绵层以及所述外海绵层的厚度均为1.0-3.0mm。

[0020] 通过采用上述技术方案，当内海绵层以及外海绵层的厚度小于1.0mm时，模杯整体厚度较薄，模杯对胸部的承托以及修饰效果较差，无法较好地改善胸部形状；当内海绵层以及外海绵层的厚度大于3.0mm时，模杯整体较厚，使得模杯的透气性较差。

[0021] 优选的，所述中海绵层的厚度分别小于所述内海绵层以及所述外海绵层的厚度。

[0022] 通过采用上述技术方案，由于中海绵层选用为35密度50硬度海绵，内海绵层与外海绵层均选用为50密度80硬度海绵，因而中海绵层的密度以及硬度低于内海绵层与外海绵层；内海绵层与外海绵层中间夹着中海绵层，中海绵层用于提升模杯的柔软度，使模杯保持较佳承托定型效果的同时手感更舒适，当中海绵层的厚度大于内海绵层与外海绵层时，模杯的承托定型效果较差。

[0023] 优选的，模杯鸡心的高度范围为3.8-5.0cm。

[0024] 通过采用上述技术方案，依据模杯码数的不同，模杯鸡心的高度范围设置为3.8-5.0cm，当鸡心高度小于3.8cm时，鸡心对胸部的定型以及聚拢效果较差，当鸡心高度大于5.0cm时，鸡心与碗部的连接处较为突出，容易挤压胸部，引起胸部的不适。

[0025] 综上所述，本申请包括以下至少一种有益技术效果：

[0026] 1、该模杯在碗部的底部固定有用于承托胸部的胶圈，以防止胸部移位以及塑造胸部形状，与传统的钢圈相比较，胶圈为具有柔韧性的软质材质，胶圈可随着胸部的运动贴合胸部的形状，不会像钢圈以及紧箍胸部，使女士穿戴文胸的感觉更舒适，从而提升模杯对人体胸部的保护作用；

[0027] 2、碗部的厚度由靠近下扒的一侧至远离下扒的周侧逐渐变薄，使得模杯与人体皮肤更加贴合，女士穿戴文胸时，文胸不会在外部衣物表面凸显出明显的文胸痕，减少出现令人尴尬的情况；

[0028] 3、依据模杯码数的不同，模杯鸡心的高度范围设置为3.8-5.0cm，当鸡心高度小于3.8cm时，鸡心对胸部的定型以及聚拢效果较差，当鸡心高度大于5.0cm时，鸡心与碗部的连

接处较为突出，容易挤压胸部，引起胸部的不适。

附图说明

[0029] 图1是本申请内置胶圈的模杯的整体结构示意图。

[0030] 图2是本申请中模杯的剖视图。

[0031] 附图标记说明：1、胶圈；2、内表层；3、内海绵层；4、中海绵层；5、外海绵层；6、外表层；7、碗部；8、下扒；9、连接部；10、鸡心。

具体实施方式

[0032] 以下结合附图1-2对本申请作进一步详细说明。

[0033] 本申请实施例公开内置胶圈的模杯。参照图1和图2，该模杯包括胶圈1以及依次相邻设置的内表层2、内海绵层3、中海绵层4、外海绵层5、外表层6。其中，内表层2、内海绵层3、中海绵层4、外海绵层5以及外表层6通过热压胶粘的方式成型，进而形成模杯的碗部7以及下扒8，碗部7的底部与下扒8的顶部相连接，胶圈1固定于中海绵层4内，并且胶圈1位于碗部7与下扒8的连接处以形成凸部。当模杯制成文胸成衣进行穿戴时，内表层2为与人体胸部相接触的一侧。在此，以下以该模杯的常规使用状态展开描述。

[0034] 具体的，碗部7的厚度由靠近下扒8一侧至远离下扒8的周侧逐渐变薄，以使碗部7具有足够的厚度承托胸部，同时模杯边缘与人体皮肤更加贴合；女士穿戴由该模杯制成的文胸时，不易感到异物感，并且文胸不会在外部衣物的表面凸显出明显的文胸痕，影响女性的日常形象。另外，下扒8主要用于支撑碗部7，同时将胸部下方多余的赘肉慢慢移入碗部7，防止胸部下垂。

[0035] 在本实施例中，胶圈1选用为TPET材质，TPET材质的胶圈1可在外力作用下压缩变形，无外力作用时可自动回复呈原本的形状。同时，胶圈1通过热压胶粘固定于中海绵层4内，胶圈1周侧完全被中海绵层4所包覆，进而提升胶圈1安装的稳定性，在模杯的使用过程中，胶圈1不易发生移位引起穿戴不适，或穿破模杯划伤人体肌肤。

[0036] 在本实施例中，内表层2与外表层6的材质均选用为吸湿排汗面料。由于内表层2为模杯与人体胸部相接触的一侧，外表层6为靠近外部衣物的一侧，因此内表层2快速吸收皮肤表面的湿气与汗水，湿气与汗水经芯吸、扩散、传输等作用，迅速迁移至外表层6进行挥发。对此，湿气与汗水可及时排出，不会堆积在模杯内，导致异味的产生，进而避免不必要的尴尬。

[0037] 在本实施例中，中海绵层4选用为35密度50硬度海绵，内海绵层3与外海绵层5均选用为50密度80硬度海绵，因而中海绵层4的密度以及硬度低于内海绵层3与外海绵层5。内海绵层3与外海绵层5的定型效果较好，并具有较高的回弹力，可有效承托胸部的重量；中海绵层4夹持固定于内海绵层3与外海绵层5之间，中海绵层4用于提升模杯的柔软度，使模杯保持较佳承托定型效果的同时手感更舒适。因此，中海绵层4的厚度小于内海绵层3与外海绵层5的厚度，以使模杯具有较佳的承托定型效果。

[0038] 具体的，内海绵层3以及外海绵层5的厚度均为1.0-3.0mm。当内海绵层3以及外海绵层5的厚度小于1.0mm时，模杯整体厚度较薄，模杯对胸部的承托以及修饰效果较差，无法较好地改善胸部形状；当内海绵层3以及外海绵层5的厚度大于3.0mm时，模杯整体厚度较

厚，进而影响模杯的透气性，女性穿戴文胸时容易产生闷热感。

[0039] 参照图1，碗部7的顶部延伸有连接部9，连接部9朝向碗部7背离下扒8的方向延伸。连接部9用于连接固定文胸肩带，女性穿戴文胸时，连接部9贴合于胸部与肩部的过渡处，碗部7、连接部9以及肩带的连接呈流线型，以使文胸与女性的胸型相适配，文胸不易出现明显空杯的情况。

[0040] 由于模杯具有多个不同的码数，因而模杯鸡心10的高度范围设置为3.8-5.0cm，鸡心10的高度随模杯码数的增大而提高。当鸡心10高度小于3.8cm时，鸡心10对胸部的定型以及聚拢效果较差，容易导致胸部外扩以及模板空杯；当鸡心10高度大于5.0cm时，鸡心10与碗部7的连接处较为突出，使得鸡心10与碗部7形成的夹角挤压胸部，引起胸部的不适，从而降低文胸的穿戴舒适度。

[0041] 本申请实施例内置胶圈的模杯的实施原理为：通过依次热压内表层2、内海绵层3、中海绵层4、外海绵层5以及外表层6成型模杯，并在模杯碗部7与下扒8的连接处固定有胶圈1，胶圈1包覆于中海绵层4内，通过设置胶圈1承托胸部，以防止胸部移位以及塑造胸部形状。与传统的钢圈相比较，胶圈1为具有柔韧性的软质材质，胶圈1可随着胸部的运动贴合胸部的形状，不会像钢圈一样紧箍胸部，使女士穿戴文胸的感觉更舒适，从而提升模杯对人体胸部的保护作用。另外，通过热压多层材料成型模杯，使得模杯每层材料之间紧密相贴，从而提升模杯的生产质量，延长模杯的使用寿命。

[0042] 以上均为本申请的较佳实施例，并非依此限制本申请的保护范围，故：凡依本申请的结构、形状、原理所做的等效变化，均应涵盖于本申请的保护范围之内。

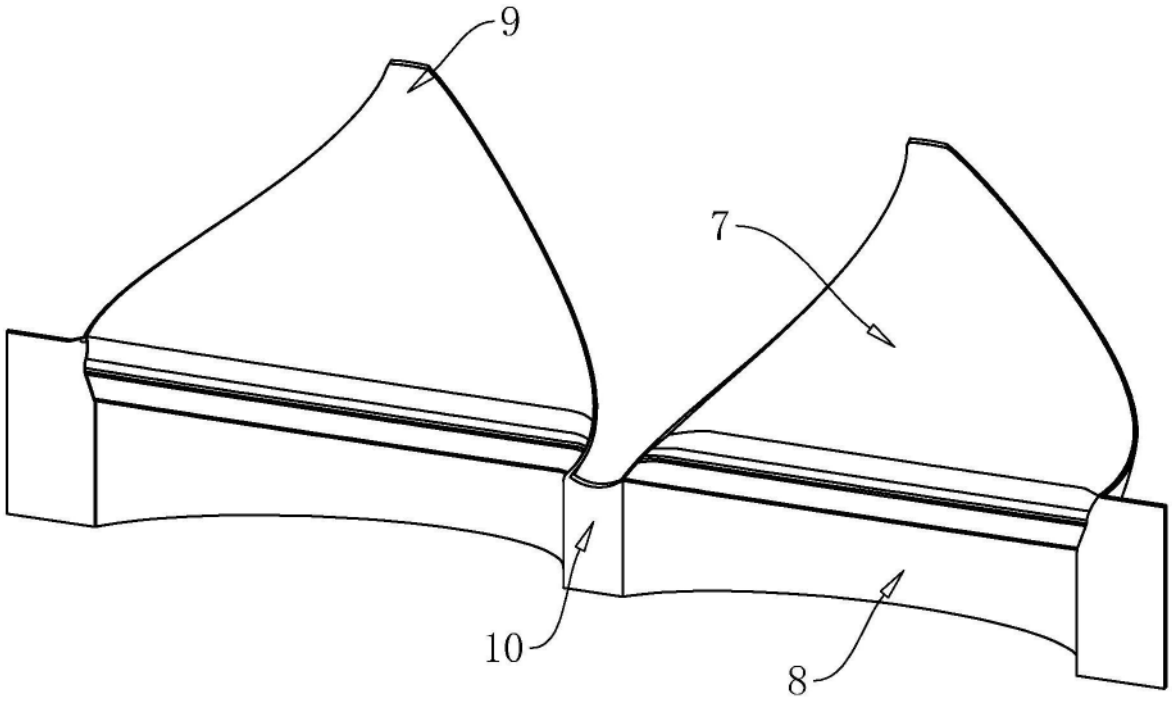

图1

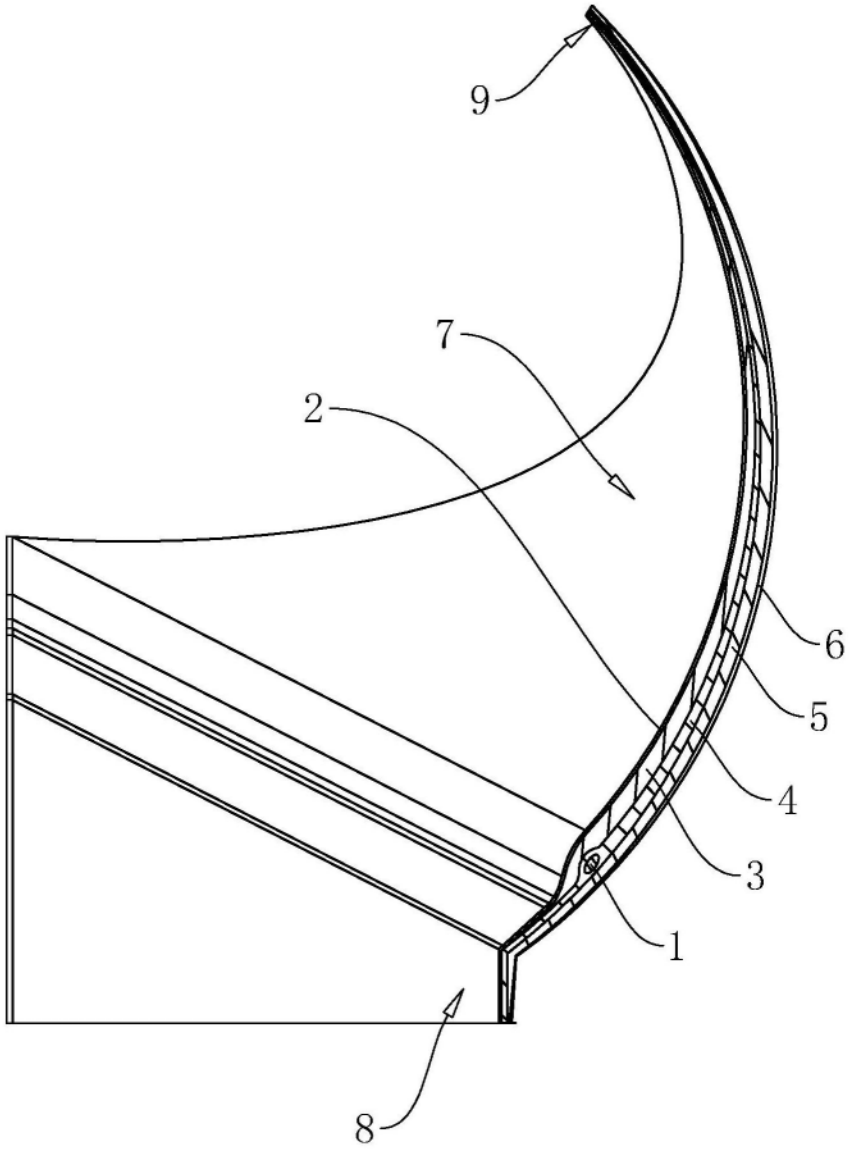

图2