(19)中华人民共和国国家知识产权局

(12)实用新型专利

(10)授权公告号 CN 201924491 U
(45)授权公告日 2011.08.10

(21)申请号 201020684455.7

(22)申请日 2010.12.28

(73)专利权人 升逸豪环保工程科技(上海)有限公司

地址 201501 上海市金山区上海市金山区枫泾镇枫泾工业区王圩路 196 号 1 幢

(72)发明人 赵振中

(74)专利代理机构 上海精晟知识产权代理有限公司 31253

代理人 马家骏

(51)Int.Cl.
E04B 7/02(2006.01)

权利要求书 1 页 说明书 2 页 附图 2 页

(54)实用新型名称

用于连接屋顶方管与框架方管的连接配件

(57)摘要

用于连接屋顶方管与框架方管的连接配件，包括用于与框架方管固定连接的连接板、以及设置在所述连接板上的起限定屋顶方管方向的两块平行夹板，所述连接板上开有螺栓连接孔。采用本实用新型来连接屋顶方管与框架方管具有安装速度快，操作简单，安装精确度高的优点。

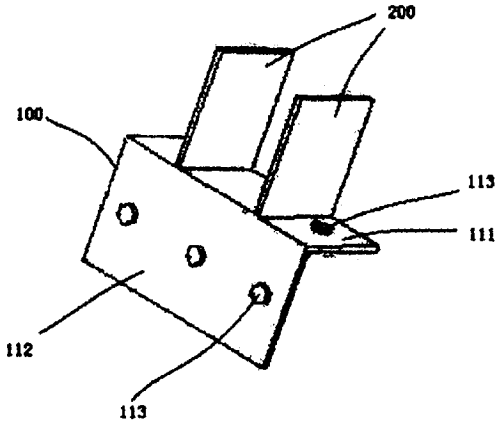

CN 201924491 U

1. 用于连接屋顶方管与框架方管的连接配件，其特征在于，包括用于与框架方管固定连接的连接板、以及设置在所述连接板上的起限定屋顶方管方向的两块平行夹板，所述连接板上开有螺栓连接孔。

2. 根据权利要求 1 所述的用于连接屋顶方管与框架方管的连接配件，其特征在于，所述连接板为直角板，所述直角板包括支撑横板、沿着支撑横板的侧边向下延伸的定位连接竖板，所述支撑横板和定位连接竖板上均开有螺栓连接孔。

3. 根据权利要求 2 所述的用于连接屋顶方管与框架方管的连接配件，其特征在于，所述支撑横板上的螺栓连接孔位于两块平行夹板的两侧。

用于连接屋顶方管与框架方管的连接配件

技术领域

[0001] 本实用新型涉及建筑结构领域，具体来说涉及一种轻钢结构装配式房屋四面坡屋顶的连接构件，该连接构件主要用于连接屋顶方管与框架方管。

背景技术

[0002] 轻钢结构装配式房屋具有自重轻、抗震、抗风性能好、施工周期短、节能性能好、管线布置灵活、工业化程度高等优点。轻钢结构装配式房屋由围护墙板和楼板与轻钢骨架装配成一体。

[0003] 目前，在装配屋顶的轻钢骨架过程中，由于没有专用连接配件，在连接屋顶方管与框架方管时，采用普通的装配件或者采用焊接方式来进行连接，影响安装速度，且安装精度不高。

实用新型内容

[0004] 针对上述问题，本实用新型的目的在于提供一种用于连接屋顶方管与框架方管的连接配件，以解决现有技术中的诸多问题。

[0005] 为了实现上述目的，本实用新型的技术方案如下：

[0006] 用于连接屋顶方管与框架方管的连接配件，其特征在于，包括用于与框架方管固定连接的连接板、以及设置在所述连接板上的起限定屋顶方管方向的两块平行夹板，所述连接板上开有螺栓连接孔。

[0007] 进一步，在本实用新型中，所述连接板为直角板，所述直角板包括支撑横板、沿着支撑横板的侧边向下延伸的定位连接竖板，所述支撑横板和定位连接竖板上均开有螺栓连接孔。更进一步，所述支撑横板上的螺栓连接孔位于两块平行夹板的两侧。

[0008] 采用本实用新型来连接屋顶方管与框架方管具有安装速度快，操作简单，安装精确度高的优点。

附图说明

[0009] 下面结合附图和具体实施方式来详细说明本实用新型：

[0010] 图 1 为本实用新型的结构示意图。

[0011] 图 2 为本实用新型的俯视图。

[0012] 图 3 为本实用新型的侧视图。

[0013] 图 4 为本实用新型的使用状态图。

具体实施方式

[0014] 为了使本实用新型实现的技术手段、创作特征、达成目的与功效易于明白了解，下面结合具体图示，进一步阐述本实用新型。

[0015] 参见图 1、2 和 3，一种连接配件，用于连接屋顶方管与框架方管，包括连接板 100、

以及设置在连接板上的两块平行夹板 200。

[0016] 连接板 100 用于与框架方管固定连接，在连接板上开有螺栓连接孔。在本实施例中，连接板为一个直角板，该直角板包括支撑横板 111、沿着支撑横板的侧边向下延伸的定位连接竖板 112，支撑横板 111 和定位连接竖板 112 上均开有螺栓连接孔 113，且支撑横板上的螺栓连接孔 113 位于两块平行夹板 200 的两侧。

[0017] 两块平行夹板之间的距离为屋顶方管的宽度，用于限定屋顶方管的方向。两块平行夹板 200 焊接在连接板 100 上。

[0018] 参见图 4，在屋顶方管与框架方管连接时，先将本实用新型的连接板通过螺栓固定在框架方管 400 上，并使两块平行夹板朝上，然后将屋顶方管 300 架在两块平行夹板之间。

[0019] 采用本实用新型来连接屋顶方管与框架方管具有安装速度快，操作简单，安装精确度高的优点。

[0020] 以上显示和描述了本实用新型的基本原理、主要特征和本实用新型的优点。本行业的技术人员应该了解，本实用新型不受上述实施例的限制，上述实施例和说明书中描述的只是本实用新型的原理，在不脱离本实用新型精神和范围的前提下本实用新型还会有各种变化和改进，这些变化和改进都落入要求保护的本实用新型的范围内。本实用新型要求的保护范围由所附的权利要求书及其等同物界定。

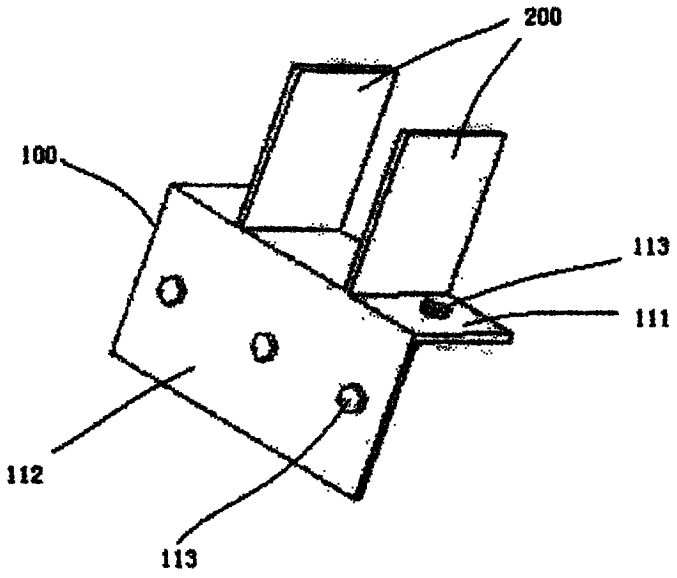

图 1

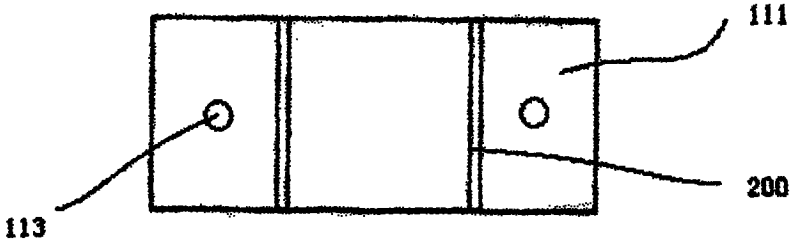

图 2

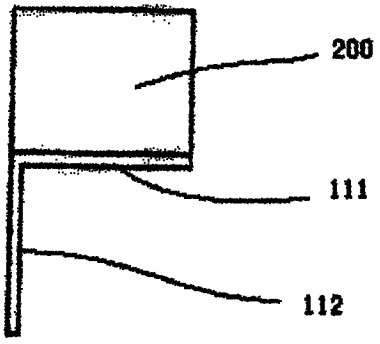

图 3

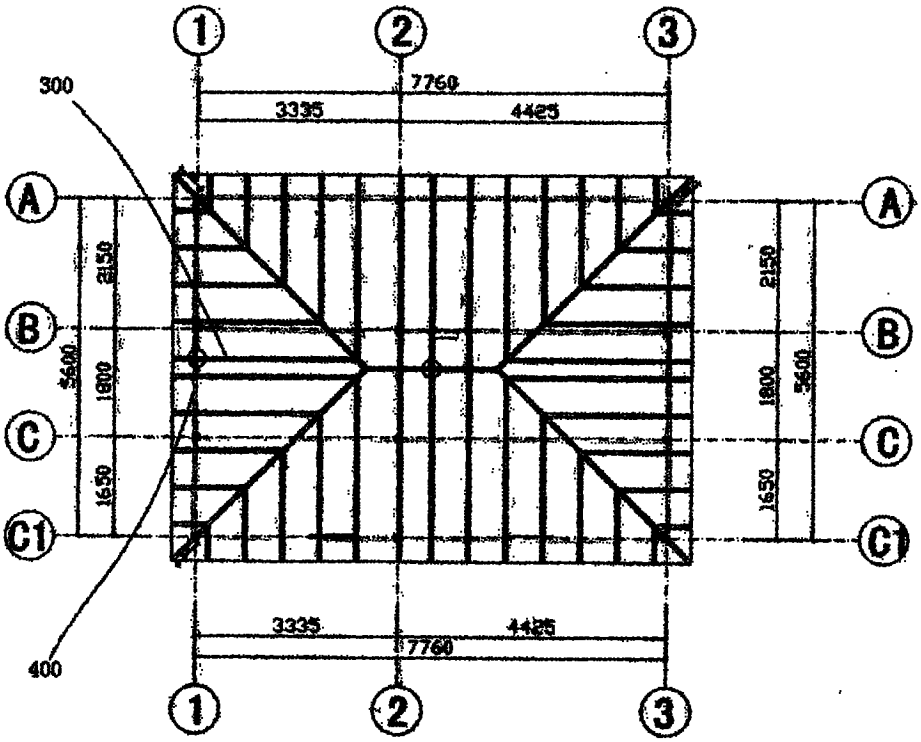

图 4