(19)中华人民共和国国家知识产权局

(12)实用新型专利

(10)授权公告号 CN 208050119 U
(45)授权公告日 2018.11.06

(21)申请号 201820143894.3

(22)申请日 2018.01.29

(73)专利权人 方向毅
地址 733300 甘肃省武威市民勤县三雷镇东街东大街9号

(72)发明人 方向毅 杨雄 杜希东 李栋栋

(74)专利代理机构 广州市红荔专利代理有限公司 44214
代理人 黄国勇

(51)Int.Cl.
B02C 21/00(2006.01)
B02C 18/14(2006.01)
B02C 18/18(2006.01)
B02C 7/04(2006.01)
B02C 7/11(2006.01)
B02C 7/16(2006.01)
B02C 7/14(2006.01)
B02C 23/16(2006.01)

权利要求书1页 说明书3页 附图1页

(54)实用新型名称

一种红枣磨浆装置

(57)摘要

本实用新型涉及食品加工技术领域，尤其是一种红枣磨浆装置，包括底座、支撑架和顶板，支撑架的两端分别垂直固定在底座和支撑架上，且顶板在底座上方，所述顶板上固定有粉碎装置，所述支撑架中部水平固定设有支撑板，所述支撑板上贯穿固定设有研磨箱，所述研磨箱一侧的支撑板上固定有第二电机，所述第二电机的输出轴顶端贯穿研磨箱侧壁并延伸至研磨箱内同轴心垂直固定有研磨盘，所述研磨盘远离第二电机的侧面上等距固定有第一研磨齿。本实用新型能够将不去核的红枣进行磨浆，不会造成红枣的营养流失，能够最大程度的保留红枣的营养。

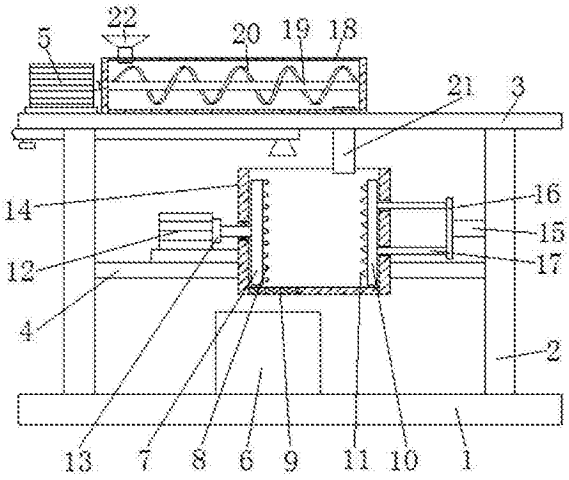

CN 208050119 U

1.一种红枣磨浆装置，包括底座(1)、支撑架(2)和顶板(3)，支撑架(2)的两端分别垂直固定在底座(1)和支撑架(2)上，且顶板(3)在底座(1)上方，其特征在于，所述顶板(3)上固定有粉碎装置，所述支撑架(2)中部水平固定设有支撑板(4)，所述支撑板(4)上贯穿固定设有研磨箱(14)，所述研磨箱(14)一侧的支撑板(4)上固定有第二电机(12)，所述第二电机(12)的输出轴顶端贯穿研磨箱(14)侧壁并延伸至研磨箱(14)内同轴心垂直固定有研磨盘(7)，所述研磨盘(7)远离第二电机(12)的侧面上等距固定有第一研磨齿(8)，所述研磨箱(14)另一侧的支撑架(2)上垂直固定有电动伸缩杆(15)，所述电动伸缩杆(15)远离支撑架(2)的一端垂直固定有连接板(16)，所述连接板(16)远离电动伸缩杆(15)的侧面上垂直固定有两个相互平行的推杆(17)，两个所述推杆(17)远离连接板(16)的一端贯穿研磨箱(14)侧壁并延伸至研磨箱(14)内部共同垂直固定有挤压盘(10)，所述挤压盘(10)远离推杆(17)的侧面上均布固定有第二研磨齿(11)，所述研磨箱(14)底端开设有排浆口，所述排浆口内固定有过滤网(9)。

2.根据权利要求1所述的一种红枣磨浆装置，其特征在于，所述粉碎装置包括粉碎筒(18)，所述粉碎筒(18)固定在顶板(3)上，所述粉碎筒(18)内部水平且转动设有粉碎杆(19)，所述粉碎杆(19)一端贯穿粉碎筒(18)侧壁并延伸至粉碎筒(18)外部固定连接有第一电机(5)，所述第一电机(5)固定在顶板(3)上，所述粉碎筒(18)内部的粉碎杆(19)上固定有螺旋刀片(20)，所述粉碎筒(18)上的上端和下端的侧壁上分别连通固定设有进料口(22)和出料口(21)，所述出料口(21)远离粉碎筒(18)的一端贯穿顶板(3)并延伸至研磨箱(14)上方。

3.根据权利要求1所述的一种红枣磨浆装置，其特征在于，所述第二电机(12)上固定设有减速器(13)。

4.根据权利要求1所述的一种红枣磨浆装置，其特征在于，所述研磨箱(14)下方设有储浆桶(6)，所述储浆桶(6)设置在底座(1)上。

5.根据权利要求1所述的一种红枣磨浆装置，其特征在于，所述顶板(3)远离粉碎筒(18)的侧面上固定有加水管，所述加水管上设有控制阀和出水口，所述出水口在研磨箱(14)上方。

一种红枣磨浆装置

技术领域

[0001] 本实用新型涉及食品加工技术领域，尤其涉及一种红枣磨浆装置。

背景技术

[0002] 红枣，又名大枣。特点是维生素含量非常高，有“天然维生素丸”的美誉，具有滋阴补阳，补血之功效。将红枣制成浆是很常见的方法，红枣核质地较硬易对传统的研磨装置造成损伤或是损坏，在制成浆之前人们会对红枣进行去核，将枣核丢弃，但是却不知枣核内含有类黄酮，类黄酮具有保护心脏的作用，去核的红枣制成的红枣浆会流失很多营养成分，导致营养的浪费。

实用新型内容

[0003] 本实用新型的目的是为了解决现有技术中存在的缺点，而提出的一种红枣磨浆装置。

[0004] 为了实现上述目的，本实用新型采用了如下技术方案：

[0005] 设计一种红枣磨浆装置，包括底座、支撑架和顶板，支撑架的两端分别垂直固定在底座和支撑架上，且顶板在底座上方，所述顶板上固定有粉碎装置，所述支撑架中部水平固定设有支撑板，所述支撑板上贯穿固定设有研磨箱，所述研磨箱一侧的支撑板上固定有第二电机，所述第二电机的输出轴顶端贯穿研磨箱侧壁并延伸至研磨箱内同轴心垂直固定有研磨盘，所述研磨盘远离第二电机的侧面上等距固定有第一研磨齿，所述研磨箱另一侧的支撑架上垂直固定有电动伸缩杆，所述电动伸缩杆远离支撑架的一端垂直固定有连接板，所述连接板远离电动伸缩杆的侧面上垂直固定有两个相互平行的推杆，两个所述推杆远离连接板的一端贯穿研磨箱侧壁并延伸至研磨箱内部共同垂直固定有挤压盘，所述挤压盘远离推杆的侧面上均布固定有第二研磨齿，所述研磨箱底端开设有排浆口，所述排浆口内固定有过滤网。

[0006] 优选的，所述粉碎装置包括粉碎筒，所述粉碎筒固定在顶板上，所述粉碎筒内部水平且转动设有粉碎杆，所述粉碎杆一端贯穿粉碎筒侧壁并延伸至粉碎筒外部固定连接有第一电机，所述第一电机固定在顶板上，所述粉碎筒内部的粉碎杆上固定有螺旋刀片，所述粉碎筒上的上端和下端的侧壁上分别连通固定设有进料口和出料口，所述出料口远离粉碎筒的一端贯穿顶板并延伸至研磨箱上方。

[0007] 优选的，所述第二电机上固定设有减速器。

[0008] 优选的，所述研磨箱下方设有储浆桶，所述储浆桶设置在底座上。

[0009] 优选的，所述顶板远离粉碎筒的侧面上固定有加水管，所述加水管上设有控制阀和出水口，所述出水口在研磨箱上方。

[0010] 本实用新型提出的一种红枣磨浆装置，有益效果在于：粉碎装置先将红枣整体进行粉碎，在排送到研磨箱中，挤压盘将研磨箱中的红枣推向研磨盘，第二电机带动研磨盘转动，再加上研磨盘上的第一研磨齿和挤压盘上的第二研磨齿的相互配合，能够对经过粉碎

装置粉碎后的红枣进行研磨，出水口排出的水能够对研磨后的红枣进行制浆，研磨箱上的过滤网能够将红枣渣留在研磨箱内。本实用新型能够将不去核的红枣进行磨浆，不会造成红枣的营养流失，能够最大程度的保留红枣的营养。

附图说明

[0011] 图1为本实用新型提出的一种红枣磨浆装置的结构示意图。

[0012] 图中：底座1、支撑架2、顶板3、支撑板4、第一电机5、储浆桶6、研磨盘7、第一研磨齿8、过滤网9、挤压盘10、第二研磨齿11、第二电机12、减速器13、研磨箱14、电动伸缩杆15、连接板16、推杆17、粉碎筒18、粉碎杆19、螺旋刀片20、出料口21、进料口22。

具体实施方式

[0013] 下面将结合本实用新型实施例中的附图，对本实用新型实施例中的技术方案进行清楚、完整地描述，显然，所描述的实施例仅仅是本实用新型一部分实施例，而不是全部的实施例。

[0014] 参照图1，一种红枣磨浆装置，包括底座1、支撑架2和顶板3，支撑架2的两端分别垂直固定在底座1和支撑架2上，且顶板3在底座1上方，顶板3上固定有粉碎装置，支撑架2中部水平固定设有支撑板4，支撑板4上贯穿固定设有研磨箱14，粉碎装置包括粉碎筒18，粉碎筒18固定在顶板3上，粉碎筒18内部水平且转动设有粉碎杆19，粉碎杆19一端贯穿粉碎筒18侧壁并延伸至粉碎筒18外部固定连接有第一电机5，第一电机5固定在顶板3上，粉碎筒18内部的粉碎杆19上固定有螺旋刀片20，粉碎筒18上的上端和下端的侧壁上分别连通固定设有进料口22和出料口21，出料口21远离粉碎筒18的一端贯穿顶板3并延伸至研磨箱14上方，粉碎装置能够对带核红枣进行预先粉碎，将果肉和果核都进行粉碎。

[0015] 研磨箱14一侧的支撑板4上固定有第二电机12，第二电机12上固定设有减速器13，第二电机12的输出轴顶端贯穿研磨箱14侧壁并延伸至研磨箱14内同轴心垂直固定有研磨盘7，研磨盘7远离第二电机12的侧面上等距固定有第一研磨齿8，研磨箱14另一侧的支撑架2上垂直固定有电动伸缩杆15，电动伸缩杆15远离支撑架2的一端垂直固定有连接板16，连接板16远离电动伸缩杆15的侧面上垂直固定有两个相互平行的推杆17，两个推杆17远离连接板16的一端贯穿研磨箱14侧壁并延伸至研磨箱14内部共同垂直固定有挤压盘10，挤压盘10远离推杆17的侧面上均布固定有第二研磨齿11，研磨箱14底端开设有排浆口，排浆口内固定有过滤网9，挤压盘10将研磨箱14中的红枣推向研磨盘7，第二电机12带动研磨盘7转动，再加上研磨盘7上的第一研磨齿8和挤压盘10上的第二研磨齿11的相互配合，能够对经过粉碎装置粉碎后的红枣果肉和果核一起进行研磨，将红枣果肉和果核研磨成更细小的颗粒。

[0016] 顶板3远离粉碎筒18的侧面上固定有加水管，加水管上设有控制阀和出水口，出水口在研磨箱14上方，研磨箱14下方设有储浆桶6，储浆桶6设置在底座1上，加水管向研磨箱14中加水，研磨后的红枣果肉和果核中的营养成分融入到水中制成红枣浆排放到储浆桶6中，并且研磨箱14上的过滤网9能够将红枣渣留在研磨箱14内，工作人员定时进行清理即可。

[0017] 以上所述，仅为本实用新型较佳的具体实施方式，但本实用新型的保护范围并不

局限于此，任何熟悉本技术领域的技术人员在本实用新型揭露的技术范围内，根据本实用新型的技术方案及其实用新型构思加以等同替换或改变，都应涵盖在本实用新型的保护范围之内。

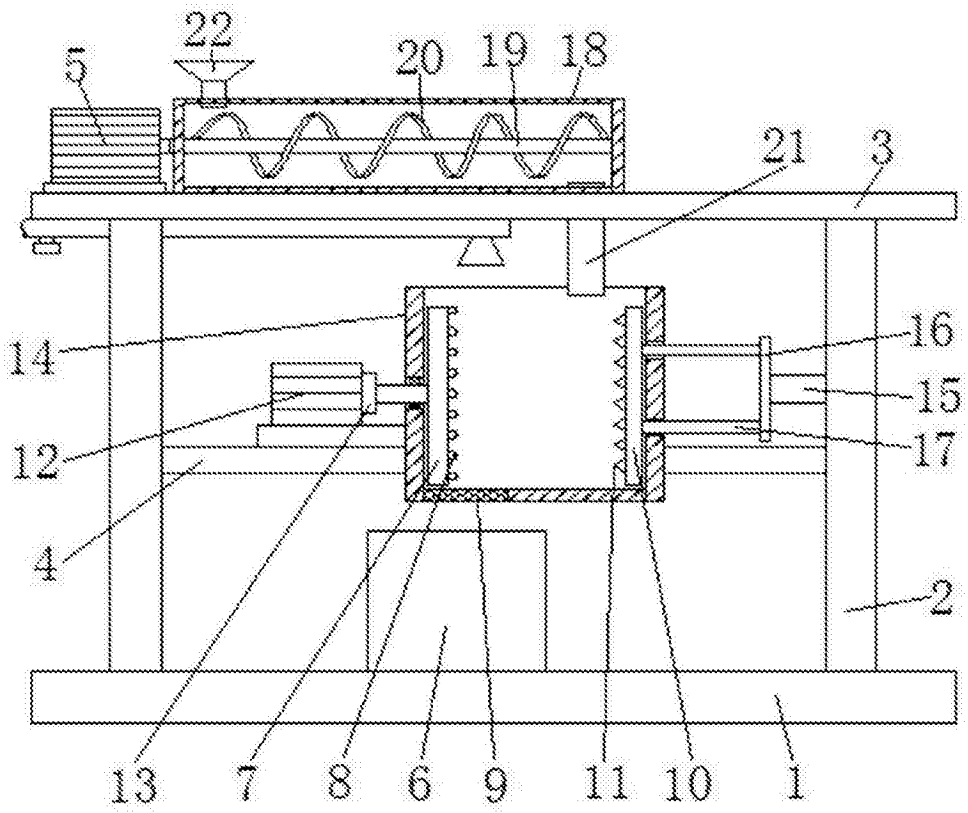

图1