(19)中华人民共和国国家知识产权局

(12)实用新型专利

(10)授权公告号 CN 204056683 U
(45)授权公告日 2014.12.31

(21)申请号 201420414534.4

(22)申请日 2014.07.25

(73)专利权人 湖南中天塑胶制造(集团)有限公司
地址 419699 湖南省怀化市沅陵县沅陵镇老鸦溪社区

(72)发明人 李海生

(51)Int.Cl.
B65D 61/00(2006.01)

权利要求书1页 说明书2页 附图1页

(54)实用新型名称

一种塑料管材用存放装置

(57)摘要

本实用新型涉及一种塑料管材用存放装置，包括底座，所述底座的底板上设有多个滚轮，所述底座上表面设有与其垂直布置的悬挂架，所述悬挂架的上端设有环形悬挂头，所述悬挂架的两侧沿竖直方向均设有呈线性分布的支撑臂，所述支撑臂为多级伸缩结构，所述支撑臂上远离悬挂架的一端上设有挡板，所述支撑臂通过调节螺钉进行伸缩调节。本实用新型结构简单，结构合理，通过在底座上设置悬挂架、多个支撑臂，能够避免塑料管材直接堆积在地面上，从而能够防止塑料管材因挤压而发生变形，导致报废。

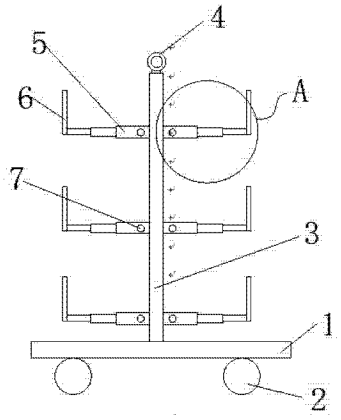

CN 204056683 U

1. 一种塑料管材用存放装置，包括底座（1），其特征在于：所述底座（1）的底板上设有多个滚轮（2），所述底座（1）上表面设有与其垂直布置的悬挂架（3），所述悬挂架（3）的上端设有环形悬挂头（4），所述悬挂架（3）的两侧沿竖直方向均设有呈线性分布的支撑臂（5），所述支撑臂（5）为多级伸缩结构，所述支撑臂（5）上远离悬挂架（3）的一端上设有挡板（6），所述支撑臂（5）通过调节螺钉（7）进行伸缩调节。

2. 根据权利要求 1 所述的一种塑料管材用存放装置，其特征在于：所述支撑臂（5）与悬挂架（3）垂直布置。

3. 根据权利要求 1 或 2 所述的一种塑料管材用存放装置，其特征在于：所述支撑臂（5）至少为两级伸缩结构。

4. 根据权利要求 1 所述的一种塑料管材用存放装置，其特征在于：所述挡板（6）竖直段与支撑臂（5）的夹角为直角或钝角。

一种塑料管材用存放装置

技术领域

[0001] 本实用新型涉及一种管材存放装置，尤其涉及一种塑料管材用存放装置。

背景技术

[0002] 目前，由于管材堆放太高，最底下一层受力较大，所以管材堆放过程中底层的管材易受外力作用产生形变，因此行业中规定 PPR 管材的堆放高度不准超过 1.5 米。而且目前塑料管材的堆放一般采用直接堆放在地上或是堆放在有一定容量的货架里，因此不利于管材的搬运和管理，且占地面积较大。因此，为解决上述问题，特提供一种新的技术方案。

实用新型内容

[0003] 本实用新型的目的是为了克服现有技术的不足，提供了一种塑料管材用存放装置。

[0004] 本实用新型是通过以下技术方案实现：

[0005] 一种塑料管材用存放装置，包括底座，所述底座的底板上设有多个滚轮，所述底座上表面设有与其垂直布置的悬挂架，所述悬挂架的上端设有环形悬挂头，所述悬挂架的两侧沿竖直方向均设有呈线性分布的支撑臂，所述支撑臂为多级伸缩结构，所述支撑臂上远离悬挂架的一端上设有挡板，所述支撑臂通过调节螺钉进行伸缩调节。

[0006] 作为优选，所述支撑臂与悬挂架垂直布置。

[0007] 作为优选，所述支撑臂至少为两级伸缩结构。

[0008] 作为优选，所述挡板竖直段与支撑臂的夹角为直角或钝角。

[0009] 与现有的技术相比，本实用新型的有益效果是：本实用新型结构简单，结构合理，通过在底座上设置悬挂架、多个支撑臂，能够避免塑料管材直接堆积在地面上，从而能够防止塑料管材因挤压而发生变形，导致报废。

附图说明

[0010] 图 1 为本实用新型的结构示意图

[0011] 图 2 为图 1 中 A 处局部放大图。

[0012] 图中：1. 底座；2. 滚轮；3. 悬挂架；4. 悬挂头；5. 支撑臂；6. 挡板；7. 调节螺钉。

具体实施方式

[0013] 为了使本实用新型的目的、技术方案及优点更加清楚明白，以下结合附图及实施例，对本实用新型进行进一步详细说明。应当理解，此处所描述的具体实施例仅仅用以解释本实用新型，并不用于限定本实用新型。

[0014] 请参阅图 1 和图 2，一种塑料管材用存放装置，包括底座 1，所述底座 1 的底板上设有多个滚轮 2，能够便于该存放装置的移动。所述底座 1 上表面设有与其垂直布置的悬挂架 3，所述悬挂架 3 的上端设有环形悬挂头 4，所述悬挂架 3 的两侧沿竖直方向均设有呈线性分

布的支撑臂 5，所述支撑臂 5 为多级伸缩结构，所述支撑臂 5 至少为两级伸缩结构，能够增大支撑臂 5 上放置的塑料管材的数量，所述支撑臂 5 与悬挂架 3 垂直布置，能够避免塑料管材直接堆积在地面上，从而能够防止塑料管材因挤压而发生变形，导致报废。所述支撑臂 5 上远离悬挂架 3 的一端上设有挡板 6，所述挡板 6 竖直段与支撑臂 5 的夹角为直角或钝角。所述支撑臂 5 通过调节螺钉 7 进行伸缩调节，在使用时，该存放装置既可以采用一个进行使用，同时也可以两个或多个配合使用。

[0015] 以上所述仅为本实用新型的较佳实施例而已，并不用以限制本实用新型，凡在本实用新型的精神和原则之内所作的任何修改、等同替换和改进等，均应包含在本实用新型的保护范围之内。

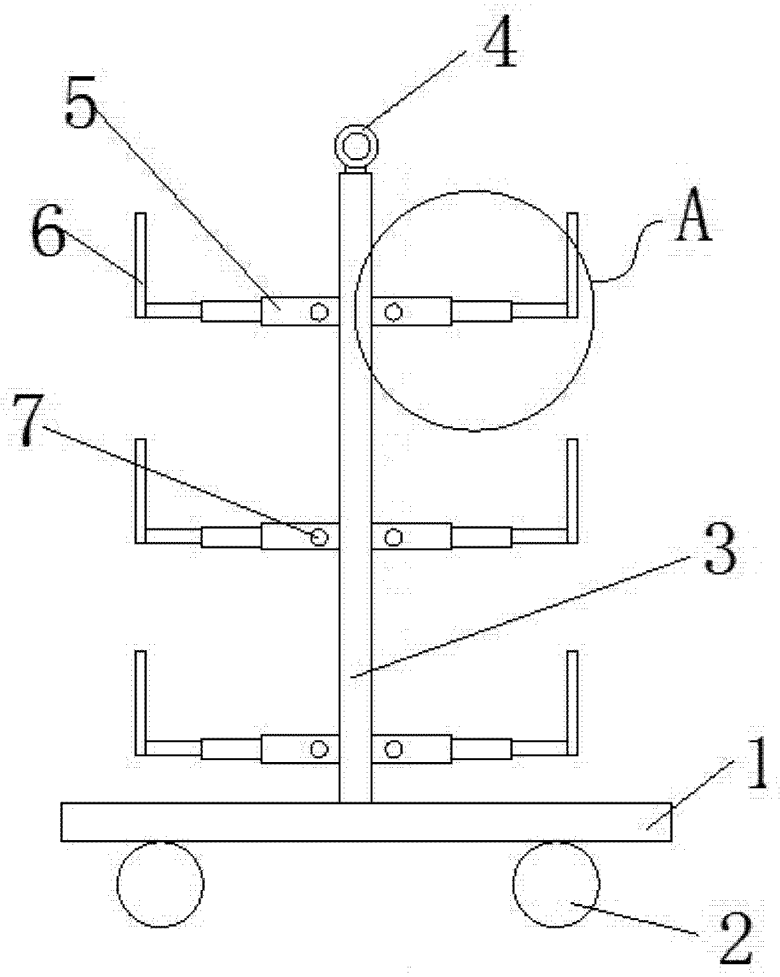

图 1

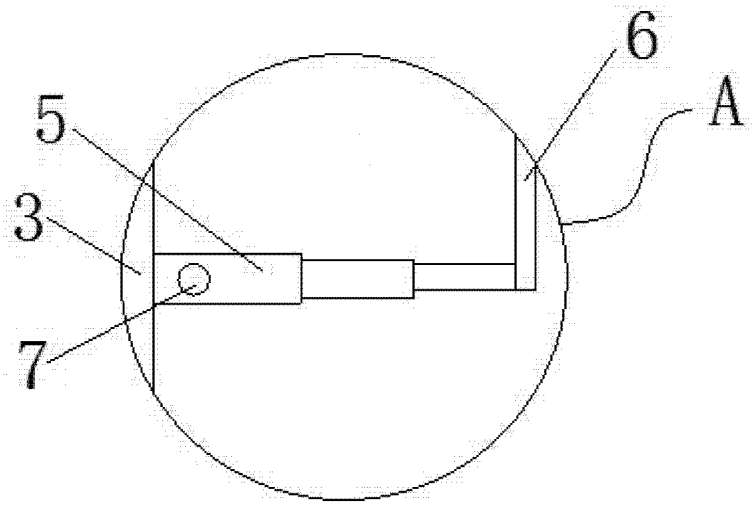

图 2