(19)中华人民共和国国家知识产权局

(12)实用新型专利

(10)授权公告号 CN 209316394 U
(45)授权公告日 2019.08.30

(21)申请号 201820697114.X

(22)申请日 2018.05.11

(73)专利权人 张飞飞
地址 251500 山东省德州市临邑县广场大街220号临邑县中医院透析室

(72)发明人 张飞飞 张秀平

(74)专利代理机构 重庆市诺兴专利代理事务所（普通合伙）50239
代理人 卢玲

(51)Int.Cl.
A61H 1/02(2006.01)
A61G 7/00(2006.01)
A61G 7/05(2006.01)
A61G 7/075(2006.01)

(ESM)同样的发明创造已同日申请发明专利

权利要求书1页 说明书3页 附图2页

(54)实用新型名称

一种辅助瘫痪患者前后摆动病床

(57)摘要

本实用新型公开了一种辅助瘫痪患者前后摆动病床，包括底板，所述底板的底端左侧固接有主万向轮，所述第二支腿的顶端固接有挡板，所述挡板的左端底部通过床板的与靠背的右端底部固定连接，所述推板的左端底部固接有托板，所述托板的底端中心处固接有底块，所述底块的内壁中心处套接有滚珠槽，所述滚珠槽与底块过盈连接，所述滚珠槽的内壁套接有滚珠，所述滚珠的底端和顶板的顶端中心处贴合。该辅助瘫痪患者前后摆动病床，当需要对瘫痪患者进行活动时，通过托板和推板的配合，通过该装置可以对病床具备活动功能，同时可以对瘫痪患者进行前后活动，有效的使瘫痪患者进行运动活血，增加了瘫痪患者的治疗效果。

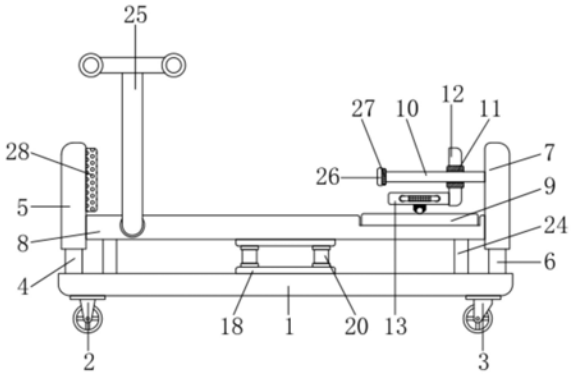

CN 209316394 U

1.一种辅助瘫痪患者前后摆动病床,包括底板(1),其特征在于:所述底板(1)的底端左侧固接有主万向轮(2),所述底板(1)的底端右侧固接有辅万向轮(3),所述底板(1)的顶端左侧固接有第一支腿(4),所述第一支腿(4)的顶端固接有靠背(5),所述底板(1)的顶端右侧固接有第二支腿(6),所述第二支腿(6)的顶端固接有挡板(7),所述挡板(7)的左端底部通过床板(8)的与靠背(5)的右端底部固定连接,所述床板(8)的顶端右侧固接有顶板(9),所述挡板(7)的左端顶部固接有滑杆(10),所述滑杆(10)的外壁右侧套接有滑块(11),所述滑块(11)的外壁后方固接有推板(12),所述推板(12)的左端底部固接有托板(13),所述托板(13)的正面中心处固接有把手(14),所述托板(13)的底端中心处固接有底块(15),所述底块(15)的内壁中心处套接有滚珠槽(16),所述滚珠槽(16)与底块(15)过盈连接,所述滚珠槽(16)的内壁套接有滚珠(17),所述滚珠(17)的底端和顶板(9)的顶端中心处贴合。

2.根据权利要求1所述的一种辅助瘫痪患者前后摆动病床,其特征在于:所述底板(1)的顶端中心处固接有第一支板(18),所述第一支板(18)的顶端左右两侧均固接有第一接块(19),所述第一接块(19)的顶端中心处固接有支杆(20),所述支杆(20)的顶端固接有第二接块(21),所述第二接块(21)的顶端固接有第二支板(22),所述第二支板(22)的顶端和床板(8)的底端中心处固定连接。

3.根据权利要求1所述的一种辅助瘫痪患者前后摆动病床,其特征在于:所述滑杆(10)的左端固接有挡块(26)。

4.根据权利要求3所述的一种辅助瘫痪患者前后摆动病床,其特征在于:所述挡块(26)和滑杆(10)的连接处套接有垫片(27)。

5.根据权利要求1所述的一种辅助瘫痪患者前后摆动病床,其特征在于:所述靠背(5)的右端顶部固接有靠垫(28)。

6.根据权利要求1所述的一种辅助瘫痪患者前后摆动病床,其特征在于:所述床板(8)的正面中心处左侧固接有点滴架(25)。

7.根据权利要求1所述的一种辅助瘫痪患者前后摆动病床,其特征在于:所述把手(14)的外壁中心处套接有橡胶套(23)。

8.根据权利要求1所述的一种辅助瘫痪患者前后摆动病床,其特征在于:所述床板(8)的底端左右两侧均通过加强杆(24)与底板(1)的顶端左右两侧固定连接。

一种辅助瘫痪患者前后摆动病床

技术领域

[0001] 本实用新型涉及病床设备技术领域，具体为一种辅助瘫痪患者前后摆动病床。

背景技术

[0002] 瘫痪(paralysis)是随意运动功能的减低或丧失，是神经系统常见的症状，是神经、神经肌肉接头或肌肉疾病所致，应针对导致随意运动障碍的原发病进行治疗，同时给予康复治疗，瘫痪患者易出现长期不活动所引起的并发症，故应定期改换姿势，进行皮肤护理及胸部物理治疗，一定活动范围的运动可保持肌张力，夹板的应用可防止挛缩，踏脚板或其他器械可预防足下垂，若脑神经受累，患者可出现咀嚼或吞咽困难，给予流食或软食，准备好吸痰器以防误吸，重度瘫痪患者给予管饲或胃肠道外营养，瘫痪伴视力障碍者离床活动易发生危险，故嘱其活动时可呼叫帮助，必要时，可进行肢体运动功能康复训练，但是病床并不具备活动功能，对瘫痪患者的运动活血并不不方便。

实用新型内容

[0003] 本实用新型的目的在于提供一种辅助瘫痪患者前后摆动病床，以解决上述背景技术中提出的问题。

[0004] 为实现上述目的，本实用新型提供如下技术方案：一种辅助瘫痪患者前后摆动病床，包括底板，所述底板的底端左侧固接有主万向轮，所述底板的底端右侧固接有辅万向轮，所述底板的顶端左侧固接有第一支腿，所述第一支腿的顶端固接有靠背，所述底板的顶端右侧固接有第二支腿，所述第二支腿的顶端固接有挡板，所述挡板的左端底部通过床板的与靠背的右端底部固定连接，所述床板的顶端右侧固接有顶板，所述挡板的左端顶部固接有滑杆，所述滑杆的外壁右侧套接有滑块，所述滑块的外壁后方固接有推板，所述推板的左端底部固接有托板，所述托板的正面中心处固接有把手，所述托板的底端中心处固接有底块，所述底块的内壁中心处套接有滚珠槽，所述滚珠槽与底块过盈连接，所述滚珠槽的内壁套接有滚珠，所述滚珠的底端和顶板的顶端中心处贴合。

[0005] 优选的，所述底板的顶端中心处固接有第一支板，所述第一支板的顶端左右两侧均固接有第一接块，所述第一接块的顶端中心处固接有支杆，所述支杆的顶端固接有第二接块，所述第二接块的顶端固接有第二支板，所述第二支板的顶端和床板的底端中心处固定连接。

[0006] 优选的，所述滑杆的左端固接有挡块。

[0007] 优选的，所述挡块和滑杆的连接处套接有垫片。

[0008] 优选的，所述靠背的右端顶部固接有靠垫。

[0009] 优选的，所述床板的正面中心处左侧固接有点滴架。

[0010] 优选的，所述把手的外壁中心处套接有橡胶套。

[0011] 优选的，所述床板的底端左右两侧均通过加强杆与底板的顶端左右两侧固定连接。

[0012] 与现有技术相比，本实用新型的有益效果是：该辅助瘫痪患者前后摆动病床，当需要对瘫痪患者进行活动时，通过托板和推板的配合，万向轮就是所谓的活动脚轮，脚轮是个统称，包括主万向轮和辅万向轮，主万向轮没有旋转结构，不能水平转动只能垂直转动，这两种万向轮一般都是搭配用的，底板由主万向轮与辅万向轮进行移动，滑块可以套接在滑杆外壁进行往复滑动，滑块用来带动推板进行推动，托板用来托举瘫痪患者腿部，把手可以方便进行滑动瘫痪患者腿部，滚珠可以在滚珠槽与顶板之间进行滑动，滚珠方便滑块与滑杆进行往复滑动，通过该装置可以对病床具备活动功能，同时可以对瘫痪患者进行前后活动，有效的使瘫痪患者进行运动活血，增加了瘫痪患者的治疗效果。

附图说明

[0013] 图1为本实用新型结构示意图；

[0014] 图2为图一支杆和第一接块以及第二接块的连接结构示意图；

[0015] 图3为图一底块和滚珠槽以及滚珠的连接结构示意图。

[0016] 图中：1、底板，2、主方向轮，3、辅万向轮，4、第一支腿，5、靠背，6、第二支腿，7、挡板，8、床板，9、顶板，10、滑杆，11、滑块，12、推板，13、托板，14、把手，15、底块，16、滚珠槽，17、滚珠，18、第一支板，19、第一接块，20、支杆，21、第二接块，22、第二支板，23、橡胶套，24、加强杆，25、点滴架，26、挡块，27、垫片，28、靠垫。

具体实施方式

[0017] 下面将结合本实用新型实施例中的附图，对本实用新型实施例中的技术方案进行清楚、完整地描述，显然，所描述的实施例仅仅是本实用新型一部分实施例，而不是全部的实施例。基于本实用新型中的实施例，本领域普通技术人员在没有做出创造性劳动前提下所获得的所有其他实施例，都属于本实用新型保护的范围。

[0018] 请参阅图1-3，本实用新型提供一种技术方案：一种辅助瘫痪患者前后摆动病床，包括底板1，底板1用来连接主万向轮2与辅万向轮3，底板1的底端左侧固接有主万向轮2，底板1的底端右侧固接有辅万向轮3，万向轮就是所谓的活动脚轮，脚轮是个统称，包括主万向轮2和辅万向轮3，主万向轮2没有旋转结构，不能水平转动只能垂直转动，这两种万向轮一般都是搭配用的，底板1由主万向轮2与辅万向轮3进行移动，底板1的顶端左侧固接有第一支腿4，第一支腿4用来将靠背5固定在底板1一侧，第一支腿4的顶端固接有靠背5，靠背5的右端顶部固接有靠垫28，靠垫28的材质为海绵，通过海绵柔软的特性，可以使瘫痪患者倚靠时更舒适，底板1的顶端右侧固接有第二支腿6，第二支腿6用来将挡板7固定在底板1一侧，第二支腿6的顶端固接有挡板7，挡板7的左端底部通过床板8的与靠背5的右端底部固定连接，挡板7与靠背5之间固定床板8，顶板9由床板8进行固定，床板8的底端左右两侧均通过加强杆24与底板1的顶端左右两侧固定连接，加强杆24用来加固床板8与底板1之间的连接，床板8的顶端右侧固接有顶板9，床板8的正面中心处左侧固接有点滴架25，点滴架25用来方便进行挂取点滴，挡板7的左端顶部固接有滑杆10，滑杆10由挡板7进行固定，滑块11可以套接在滑杆10外壁进行往复滑动，滑杆10的左端固接有挡块26，挡块26用来防止滑块11脱离滑杆10，挡块26和滑杆10的连接处套接有垫片27，垫片27的材质为橡胶，橡胶是指具有可逆形变的高弹性聚合物材料，在室温下富有弹性，在很小的外力作用下能产生较大形变，除去外

力后能恢复原状，垫片27用来防止滑块11与挡块26贴合时磨损，滑杆10的外壁右侧套接有滑块11，滑块11的外壁后方固接有推板12，滑块11用来带动推板12进行推动，托板13由推板12进行固定，托板13用来托举瘫痪患者腿部，推板12的左端底部固接有托板13，托板13的正面中心处固接有把手14，把手14可以方便进行滑动瘫痪患者腿部，把手14的外壁中心处套接有橡胶套23，橡胶套23的材质同为橡胶，通过防止拿取把手14时防止脱手，托板13的底端中心处固接有底块15，底块15的内壁中心处套接有滚珠槽16，底块15由托板13进行固定，滚珠槽16由底块15进行固定，滚珠槽16与底块15过盈连接，滚珠槽16的内壁套接有滚珠17，滚珠17可以在滚珠槽16与顶板9之间进行滑动，滚珠17方便滑块11与滑杆10进行往复滑动，滚珠17的底端和顶板9的顶端中心处贴合，底板1的顶端中心处固接有第一支板18，第一支板18的顶端左右两侧均固接有第一接块19，第一支板18用来将第一接块19固定在底板1一侧，第一接块19的顶端中心处固接有支杆20，支杆20由第二接块21连接第二支板22，支杆20的顶端固接有第二接块21，第二接块21的顶端固接有第二支板22，第二支板22由床板8进行固定，第二支板22的顶端和床板8的底端中心处固定连接，支杆20用来加固床板8与底板1之间的连接固定。

[0019] 底板1用来连接主万向轮2与辅万向轮3，万向轮就是所谓的活动脚轮，脚轮是个统称，包括主万向轮2和辅万向轮3，主万向轮2没有旋转结构，不能水平转动只能垂直转动，这两种万向轮一般都是搭配用的，底板1由主万向轮2与辅万向轮3进行移动，第一支腿4用来将靠背5固定在底板1一侧，第二支腿6用来将挡板7固定在底板1一侧，挡板7与靠背5之间固定床板8，顶板9由床板8进行固定，滑杆10由挡板7进行固定，滑块11可以套接在滑杆10外壁进行往复滑动，滑块11用来带动推板12进行推动，托板13由推板12进行固定，托板13用来托举瘫痪患者腿部，把手14可以方便进行滑动瘫痪患者腿部，底块15由托板13进行固定，滚珠槽16由底块15进行固定，滚珠17可以在滚珠槽16与顶板9之间进行滑动，滚珠17方便滑块11与滑杆10进行往复滑动。

[0020] 在本实用新型的描述中，需要理解的是，术语“同轴”、“底部”、“一端” 、“顶部”、“中部”、“另一端”、“上”、“一侧”、“顶部”、“内”、“前部”、“中央”、“两端”等指示的方位或位置关系为基于附图所示的方位或位置关系，仅是为了便于描述本实用新型和简化描述，而不是指示或暗示所指的装置或元件必须具有特定的方位、以特定的方位构造和操作，因此不能理解为对本实用新型的限制。

[0021] 在本实用新型中，除非另有明确的规定和限定，术语“安装”、“设置”、“连接”、“固定”、“旋接”等术语应做广义理解，例如，可以是固定连接，也可以是可拆卸连接，或成一体；可以是机械连接，也可以是电连接；可以是直接相连，也可以通过中间媒介间接相连，可以是两个元件内部的连通或两个元件的相互作用关系，除非另有明确的限定，对于本领域的普通技术人员而言，可以根据具体情况理解上述术语在本实用新型中的具体含义。

[0022] 尽管已经示出和描述了本实用新型的实施例，对于本领域的普通技术人员而言，可以理解在不脱离本实用新型的原理和精神的情况下可以对这些实施例进行多种变化、修改、替换和变型，本实用新型的范围由所附权利要求及其等同物限定。

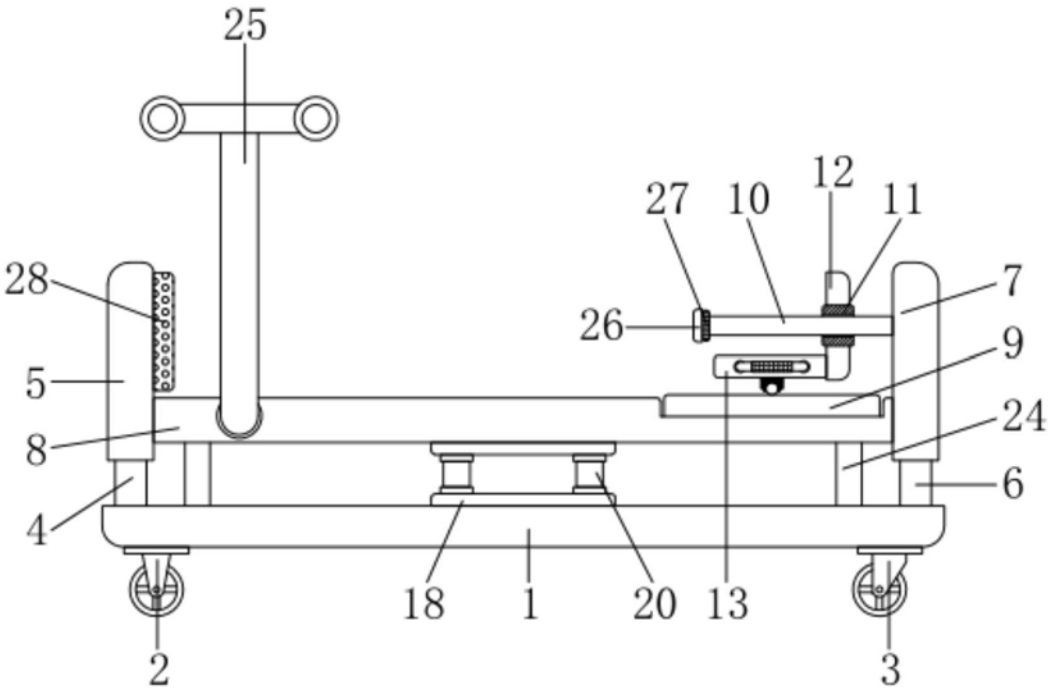

图1

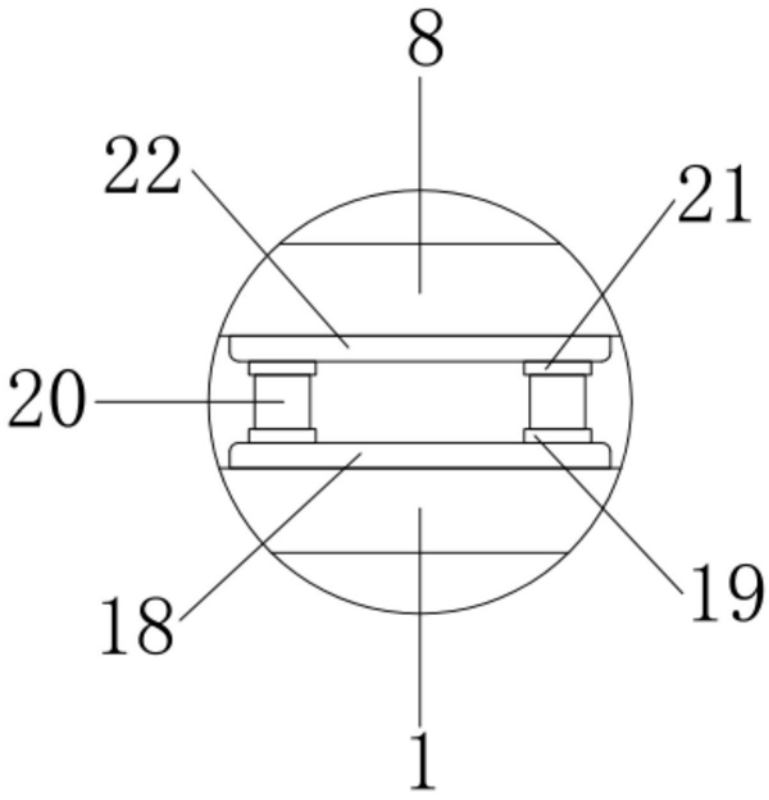

图2

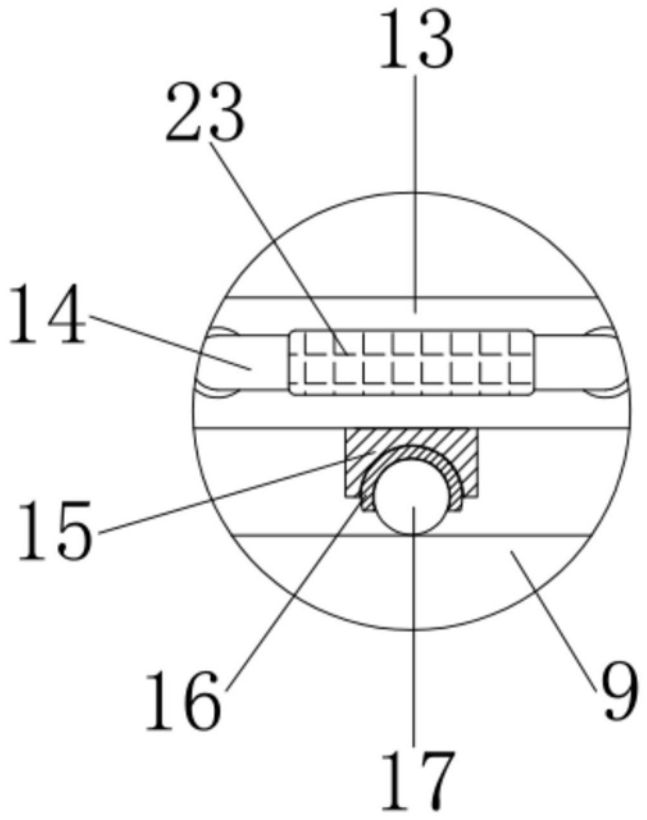

图3