[19] 中华人民共和国国家知识产权局

[51] Int. Cl.
A47K 5/02 (2006.01)
A47K 5/18 (2006.01)

[12] 实用新型专利说明书

专利号 ZL 200720083804.8

[45] 授权公告日 2008 年 2 月 20 日

[11] 授权公告号 CN 201022660Y

[22] 申请日 2007.3.16
[21] 申请号 200720083804.8
[73] 专利权人 韩欣頔
地址 430040 湖北省武汉市吴家山第三中学
[72] 发明人 韩欣頔
[74] 专利代理机构 武汉金堂专利事务所
代理人 胡清堂

权利要求书 1 页 说明书 2 页 附图 1 页

[54] 实用新型名称

多功能肥皂盒

[57] 摘要

一种多功能肥皂盒，包括：盒身(1)，盒身(1)下部有带孔的隔板(4)，盒身(1)两旁分别有刷盒(2)和手按液瓶(3)，手按液瓶(3)内孔和盒身(1)内孔相通，盒身上还装有吸盘(5)，手按液瓶(3)由瓶体和带有按钮的瓶盖组成。 其优点是：能够使用完的肥皂上的水和滴液收集后再利用，不污染环境，同时刷洗时，拿刷也比较方便。

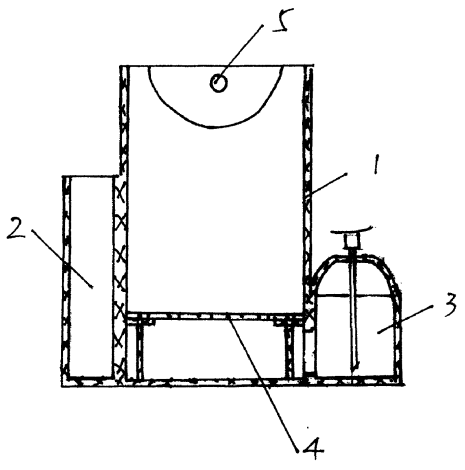

1、一种多功能肥皂盒，包括：盒身（1），其特征在于：盒身（1）下部有带孔的隔板（4），盒身（1）两旁分别有刷盒（2）和手按液瓶（3），手按液瓶（3）内孔和盒身（1）内孔相通，盒身上还装有吸盘（5）。

2、根据权利要求1所述的多功能肥皂盒，其特征在于：手按液瓶（3）由瓶体和带有按纽的瓶盖组成。

多功能肥皂盒

技术领域

本实用新型涉及日常生活用品技术领域，具体地说是一种多功能肥皂盒。

背景技术

人们洗手，把香皂放在肥皂盒中，香皂上的水和皂液都溶掉，使肥皂的使用效率低造成浪费，同时日积月累，给肥皂盒造成污染，使肥皂看上去很脏。

发明内容

本实用新型的目的是设计一种能收集洗完手后的肥皂的滴水和皂液的多功能肥皂盒。

本实用新型多功能肥皂盒，包括：盒身 1，盒身 1 下部有带孔的隔板 4，盒身 1 两旁分别有刷盒 2 和手按液瓶 3，手按液瓶 3 内孔和盒身 1 内孔相通，盒身上还装有吸盘 5。手按液瓶 3 由瓶体和带有按纽的瓶盖组成，按纽和现在市场上洗手液按纽一样。

本实用新型多功能肥皂盒的优点是：肥皂能够使用完后的肥皂上的水和滴液收集后再利用，不污染环境，同时刷洗时，拿刷也比较方便。

附图说明

附图为多功能肥皂盒结构示意图。

具体实施方式

根据附图所示，盒身 1，盒身 1 下部有带孔的隔板 4，盒身 1 两旁分别有刷盒 2 和手按液瓶 3，手按液瓶 3 内孔和盒身 1 内孔相通，盒身上还装有吸盘 5。手按液瓶 3 由瓶体和带有按纽的瓶盖组成，按纽和现在市场上洗手液按纽一样。

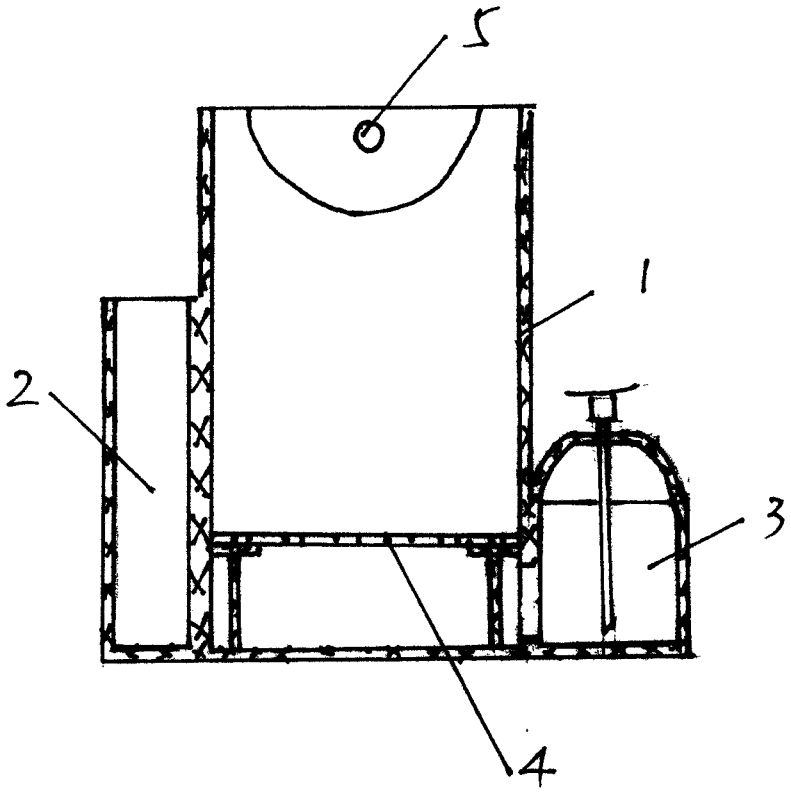
5
1
2
3
4