UŽITNÝ VZOR

(11) Číslo dokumentu:

11672

(19)
ČESKÁ
REPUBLIKA

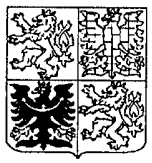

ÚŘAD
PRŮMYSLOVÉHO
VLASTNICTVÍ

(21) Číslo přihlášky: **2000 - 11142**

(22) Přihlášeno: **06.09.2000**

(47) Zapsáno: **08.11.2001**

(13) Druh dokumentu: **U1**

(51) Int. Cl.[7]:

B 42 F 9/00

B 42 F 11/00

(73) Majitel :

LINART Pavel, Petřvald u Nového Jičína, CZ;

(72) Původce :

Linart Pavel, Petřvald u Nového Jičína, CZ;

(74) Zástupce:

Rylková Iva Ing., Polská 1525, Ostrava, 70800;

(54) Název užitného vzoru:

Uzavírací páska pro vkládání děrovaných listů

CZ 11672 U1

Uzavírací páska pro vkládání děrovaných listů

Oblast techniky

Technické řešení je z oblasti knihařské výroby a týká se zařízení, vytvářejícího rozpojitelný uzávěr, tvořícího jednoduchý zámek, jenž může být zhotoven na kancelářských deskách či složkách a jenž slouží k mezilehlému uložení dalších plošných útvarů, zejména listů papíru nebo jiných, tvarově podobných předmětů, například plastových aktovek nebo obalů na spisy.

Dosavadní stav techniky

Pro dočasné spojování listů nebo jim tvarově podobných plošných útvarů jsou užívána zejména zařízení, svazující spojované listy pomocí v nich předem provedených upínacích otvorů, jež jsou vkládány do čelistí různých upínacích mechanik. Jejich nevýhodou je skutečnost, že pro upínání využívají prakticky výlučně alespoň dva kruhové otvory a kovovou upínací mechaniku. Některá provedení, využívající k uzavírání upínacích čelistí sílu vložených pružin, umožňují v případě manipulování osobou méně fyzicky disponovanou, jako jsou například mladší děti, poranění prstů. Jiné upínací mechaniky, využívající k zavírání a otevírání upínacích čelistí, kupříkladu pákový mechanizmus, vyžadují poměrně velkou výšku spisové složky nebo pořadače, případně jiného prostředku pro ukládání dočasně spojovaných listů, v nichž jsou uloženy. Příkladem takového řešení je pořadač s upínacím zařízením, známý ze spisu k zapsanému užitnému vzoru CZ 8122 U1.

Dalším prostředkem k ukládání dočasně spojovaných listů, opatřených upínacími otvory, jsou tzv. rychlovazače, využívající ke svázání vložených listů zpravidla dvě součásti, vložené do složky nebo jiného prostředku pro ukládání dočasně spojovaných listů: upínací pásku, vytvořenou buďto z tenkého plechu nebo méně často z plastu, a přítlačnou lištu různých provedení a z různých materiálů, zajišťující po jejím vložení na svazované listy a ohnutí volných konců upínací pásky soudržnost celého bloku svázaných listů. Nevýhodou těchto provedení je skutečnost, že složka nebo jiný prostředek pro dočasné svazování uložených listů musí být vybavena dvěma, resp. alespoň jednou vloženou součástí, což jednak zvyšuje výrobní náklady, jednak při manipulaci s těmito prostředky, například při vyjímání a/nebo vkládání listů do již svázaného bloku může dojít například ke ztrátě přítlačné lišty, zejména je-li takto vybavená složka užívána dětmi. Jinou nevýhodou je uzavírací páska, zhotovená z plechu, vytvářející možnost poranění rukou o její hrany, opět zejména při jejím užívání dětmi.

Součástí známého stavu techniky v tomto oboru je rovněž řešení desek s odpínacími otvory, známé ze zveřejněné přihlášky vynálezu CS 1991-1268 A3, sestávajícího z alespoň jednoho základního tělesa a z nejméně jedné kapsy, pevně spojené na dvou stranách se základním tělesem. Jeho podstata spočívá v tom, že odpínací jazyky, nacházející se v rovině hraniční oblasti, se nacházejí mezi postranními hranami desek a jsou překlopitelné přes hranu, tvořenou záhyby kolem ohybové hrany. Oblasti hraničící s odpínacími jazyky jsou mezi ohybovou hranou a sousedící postranní hranou svařeny nebo slepeny s jinou částí desek. Jistou nevýhodou popsaných desek je jejich výrobní složitost a technologická náročnost, zvyšující jejich cenu.

Ukládací desky na tiskoviny a spisové materiály dle zapsaného užitného vzoru CZ 7724 U1 jsou zhotoveny tak, že hřbet je na vnitřní straně opatřen soustavou podélně uložených vláken pro vsunutí ukládaných materiálů. Nevýhodou desek dle tohoto provedení je nutnost používat prakticky jeden formát ukládaných listů, jenž je dvojnásobný vzhledem k rozměrům uvedených desek.

Podstata technického řešení

Popsané nevýhody odstraňuje zavírací páska dle technického řešení, určená pro vkládání děrovaných listů, případně i jiných plošných útvarů, opatřených na jednom ze svých okrajů alespoň jedním provlékacím otvorem, výhodně nejméně dvěma provlékacími otvory, jež je spojena se

základním tělesem, dále je případně doplněna přítlačnou lištou s alespoň jedním průvlečným otvorem a jejíž podstata spočívá v tom, že alespoň jedna její uzavírací páska je provedena v základním tělese jako nástřih ve tvaru neuzavřeného plošného geometrického obrazce, uzavřeného v místě slícování s otvory ukládaných archů alespoň jedním ohybem, nebo každá z nejméně dvou uzavíracích pásek je vytvořena jako nástřih ve tvaru neuzavřeného plošného geometrického obrazce, uzavřeného v místě slícování s příslušným otvorem ukládaných listů alespoň jedním ohybem, přičemž alespoň jedna uzavírací páska, základní těleso a/nebo přítlačná lišta nebo obě uzavírací pásky jsou opatřeny prostředky rozebíratelného spojení.

Alespoň jedna z dvojice vzájemně příslušejících uzavíracích pásek z páru je po alespoň jedné bočnici opatřena alespoň jedním tvarovým vybráním, rozměrově odpovídajícím šířce alespoň jednoho příslušejícího otvoru, provedeného ve druhé z těchto uzavíracích pásek, v přítlačné liště, nebo také případně v základním tělese. Pro toto provedení uzavírací pásky dle technického řešení je uvedený otvor s výhodou nekruhový, zejména obdélníkový nebo ve tvaru písmene "T".

Alespoň jedna z dvojice vzájemně příslušejících uzavíracích pásek je opatřena alespoň jedním čepem, opatřeným s výhodou rozšířenou hlavou a dosedajícím do otvoru, provedeného ve druhé z uzavíracích pásek.

Alespoň jedna dvojice vzájemně příslušejících uzavíracích pásek je opatřena na alespoň jedné bočnici alespoň jedním nástřihem, výhodně nepřímým.

Alespoň jedna dvojice vzájemně příslušejících uzavíracích pásek je opatřena díly suchého zipu nebo samolepicí plochou.

Přítlačná lišta je opatřena alespoň jedním otvorem, v němž je zastrčen volný konec uzavírací pásky.

Dále uvedené znaky rozvíjejí podstatu uzavíracích pásek dle technického řešení zejména na konkrétní podoby jeho provedení, rozšiřující současně možnosti jeho využití a současného zvýšení uživatelského komfortu a variability uspořádání. Základní těleso je volitelně zhotoveno tak, že tvoří část přední stěny složky nebo obalu nebo část zadní stěny složky nebo obalu. Nástřihový otvor je volitelně proveden ve stěně aktovky nebo spisové krabice, případně jiného prostředku k ukládání perforovaných listů nebo jiných, obdobných plošných útvarů. Další provedení je vyrobeno tak, že základní těleso a přítlačná lišta jsou zhotoveny z jednoho kusu materiálu a vzájemně odděleny podélným ohybem, případně rovněž tak, že mezi vzájemně přivrácené bočnice základního tělesa a přítlačné lišty je vložen alespoň jednodílný hřbet, oddělený podélným ohybem. V případě vyhotovení vícedílného hřbetu tento sestává z nejméně dvou dílů, vzájemně oddělených mezilehlými ohyby.

Základní těleso je opatřeno alespoň jedním prostředkem rozebíratelného spojení pro připojení ke spisové složce, spisové aktovce, pořadači a/nebo jinému prostředku pro ukládání perforovaných listů nebo jiných obdobných plošných útvarů. Prostředkem rozebíratelného spojení je kupříkladu alespoň jeden zámek, sestávající z alespoň jednoho otevřeného tvarového nástřihu, zhotoveného zejména ve tvaru jazyku a provedeného v plošném útvaru a/nebo ve stěně připojovaného předmětu s jeho následným vložením do otvoru, provedeného ve stěně připojovaného předmětu a/nebo v plošném útvaru. Poloha tohoto jazyku v otvoru je s výhodou zajištěna alespoň jednou pojistkou, zhotovenou zejména jako nástřih.

Základní těleso je výhodně zhotoveno z plastu, zejména z polypropylénu.

Mezi nejvýznamnější výhody, dosažené využitím uzavírací pásky dle technického řešení, patří zejména jednoduchost provedení a jeho kompaktnost, dosažená především zhotovením uzavíracích pásek z materiálu základního tělesa, možnost vyloučení užívání přítlačné lišty, variabilita různých provedení uzavíracích pásek dle technického řešení, přizpůsobitelná různým požadavkům a různým formátům stejně jako různému počtu dočasně svazovaných listů nebo jiných útvarů ve tvaru listu, jakými jsou například vzorníky látek, plastových fólií, tapet všeho druhu, a podobně. Další výhody poskytuje rovněž možnost použití nekruhových otvorů na ukládaných listech nebo jim podobných materiálech, čímž je možno zvýšit přesnost sesazení jednotlivých listů na sebe (například pro výkresy s přikládanými průsvitkami, atd.). Nezanedbatelnou výhodou

je rovněž možnost snížení pořizovacích nákladů v porovnání s jinými, dosud užívanými zařízeními, stejně jako zvýšení životnosti a odolnosti vůči mechanickému poškození v důsledku běžných manipulací.

Přehled obrázků na výkresech

Podstata uzavíracích pásek dle technického řešení je v další části popisu objasněna podrobněji prostřednictvím popisu několika příkladů jejího provedení, znázorněných na připojených výkresech, kde na obr. 1 je znázorněn axonometrický pohled na základní těleso se dvěma uzavíracími páskami a volitelně použitelnou přítlačnou lištou, obr. 2 představuje výkres příkladného provedení základního tělesa s jedním uzavíracím páskem a přítlačnou lištou v axonometrickém pohledu a s axiálním posuvem jednotlivých částí, na obr. 3 je znázorněn axonometrický pohled na trojdílnou vázací lištu, opatřenou uzavíracími páskami dle technického řešení, zatímco obr. 4 představuje stejný pohled na příkladné provedení páru uzavíracích pásek, opatřených několika nástřihy; obr. 5 obsahuje axonometrický výkres příkladného provedení základního tělesa s uzavíracími páskami, opatřeného zámky pro připojení ke spisové složce.

Příklady provedení

Na obr. 1 je znázorněn axonometrický pohled na příkladné provedení předmětu technického řešení, kde základní těleso 1 je vyrobeno jako zadní stěna pouze zčásti zakreslené složky. V blízkosti levé boční hrany základního tělesa je provedena dvojice vzájemně zrcadlově orientovaných, neuzavřených nástřihů ve tvaru proužků, jejichž obrys je uzavřen ohybem 9 a jehož prostřednictvím jsou vytvořeny nástřihové otvory 4 a pár uzavíracích pásek 2, 3, zakreslených ve vertikální poloze a v místech, kde lícují s upínacími otvory zde neznázorněných listů, zejména papíru. Jedna z uzavíracích pásek 2 je přitom opatřena trojicí obdélníkových otvorů 5, zatímco protilehlá uzavírací páska 3 je na obou svých bočnicích opatřena symetricky uspořádanými tvarovými vybráními 6. Uvedené uzavírací pásky 2, 3 se používají tak, že po uložení požadovaného počtu listů na základní těleso 1 tak, že jsou svými předem prostřiženým upínacími otvory nasazeny na obou uzavíracích páskách 2, 3, je s ohledem na celkovou výšku bloku listů prostrčen volný konec uzavírací pásky 3 jedním ze zvolených otvorů 5 uzavírací pásky 2 a utažen tak, aby obě uzavírací pásky 2, 3 přiléhaly na horní list. Poté je poloha uzavírací pásky 3 upravena tak, aby čelo jejího tvarového vybrání 6 dosedalo na užší obvodovou hranu otvoru 5, jímž je protažena. Rozepnutí obou uzavíracích pásek 2, 3 je dosaženo opačným postupem. Další možností provedení technického řešení je použití přítlačné lišty 8, jež je na popisovaném příkladu provedení zhotovena tak, že je částí přední stěny sestavované složky. Při takové eventualitě jsou obě uzavírací pásky 2, 3 zhotoveny s vybráními 6 a po uložení požadovaných listů je každá z nich protažena příslušným otvorem 5. Na výkrese je jeden z otvorů proveden ve tvaru obdélníku, stejně jako zakresleném provedení uzavírací pásky 2, zatímco druhý z otvorů 5 přítlačné lišty 8 je zhotoven ve tvaru písmene "T", v jehož horní části je uzavírací páska 3 ukotvena již popsaným způsobem. Pro umožnění tohoto provedení je zapotřebí pouze vytvoření uzavíracích pásek 2, 3, resp. základního tělesa 1 z ohebného materiálu. Zbývající pár otvorů 7 je určen k prostrčení volných konců uzavíracích pásek 2, 3 pod přítlačnou lištu 8.

Obr. 2 představuje axonometrický pohled na provedení jedné uzavírací pásky, zakreslený s vertikálním osovým posunem jednotlivých dílů. Základní těleso 1 je vyrobeno rovněž v tomto příkladu provedení jako zadní stěna poznámkového bloku, v níž nástřihový otvor 4, provedený jako tvarový proužek, zakončuje ohyb 9, tvořící základnu uzavírací pásky 3, opatřené na obou bočnicích symetricky uspořádanými tvarovými vybráními 6. Na uzavírací pásku 3 je svým podélným otvorem nasazen blok pouze zčásti znázorněných listů 10, na jehož horní plochu dosedá přítlačná lišta 8, tvořící současně přední stěnu celého poznámkového bloku. Uzavírací páska 3 prochází jejím otvorem 5 ve tvaru písmene "T" a pro její zaoblený konec je určen otvor 7.

Axonometrický pohled na vázací lištu, obsahující rovněž uzavírací pásky dle technického řešení, je znázorněn na obr. 3. Celá uzavírací lišta je vyrobena z jednoho pruhu materiálu, rozděleného

párem paralelních ohybů 15 na tři části: základní těleso 1, nesoucí nástřihové otvory 4, zakončené ohyby 9, tvořící současně základnu uzavíracích pásek 2, 3, z nichž prvá je opatřena trojicí otvorů 5, zatímco druhá je na obou bočnicích opatřena symetrickými prostřihy 6. Dalším z dílů je hřbet 11, definující v zásadě maximální tloušťku vytvořeného svazku zde neznázorněných listů, jehož další ohyb 15 odděluje zbývající přítlačná lišta 8, opatřená volitelně otvory 5 a 7. Jejich účel, stejně jako použití vázací lišty již bylo popsáno v odstavci, tvořícímu popis k obr. 1. V podstatě jediným rozdílem je možnost vytvoření složky ze zvolených listů buďto bez zadní a/nebo přední stěny, nebo s jejich použitím.

Obr. 4 představuje axonometrický pohled na příklad provedení technického řešení, kde ze základním tělese 1 jsou již popsaným postupem vytvořeny nástřihové otvory 4, na jejichž jednom konci vystupují uzavírací pásky 2, 3, které jsou v popisovaném příkladu provedení opatřeny sadou shodně tvarovaných nástřihů 12 ve tvaru oblouku, zakončených malým nástřihovým otvorem 16. Uzavření zde neznázorněných listů je realizováno zaklesnutím dvojice nástřihů 12 do sebe. Obloukovitý tvar umožňuje částečné utažení realizovaného spoje uzavíracích pásek 2, 3 a nástřihové otvory 16 na jejich konci zamezují jejich samovolnému rozpojení.

Obr. 5 představuje axonometrický pohled na příkladné provedení základního tělesa 1, jehož pár shodně tvarovaných uzavíracích pásek 3, nacházejících se na ohybech 9 na konci nástřihových otvorů 4, je po obou bočnicích opatřen zrcadlově symetricky provedenými tvarovými vybráními 6. Základní těleso 1 je dále opatřeno pro každou z uzavíracích pásek 3 rovněž otvorem 5. Znázorněné základní těleso 1 je určeno především pro uložení zde neznázorněných listů, opatřených v blízkosti svého levého okraje celkem čtveřicí upínacích otvorů. V první fázi jsou tyto listy uloženy na základním tělese 1 tak, že uzavírací pásky 3 procházejí otvory, uloženými blíže jejich středové ose. Poté jsou volné konce uzavíracích pásek 2 prostrčeny příslušným z dosud volných upínacích otvorů, lícujících se znázorněnými otvory 5, v nichž jsou v požadované poloze uzavírací pásky 3 ukotveny v podstatě stejným způsobem, jak bylo popsáno jejich ukotvení v přítlačné liště 8 z obr. 1. Základní těleso 1 je rovněž opatřeno párem tvarových nástřihů 13, sloužících k nasunutí do otvorů, provedených ve zde nezobrazeném prostředku pro ukládání listů, například kancelářské složce, pořadači, spisové aktovce, atd. Uvedené rozebíratelné spojení může být dále zajištěno proti samovolnému a nežádoucímu rozpojení pojistkami 14, zhotovenými rovněž jako nástřihy a přehnutými na odvrácenou plochu stěny již zmíněného prostředku pro ukládání listů.

Průmyslová využitelnost

Uzavírací páska dle technického řešení je s výhodou použitelná do všech zařízení a systémů, sloužících k dočasnému svázání a/nebo ukládání listů, převážně jednoho formátu, opatřených alespoň jedním otvorem pro vložení do upínací mechaniky. Může být použito rovněž k uložení materiálů stejného tvaru, například vzorků tkanin, podlahových krytin, plastových fólií různých druhů a pro různé určení, tapet, atd.

NÁROKY NA OCHRANU

1. Uzavírací páska pro vkládání děrovaných listů, případně i jiných plošných útvarů, opatřených na jednom ze svých okrajů alespoň jedním provlékacím otvorem, výhodně nejméně dvěma provlékacími otvory, spojená se základním tělesem, případně doplněná přítlačnou lištou s alespoň jedním průvlečným otvorem, **v y z n a č u j í c í s e t í m** , že alespoň jedna uzavírací páska (3) je provedena v základním tělese (1) jako nástřih (4) ve tvaru plošného geometrického obrazce, uzavřeného v místě slícování s otvory ukládaných archů alespoň jedním ohybem (9), nebo každá z nejméně dvou uzavíracích pásek (2, 3) je vytvořena jako nástřih ve tvaru plošného geometrického obrazce, uzavřeného v místě slícování s příslušným otvorem

ukládaných listů (10) alespoň jedním ohybem (9), přičemž alespoň jedna uzavírací páska (2, 3), základní těleso (1) a/nebo přítlačná lišta (8) jsou opatřeny prostředky rozebíratelného spojení.

2. Uzavírací páska podle nároku 1, **v y z n a č u j í c í s e t í m** , že alespoň jedna z dvojice vzájemně příslušejících uzavíracích pásek (3, 2) z páru je po alespoň jedné bočnici opatřena alespoň jedním tvarovým vybráním (6), rozměrově odpovídajícím šířce alespoň jednoho příslušejícího otvoru (5), provedeného ve druhé z těchto uzavíracích pásek (2, 3), nebo v přítlačné liště (8).

3. Uzavírací páska podle nároku 1, **v y z n a č u j í c í s e t í m** , že alespoň jedna z dvojice vzájemně příslušejících uzavíracích pásek (2, 3) je opatřena alespoň jedním čepem, opatřeným s výhodou rozšířenou hlavou a dosedajícím do otvoru (5), provedeného ve druhé z uzavíracích pásek (3, 2).

4. Uzavírací páska podle nároku 1, **v y z n a č u j í c í s e t í m** , že přítlačná lišta (8) je opatřena alespoň jedním otvorem (7), v němž je zastrčen volný konec uzavírací pásky (2, 3).

5. Uzavírací páska podle nároku 1, **v y z n a č u j í c í s e t í m** , že alespoň jedna dvojice vzájemně příslušejících uzavíracích pásek (2, 3) je opatřena na alespoň jedné bočnici alespoň jedním nástřihem (12), výhodně nepřímým.

6. Uzavírací páska podle nároku 1, **v y z n a č u j í c í s e t í m** , že alespoň jedna dvojice vzájemně příslušejících uzavíracích pásek (2, 3) je opatřena díly suchého zipu nebo samolepicí plochou.

7. Uzavírací páska podle nároku 2, **v y z n a č u j í c í s e t í m** , že otvor (5) je nekruhový, výhodně obdélníkový nebo ve tvaru písmene "T".

8. Uzavírací páska podle nároku 1 nebo 2, **v y z n a č u j í c í s e t í m** , že přítlačná lišta (8) tvoří část přední nebo zadní stěny složky nebo obalu.

9. Uzavírací páska podle nároku 1 nebo 2, **v y z n a č u j í c í s e t í m** , že základní těleso (1) tvoří část zadní nebo přední stěny složky nebo obalu.

10. Uzavírací páska podle nároku 1 nebo 2, **v y z n a č u j í c í s e t í m** , že nástřih (4) je proveden ve stěně aktovky nebo spisové krabice, případně jiného prostředku k ukládání perforovaných listů (10) nebo jiných obdobných plošných útvarů.

11. Uzavírací páska podle nároku 1, **v y z n a č u j í c í s e t í m** , že základní těleso (1) a přítlačná lišta (8) jsou zhotoveny z jednoho kusu materiálu a vzájemně odděleny podélným ohybem.

12. Uzavírací páska podle nároku 11, **v y z n a č u j í c í s e t í m** , že mezi vzájemně přivrácené bočnice tělesa (1) a bočnice přítlačné lišty (8) je vložen alespoň jednodílný hřbet (11), oddělený podélným ohybem.

13. Uzavírací páska podle nároku 1, **v y z n a č u j í c í s e t í m** , že základní těleso (1) je opatřeno alespoň jedním prostředkem rozebíratelného spojení pro připojení ke spisové složce, spisové aktovce, pořadači a/nebo jinému prostředku pro ukládání perforovaných listů (10) nebo jiných obdobných plošných útvarů.

14. Uzavírací páska podle nároku 13, **v y z n a č u j í c í s e t í m** , že prostředkem rozebíratelného spojení je alespoň jeden zámek, sestávající z alespoň jednoho otevřeného tvarového nástřihu (13), zhotoveného zejména ve tvaru jazyku, provedeného v základním tělese

(1) a/nebo ve stěně připojovaného předmětu pro vložení do otvoru, provedeného ve stěně připojovaného předmětu a/nebo v základním tělese (1).

15. Uzavírací páska podle nároku 14, **v y z n a č u j í c í s e t í m** , že poloha jazyku (13) v otvoru je zajištěna alespoň jednou pojistkou (14), zhotovenou zejména jako nástřih.

16. Uzavírací páska podle alespoň jednoho z nároků 1 až 14, **v y z n a č u j í c í s e t í m** , že základní těleso (1) je zhotoveno z plastu, zejména z polypropylénu.

3 výkresy

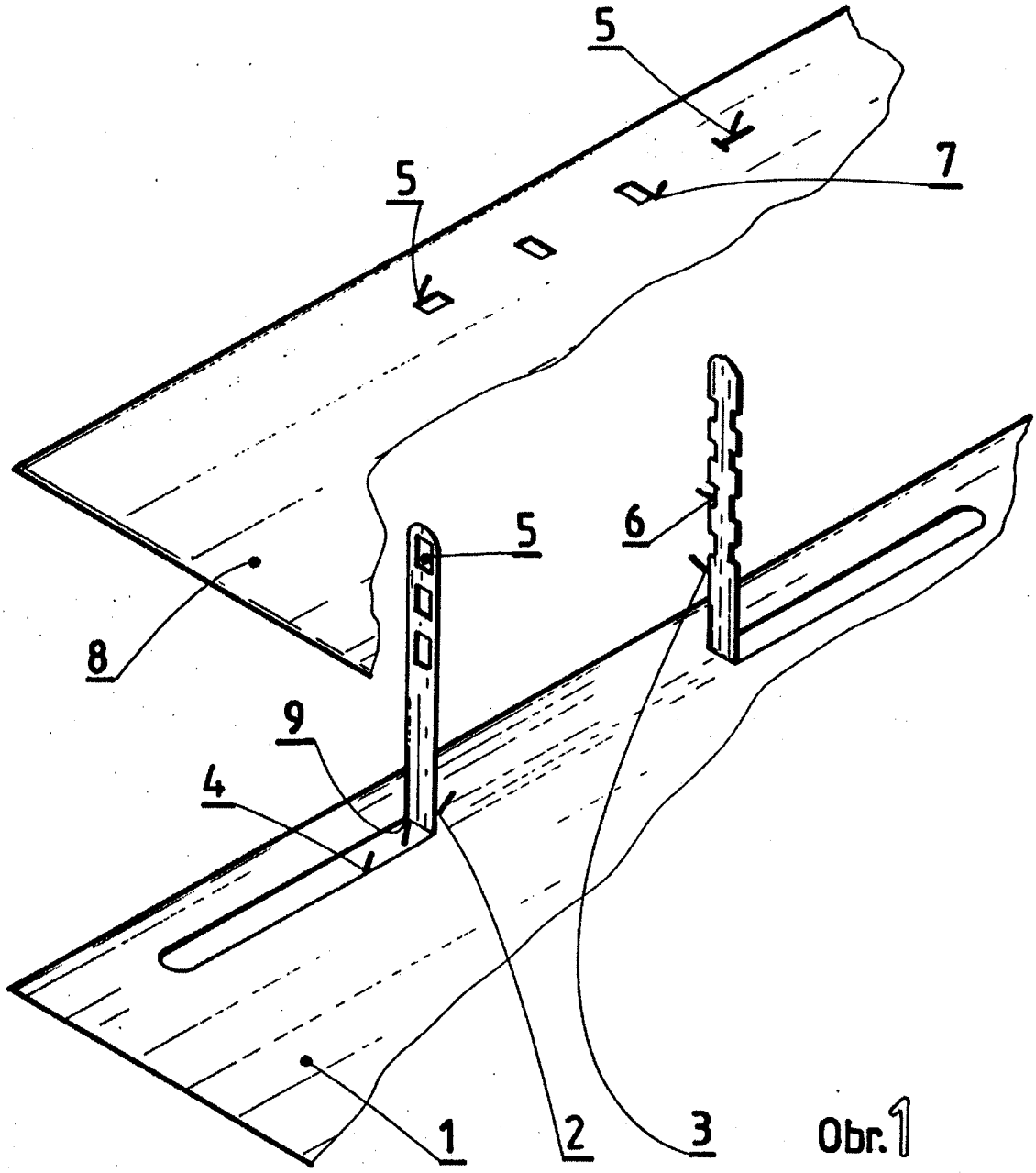

Obr. 1

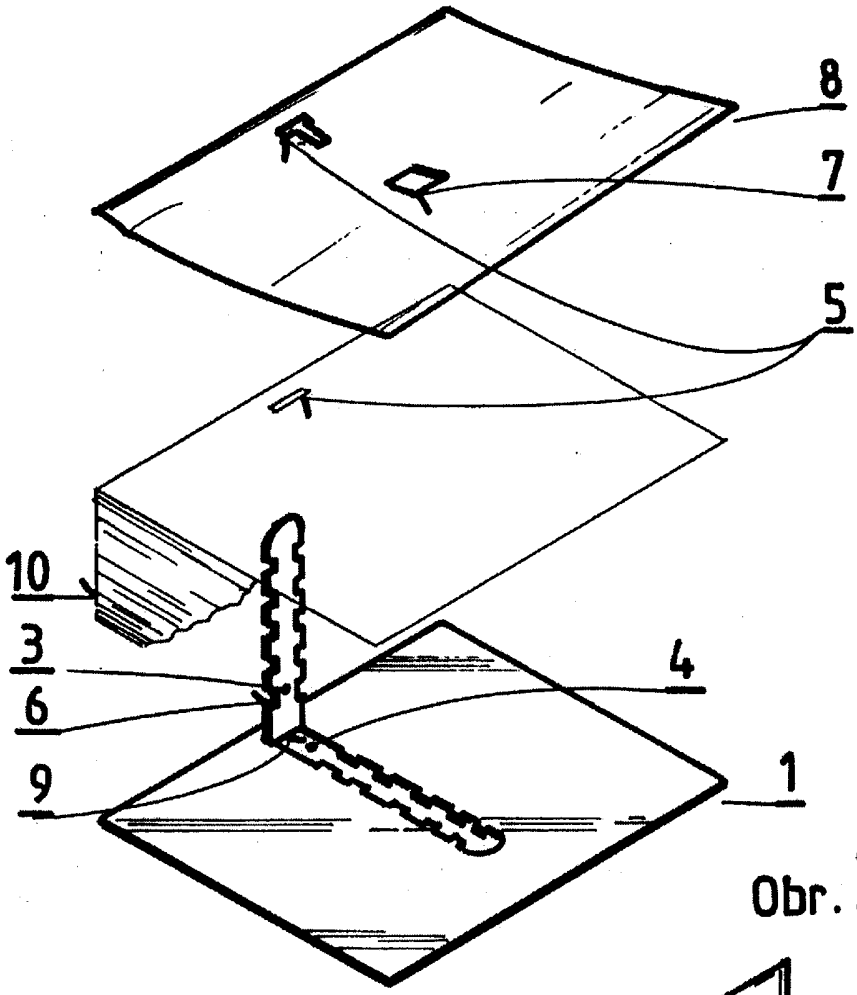

Obr. 2

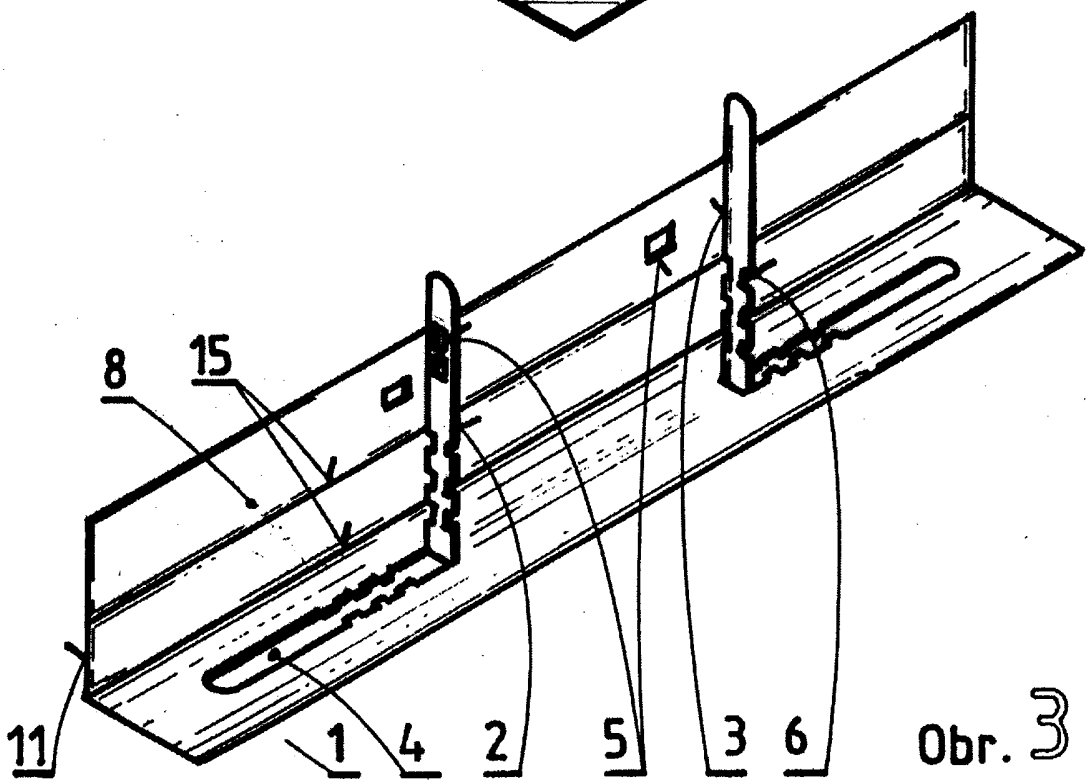

Obr. 3

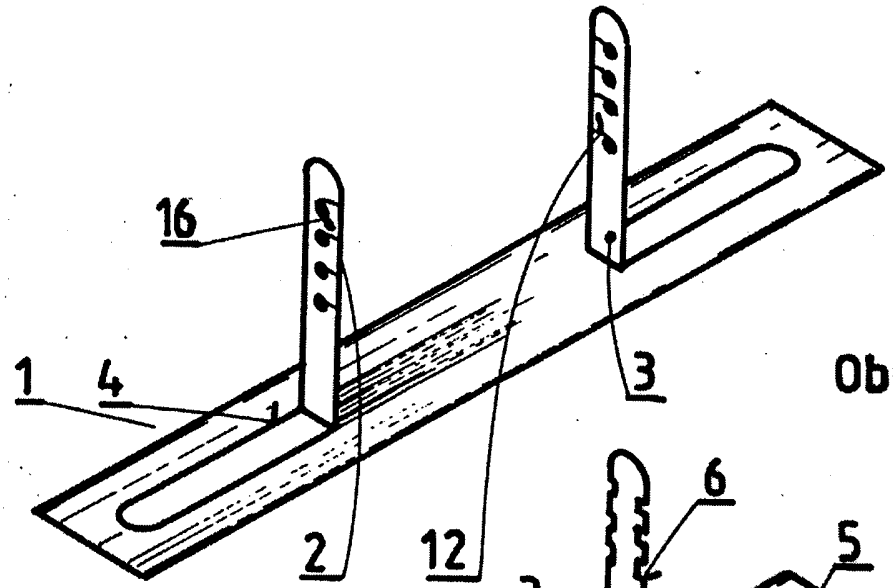

Obr. 4

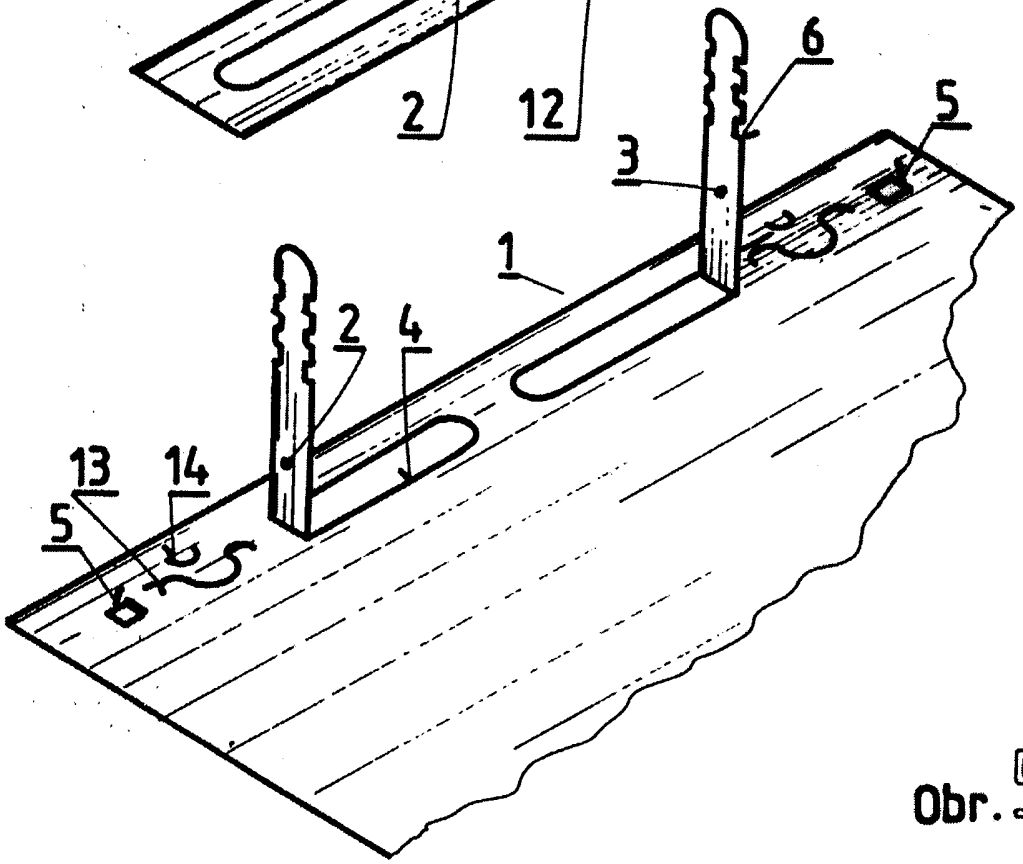

Obr. 5

Konec dokumentu