(19)中华人民共和国国家知识产权局

(12)实用新型专利

(10)授权公告号 CN 202908559 U
(45)授权公告日 2013.05.01

(21)申请号 201220635530.X

(22)申请日 2012.11.27

(73)专利权人 罗鸿铭
地址 250024 山东省济南市市中区郎茂山路4号院内

(72)发明人 罗鸿铭 宋建东

(74)专利代理机构 济南泉城专利商标事务所 37218
代理人 李桂存

(51)Int.Cl.
A47J 43/28(2006.01)

(ESM)同样的发明创造已同日申请发明专利

权利要求书1页 说明书3页 附图3页

(54)实用新型名称

贴合式易用锅铲和炒勺

(57)摘要

本实用新型涉及一种贴合式易用锅铲和炒勺。现有的锅铲和炒勺，使用时很难将如饭粒、条状物或者比较小的粘性较高的食物拨弄出来，甚至经常会把饭粒等拨弄到外面去。为此，本贴合式易用锅铲和炒勺，包括铲体和与铲体相连的铲柄、勺体和与勺体相连的勺柄；铲体前端的左右边缘上部或侧面设有包边、勺体的外缘内侧或外侧设有包边；包边的形状为梯形或半椭圆形；包边的高度为3~20mm，包边的坡度为30~90度；包边具有拐角；拐角的形状为弧形或直尺形；铲体前端的左右边缘上部或侧面设有凹槽；包边固定在凹槽中。本实用新型便于加工，易用性较好，具有健康、环保、美观、成本低等优点，便于将饭粒或者比较小的粘性较高的食物等从铲体和勺体中顺利拨出。广泛适用于家用厨房或饭店等餐具技术领域。

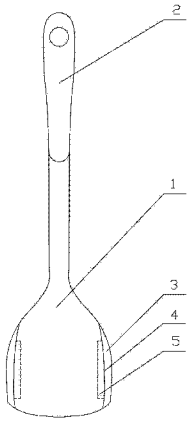

CN 202908559 U

1. 一种贴合式易用锅铲，包括铲体（1）和与铲体（1）相连的铲柄（2），其特征在于：所述铲体（1）前端的左右边缘上部或侧面设有包边（3）。

2. 如权利要求 1 所述的贴合式易用锅铲，其特征在于：所述包边（3）的形状为梯形或半椭圆形。

3. 如权利要求 2 所述的贴合式易用锅铲，其特征在于：所述包边（3）的高度为 3~20mm，所述包边（3）的坡度为 30~90 度。

4. 如权利要求 3 所述的贴合式易用锅铲，其特征在于：所述包边（3）具有拐角（4）。

5. 如权利要求 4 所述的贴合式易用锅铲，其特征在于：所述拐角（4）的形状为弧形或直尺形。

6. 如权利要求 5 所述的贴合式易用锅铲，其特征在于：所述铲体（1）前端的左右边缘上部设有凹槽（5）。

7. 如权利要求 5 所述的贴合式易用锅铲，其特征在于：所述铲体（1）前端的左右边缘侧面设有凹槽（5）。

8. 如权利要求 6 或 7 任一所述的贴合式易用锅铲，其特征在于：所述包边（3）固定在所述凹槽（5）中。

9. 一种贴合式易用炒勺，包括勺体（6）和与勺体（6）相连的勺柄（7），其特征在于：所述勺体（6）的外缘内侧或外侧设有包边（3）。

10. 如权利要求 9 所述的贴合式易用炒勺，其特征在于：所述包边（3）具有拐角（4）。

贴合式易用锅铲和炒勺

技术领域

[0001] 本实用新型属于炊具类，特别涉及一种贴合式易用锅铲和炒勺。

背景技术

[0002] 现有的锅铲和炒勺的前沿多数为平的，而其边缘多数是弯的或圆的，使用时，大部分的食物被拨弄出来，但是，如饭粒、条状物或者比较小的粘性较高的食物就很难弄出来了，甚至经常会把饭粒等拨弄到外面去，使用很不方便。

发明内容

[0003] 本实用新型要解决的技术问题是如何克服现有技术的上述缺陷，提供一种便于将饭粒或者比较小的粘性较高的食物等从铲体和勺体中顺利拨出的贴合式易用锅铲和炒勺。

[0004] 为解决上述技术问题，本贴合式易用锅铲，包括铲体和与铲体相连的铲柄，铲体前端的左右边缘上部或侧面设有包边。

[0005] 如此设计，便于将饭粒或者比较小的粘性较高的食物从铲体中顺利拨出。

[0006] 作为优化，包边的形状为梯形或半椭圆形。如此设计，便于加工。

[0007] 作为优化，所述包边的高度为 3~20mm，所述包边的坡度为 30~90 度。如此设计，便于加工且使用方便。

[0008] 作为优化，包边具有拐角。如此设计，易用性较好。

[0009] 作为优化，拐角的形状为弧形或直尺形。如此设计，便于加工。

[0010] 作为优化，铲体前端的左右边缘上部设有凹槽。如此设计，便于固定包边。

[0011] 作为优化，铲体前端的左右边缘侧面设有凹槽。如此设计，便于固定包边。

[0012] 作为优化，包边固定在凹槽中。如此设计，便于固定包边。

[0013] 作为优化，铲体的材质为木质，铲柄的材质为普通塑料，如此设计，健康、环保、美观，成本较低。

[0014] 作为优化，包边采用耐高温的软塑料，如此设计，一方面防止塑料由于高温而溶解，另一方面软塑料可以与铲体的表面很好的贴合，可塑性较高，便于将饭粒或者比较小的粘性较高的食物从铲体中顺利拨出。

[0015] 作为优化，耐高温的软塑料为 LCP 塑料，如此设计，价格较低，且具有很好的耐高温和柔软性。

[0016] 一种贴合式易用炒勺，包括勺体和与勺体相连的勺柄，勺体的外缘内侧或外侧设有包边。

[0017] 如此设计，便于将饭粒或者比较小的粘性较高的食物从勺体中顺利拨出。

[0018] 作为优化，包边具有拐角。如此设计，易用性较好。

[0019] 作为优化，包边采用耐高温的软塑料，如此设计，一方面防止塑料由于高温而溶解，另一方面软塑料可以与铲体的表面很好的贴合，可塑性较高，便于将饭粒或者比较小的粘性较高的食物从铲体中顺利拨出。

[0020] 作为优化，耐高温的软塑料为 LCP 塑料，如此设计，价格较低，且具有很好的耐高温和柔软性。

[0021] 本实用新型贴合式易用锅铲和炒勺，便于加工，易用性较好，具有健康、环保、美观、成本低等优点，便于将饭粒或者比较小的粘性较高的食物等从铲体和勺体中顺利拨出。广泛适用于家用厨房或饭店等餐具技术领域。

附图说明

[0022] 下面结合附图对本贴合式易用锅铲和炒勺作进一步说明：

[0023] 图 1 是本贴合式易用锅铲的实施方式一的立体结构示意图；

[0024] 图 2 是本贴合式易用锅铲的实施方式二的立体结构示意图；

[0025] 图 3 是本贴合式易用炒勺的立体结构示意图。

[0026] 图中：1 为铲体、2 为铲柄、3 为包边、4 为拐角、5 为凹槽、6 为勺体、7 为勺柄。

具体实施方式

[0027] 实施方式一：如图 1 所示，本贴合式易用锅铲，包括铲体 1 和与铲体 1 相连的铲柄 2，铲体 1 前端的左右边缘侧面设有包边 3，便于将饭粒或者比较小的粘性较高的食物从铲体 1 中顺利拨出。

[0028] 包边 3 的形状为梯形，如此设计，便于加工；包边 3 的高度为 10mm，包边 3 的坡度为 30 度，如此设计，便于加工且使用方便；包边 3 具有拐角 4，如此设计，易用性较好；拐角 4 的形状为弧形，如此设计，便于加工；铲体 1 前端的左右边缘侧面设有凹槽 5，如此设计，便于固定包边；包边 3 固定在凹槽 5 中，如此设计，便于固定包边；铲体 1 的材质为木质，铲柄 2 的材质为普通塑料，如此设计，健康、环保、美观，成本较低；包边 3 采用耐高温的软塑料，如此设计，一方面防止塑料由于高温而溶解，另一方面软塑料可以与铲体的表面很好的贴合，可塑性较高，便于将饭粒或者比较小的粘性较高的食物从铲体中顺利拨出；耐高温的软塑料为 LCP 塑料，如此设计，价格较低，且具有很好的耐高温和柔软性。

[0029] 实施方式二：如图 2 所示，本贴合式易用锅铲，包括铲体 1 和与铲体 1 相连的铲柄 2，铲体 1 前端的左右边缘上部设有包边 3，便于将饭粒或者比较小的粘性较高的食物从铲体 1 中顺利拨出。

[0030] 包边 3 的形状为半椭圆形，如此设计，便于加工；包边 3 的高度为 15mm，包边 3 的坡度为 60 度，如此设计，便于加工且使用方便；包边 3 具有拐角 4，如此设计，易用性较好；拐角 4 的形状为直尺形，如此设计，便于加工；铲体 1 前端的左右边缘上部设有凹槽 5，如此设计，便于固定包边；包边 3 固定在凹槽 5 中，如此设计，便于固定包边；铲体 1 的材质为木质，铲柄 2 的材质为普通塑料，如此设计，健康、环保、美观，成本较低；包边 3 采用耐高温的软塑料，如此设计，一方面防止塑料由于高温而溶解，另一方面软塑料可以与铲体的表面很好的贴合，可塑性较高，便于将饭粒或者比较小的粘性较高的食物从铲体中顺利拨出；耐高温的软塑料为 LCP 塑料，如此设计，价格较低，且具有很好的耐高温和柔软性。

[0031] 实施方式三：如图 3 所示：本贴合式易用炒勺，包括勺体 6 和与勺体 6 相连的勺柄 7，所述勺体 6 的外缘的外侧设有包边 3，便于将饭粒或者比较小的粘性较高的食物从勺体 6 中顺利拨出。

[0032] 包边 3 具有拐角 4，如此设计，易用性较好；包边 3 采用耐高温的软塑料，如此设计，一方面防止塑料由于高温而溶解，另一方面软塑料可以与铲体的表面很好的贴合，可塑性较高，便于将饭粒或者比较小的粘性较高的食物从铲体中顺利拨出；耐高温的软塑料为 LCP 塑料，如此设计，价格较低，且具有很好的耐高温和柔软性。

[0033] 上述具体实施方式仅是本实用新型的具体个案，本实用新型的专利保护范围包括但不限于上述具体实施方式的产品形态和式样，任何符合本实用新型权利要求书所述的贴合式易用锅铲和炒勺且任何所属技术领域的普通技术人员对其所做的适当变化或修饰，皆应落入本实用新型的专利保护范围。

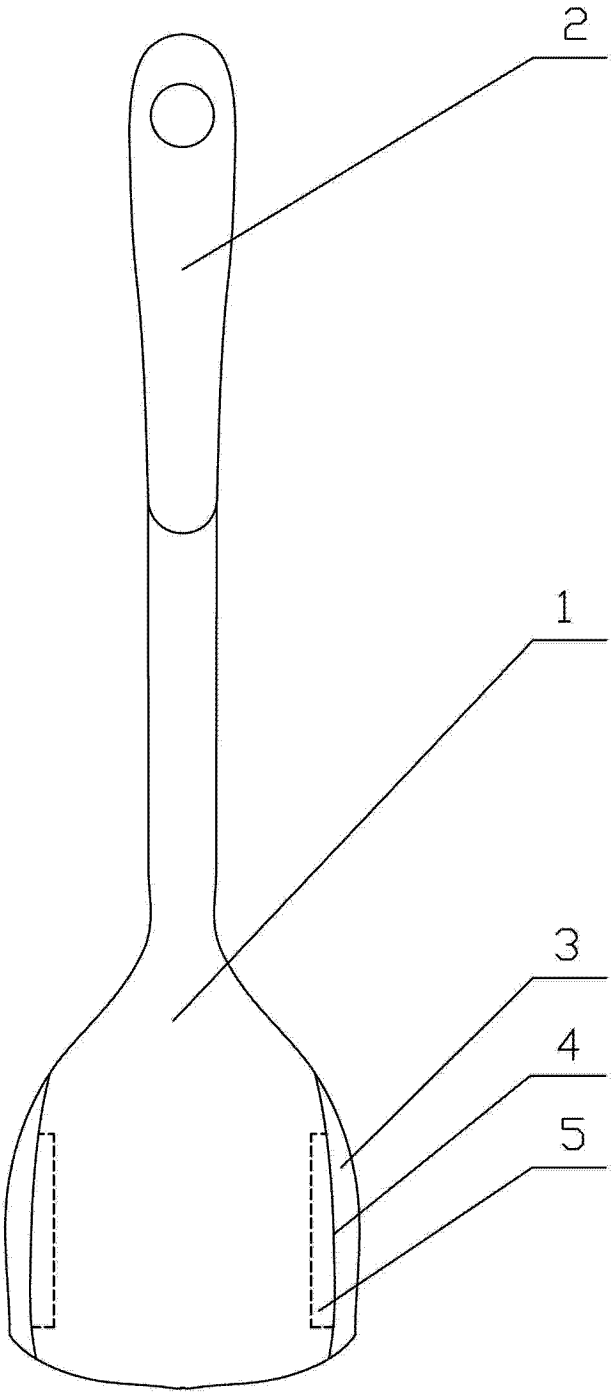

图 1

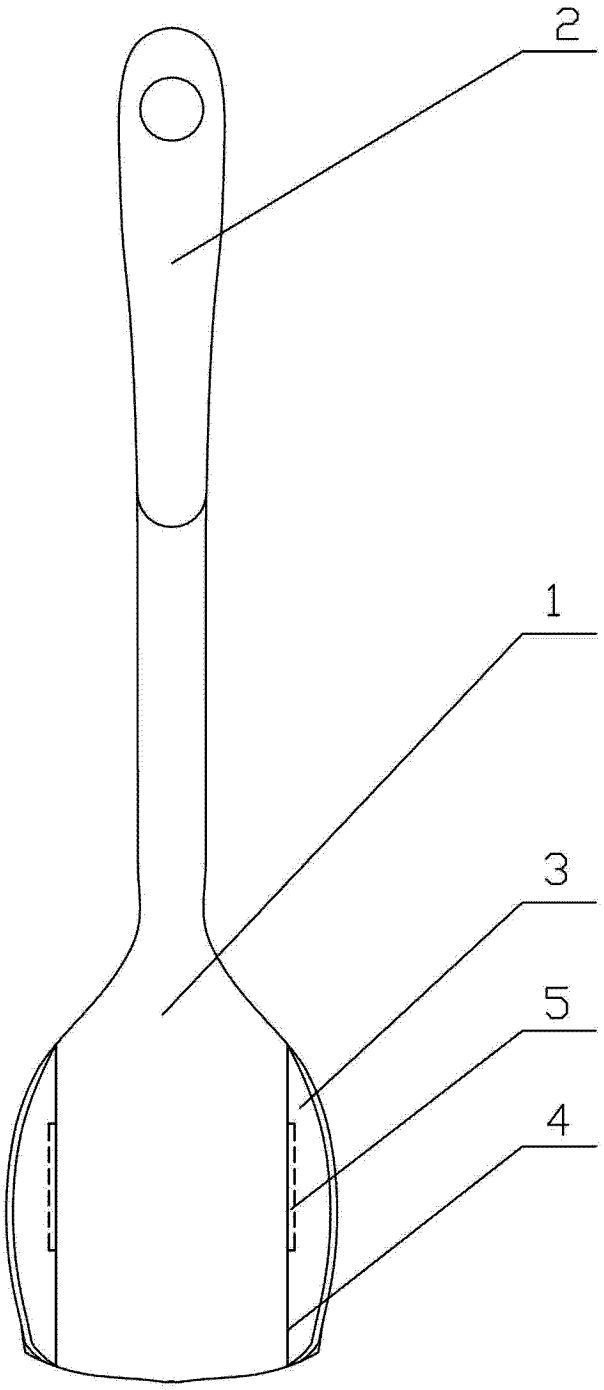

图 2

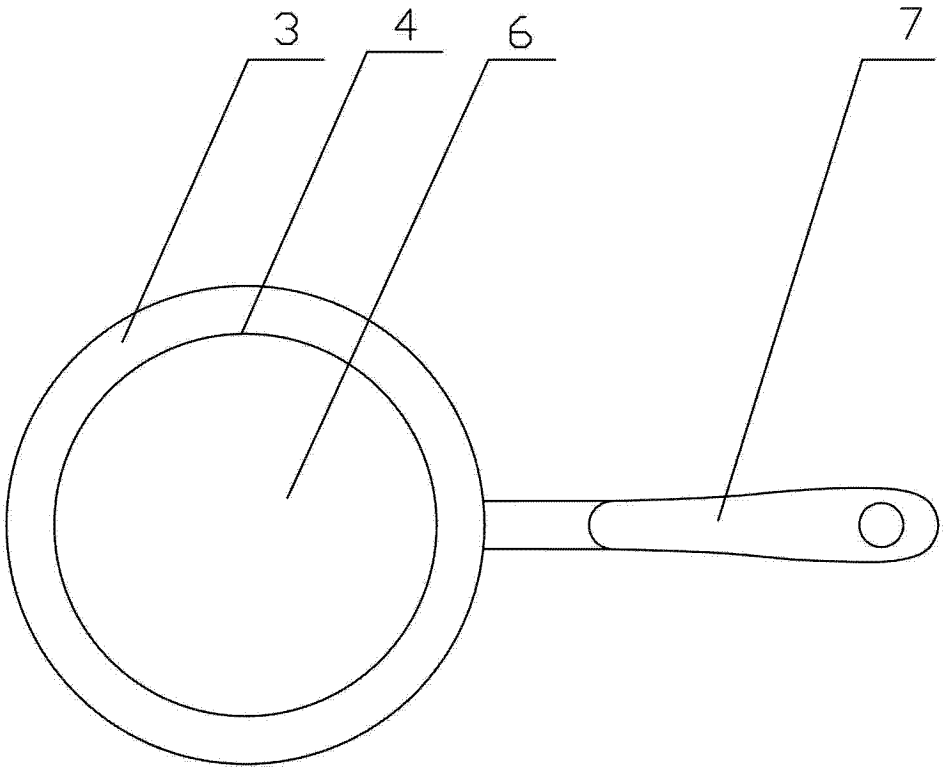

图 3