(19)中华人民共和国国家知识产权局

(12)实用新型专利

(10)授权公告号 CN 204684061 U
(45)授权公告日 2015.10.07

(21)申请号 201520227626.6

(22)申请日 2015.04.15

(73)专利权人 青岛市中心医院
地址 266000 山东省青岛市市北区四流南路127号

(72)发明人 徐则林 孙颖 王树真

(74)专利代理机构 北京众合诚成知识产权代理有限公司 11246
代理人 龚燮英

(51)Int.Cl.
A61G 13/02(2006.01)
A61G 13/10(2006.01)

权利要求书1页 说明书3页 附图1页

(54)实用新型名称

一种眼科用多功能手术床

(57)摘要

本实用新型公开了一种眼科用多功能手术床，包括床身主体、固定床板和活动床板，床身主体上侧右端设有固定床板，固定床板左侧设有活动床板，活动床板右端通过转轴连接固定床板左端，活动床板下侧左端设有连接杆，连接杆下侧连接升降杆，升降杆下侧连接升降装置，床身主体下侧中段设有消毒柜，消毒柜上侧内壁上设有紫外线消毒灯，消毒柜内部设有置物抽屉，本实用新型眼科用多功能手术床，结构设计合理，功能多样，床身高度可进行升降调节，活动床板可进行倾斜度的调整，调节方便，实用性强，可对手术用具进行紫外线消毒，照明灯可进行照明，放大镜便于医护人员更为清晰的对病人眼部进行观察，提高了手术的准确性和医护人员的工作效率。

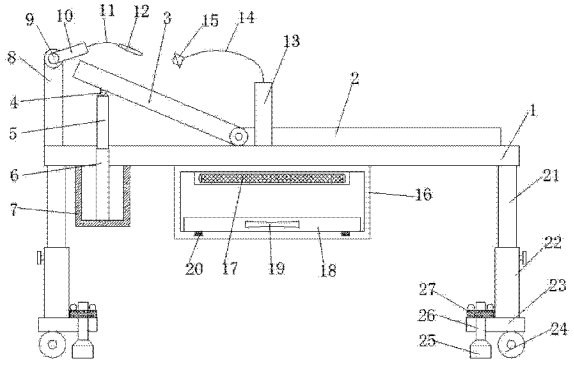

CN 204684061 U

1. 一种眼科用多功能手术床，包括床身主体、固定床板、活动床板、连接杆、升降杆、升降装置、支撑架、扶手、转动轴、连接柱、第一连接杆、放大镜、固定柱、第二连接杆、照明灯、消毒柜、紫外线消毒灯、置物抽屉、推拉把手、滚轮、升降柱、支撑柱、底座、万向轮、支撑脚、螺杆和螺栓，其特征在于，所述床身主体上侧右端设有固定床板，固定床板左侧设有活动床板，活动床板右端通过转轴连接固定床板左端，活动床板下侧左端设有连接杆，连接杆下侧连接升降杆，升降杆下侧连接升降装置，升降装置底端固定在支撑架上，支撑架左右两侧顶端固定在床身主体下侧外壁上，所述床身主体上侧左端设有扶手，扶手上侧连接转轴，转轴右侧连接连接柱，连接柱右侧连接第一连接杆，第一连接杆尾端连接放大镜，床身主体上侧中段设有固定柱，固定柱上侧连接第二连接杆，第二连接杆顶端连接照明灯，所述床身主体下侧中段设有消毒柜，消毒柜上侧内壁上设有紫外线消毒灯，消毒柜内部设有置物抽屉，置物抽屉外壁上设有推拉把手，置物抽屉下侧左右两端与消毒灯底端的连接处都设有滚轮，所述床身主体下侧四周都设有升降柱，升降柱下侧设有支撑柱，支撑柱下侧水平设有底座，底座下侧外端连接万向轮，底座下侧内端设有支撑脚，支撑脚上侧连接螺杆，螺杆穿过底座且上侧套设有螺栓。

2. 根据权利要求 1 所述的眼科用多功能手术床，其特征在于，所述升降装置为升降气缸。

3. 根据权利要求 1 所述的眼科用多功能手术床，其特征在于，所述第一连接杆和第二连接杆都为柔性可弯折杆。

4. 根据权利要求 1 所述的眼科用多功能手术床，其特征在于，所述照明灯外侧设有灯罩。

5. 根据权利要求 1 所述的眼科用多功能手术床，其特征在于，所述紫外线消毒灯外侧设有紫外线灯罩。

6. 根据权利要求 1 所述的眼科用多功能手术床，其特征在于，所述升降柱与支撑柱的连接处设有调节螺栓。

7. 根据权利要求 1 所述的眼科用多功能手术床，其特征在于，所述螺杆与底座的连接处设有螺纹。

一种眼科用多功能手术床

技术领域

[0001] 本实用新型涉及一种医疗器械，具体是一种眼科用多功能手术床。

背景技术

[0002] 在对眼科病人进行眼部手术时，需要用到眼科手术床，一般的手术床上没有消毒装置，不能对手术用具进行消毒，手术用具可能会有细菌等，在手术过程中，医护人员需要利用照明灯进行照明，利用放大镜更为清晰的观察病人的眼部，一把的手术床上没有放大镜和照明灯，对手术效果和准确性造成影响，且一般的护理床的床板高度不能进行自由调节，床板不能倾斜设置，不便于医护人员对眼科病人进行手术，进一步降低了手术效果和工作效率。

实用新型内容

[0003] 本实用新型的目的在于提供一种眼科用多功能手术床，以解决上述背景技术中提出的问题。

[0004] 为实现上述目的，本实用新型提供如下技术方案：

[0005] 一种眼科用多功能手术床，包括床身主体、固定床板、活动床板、连接杆、升降杆、升降装置、支撑架、扶手、转动轴、连接柱、第一连接杆、放大镜、固定柱、第二连接杆、照明灯、消毒柜、紫外线消毒灯、置物抽屉、推拉把手、滚轮、升降柱、支撑柱、底座、万向轮、支撑脚、螺杆和螺栓，所述床身主体上侧右端设有固定床板，固定床板左侧设有活动床板，活动床板右端通过转轴连接固定床板左端，活动床板下侧左端设有连接杆，连接杆下侧连接升降杆，升降杆下侧连接升降装置，升降装置底端固定在支撑架上，支撑架左右两侧顶端固定在床身主体下侧外壁上，所述床身主体上侧左端设有扶手，扶手上侧连接转轴，转轴右侧连接连接柱，连接柱右侧连接第一连接杆，第一连接杆尾端连接放大镜，床身主体上侧中段设有固定柱，固定柱上侧连接第二连接杆，第二连接杆顶端连接照明灯，所述床身主体下侧中段设有消毒柜，消毒柜上侧内壁上设有紫外线消毒灯，消毒柜内部设有置物抽屉，置物抽屉外壁上设有推拉把手，置物抽屉下侧左右两端与消毒灯底端的连接处都设有滚轮，所述床身主体下侧四周都设有升降柱，升降柱下侧设有支撑柱，支撑柱下侧水平设有底座，底座下侧外端连接万向轮，底座下侧内端设有支撑脚，支撑脚上侧连接螺杆，螺杆穿过底座且上侧套设有螺栓。

[0006] 作为本实用新型进一步的方案：所述升降装置为升降气缸。

[0007] 作为本实用新型进一步的方案：所述第一连接杆和第二连接杆都为柔性可弯折杆。

[0008] 作为本实用新型进一步的方案：所述照明灯外侧设有灯罩。

[0009] 作为本实用新型进一步的方案：所述紫外线消毒灯外侧设有紫外线灯罩。

[0010] 作为本实用新型进一步的方案：所述升降柱与支撑柱的连接处设有调节螺栓。

[0011] 作为本实用新型再进一步的方案：所述螺杆与底座的连接处设有螺纹。

[0012] 与现有技术相比，本实用新型的有益效果是：升降杆可进行升降调节来调整活动床板的倾斜度，升起病人的上半身，便于医护人员对病人进行手术，且调节方便、稳定；在给眼科病人进行手术时，照明灯可进行照明，放大镜可方便医护人员更为清楚的对病人眼部进行观察，便于医护人员对病人进行手术，提高了手术的准确性，且放大镜和照明灯都可进行任意角度的旋转，使用方便，实用性强，提高了医护人员的工作效率；消毒柜中的紫外线消毒灯可对手术用具进行消毒，保证了手术用具的无毒无菌，且取放手术用具方便，进一步提高了医护人员的工作效率；升降柱能够进行升降调节来调整床身主体距离地面的高度，调节方便，使得护理床的实用性更强，支撑脚可通过螺杆和螺栓调节升降，当支撑脚下落至地面时，一方面可对手术床进行支撑和固定，另一方面可避免万向轮长期受重压造成的万向轮损坏，延长了万向轮的使用寿命，当需要移动手术床时，升起支撑脚即可。

附图说明

[0013] 图 1 为眼科用多功能手术床的结构示意图。

具体实施方式

[0014] 下面将结合本实用新型实施例中的附图，对本实用新型实施例中的技术方案进行清楚、完整地描述，显然，所描述的实施例仅仅是本实用新型一部分实施例，而不是全部的实施例。基于本实用新型中的实施例，本领域普通技术人员在没有做出创造性劳动前提下所获得的所有其他实施例，都属于本实用新型保护的范围。

[0015] 请参阅图 1，本实用新型实施例中，一种眼科用多功能手术床，包括床身主体 1、固定床板 2、活动床板 3、连接杆 4、升降杆 5、升降装置 6、支撑架 7、扶手 8、转动轴 9、连接柱 10、第一连接杆 11、放大镜 12、固定柱 13、第二连接杆 14、照明灯 15、消毒柜 16、紫外线消毒灯 17、置物抽屉 18、推拉把手 19、滚轮 20、升降柱 21、支撑柱 22、底座 23、万向轮 24、支撑脚 25、螺杆 26 和螺栓 27，所述床身主体 1 上侧右端设有固定床板 2，固定床板 2 左侧设有活动床板 3，活动床板 3 右端通过转轴连接固定床板 2 左端，活动床板 3 下侧左端设有连接杆 4，连接杆 4 下侧连接升降杆 5，升降杆 5 下侧连接升降装置 6，所述升降装置 6 为升降气缸，升降装置 5 底端固定在支撑架 7 上，支撑架 7 左右两侧顶端固定在床身主体 1 下侧外壁上，升降杆 5 可进行升降调节来调整活动床板 3 的倾斜度，升起病人的上半身，便于医护人员对病人进行手术，且调节方便、稳定；所述床身主体 1 上侧左端设有扶手 8，扶手 8 上侧连接转轴 9，转轴 9 右侧连接连接柱 10，连接柱 10 右侧连接第一连接杆 11，第一连接杆 11 尾端连接放大镜 12，床身主体 1 上侧中段设有固定柱 13，固定柱 13 上侧连接第二连接杆 14，所述第一连接杆 11 和第二连接杆 14 都为柔性可弯折杆，第二连接杆 14 顶端连接照明灯 15，所述照明灯 15 外侧设有灯罩，在给眼科病人进行手术时，照明灯 15 可进行照明，放大镜 12 可方便医护人员更为清楚的对病人眼部进行观察，便于医护人员对病人进行手术，提高了手术的准确性，且放大镜 12 和照明灯 15 都可进行任意角度的旋转，使用方便，实用性强，提高了医护人员的工作效率；所述床身主体 1 下侧中段设有消毒柜 16，消毒柜 16 上侧内壁上设有紫外线消毒灯 17，所述紫外线消毒灯 17 外侧设有紫外线灯罩，消毒柜 16 内部设有置物抽屉 18，置物抽屉 18 外壁上设有推拉把手 19，置物抽屉 18 下侧左右两端与消毒灯底端的连接处都设有滚轮 20，消毒柜 16 中的紫外线消毒灯可对手术用具进行消毒，保证了手术用具的无

毒无菌，且取放手术用具方便，进一步提高了医护人员的工作效率；所述床身主体 1 下侧四周都设有升降柱 21，升降柱 21 下侧设有支撑柱 22，所述升降柱 21 与支撑柱 22 的连接处设有调节螺栓，支撑柱 22 下侧水平设有底座 23，底座 23 下侧外端连接万向轮 24，底座 23 下侧内端设有支撑脚 25，支撑脚 25 上侧连接螺杆 26，螺杆 26 穿过底座 23 且上侧套设有螺栓 27，所述螺杆 26 与底座 23 的连接处设有螺纹，升降柱 21 能够进行升降调节来调整床身主体 1 距离地面的高度，调节方便，使得护理床的实用性更强，支撑脚 25 可通过螺杆 26 和螺栓 27 调节升降，当支撑脚 25 下落至地面时，一方面可对手术床进行支撑和固定，另一方面可避免万向轮 24 长期受重压造成的万向轮 24 损坏，延长了万向轮 24 的使用寿命，当需要移动手术床时，升起支撑脚 25 即可。

[0016] 本实用新型的工作原理是：升降杆 5 可进行升降调节来调整活动床板 3 的倾斜度，升起病人的上半身，便于医护人员对病人进行手术，且调节方便、稳定；在给眼科病人进行手术时，照明灯 15 可进行照明，放大镜 12 可方便医护人员更为清楚的对病人眼部进行观察，便于医护人员对病人进行手术，提高了手术的准确性，且放大镜 12 和照明灯 15 都可进行任意角度的旋转，使用方便，实用性强，提高了医护人员的工作效率；消毒柜 16 中的紫外线消毒灯可对手术用具进行消毒，保证了手术用具的无毒无菌，且取放手术用具方便，进一步提高了医护人员的工作效率；，升降柱 21 能够进行升降调节来调整床身主体 1 距离地面的高度，调节方便，使得护理床的实用性更强，支撑脚 25 可通过螺杆 26 和螺栓 27 调节升降，当支撑脚 25 下落至地面时，一方面可对手术床进行支撑和固定，另一方面可避免万向轮 24 长期受重压造成的万向轮 24 损坏，延长了万向轮 24 的使用寿命，当需要移动手术床时，升起支撑脚 25 即可。

[0017] 对于本领域技术人员而言，显然本实用新型不限于上述示范性实施例的细节，而且在不背离本实用新型的精神或基本特征的情况下，能够以其他的具体形式实现本实用新型。因此，无论从哪一点来看，均应将实施例看作是示范性的，而且是非限制性的，本实用新型的范围由所附权利要求而不是上述说明限定，因此旨在将落在权利要求的等同要件的含义和范围内的所有变化囊括在本实用新型内。不应将权利要求中的任何附图标记视为限制所涉及的权利要求。

[0018] 此外，应当理解，虽然本说明书按照实施方式加以描述，但并非每个实施方式仅包含一个独立的技术方案，说明书的这种叙述方式仅仅是为清楚起见，本领域技术人员应当将说明书作为一个整体，各实施例中的技术方案也可以经适当组合，形成本领域技术人员可以理解的其他实施方式。

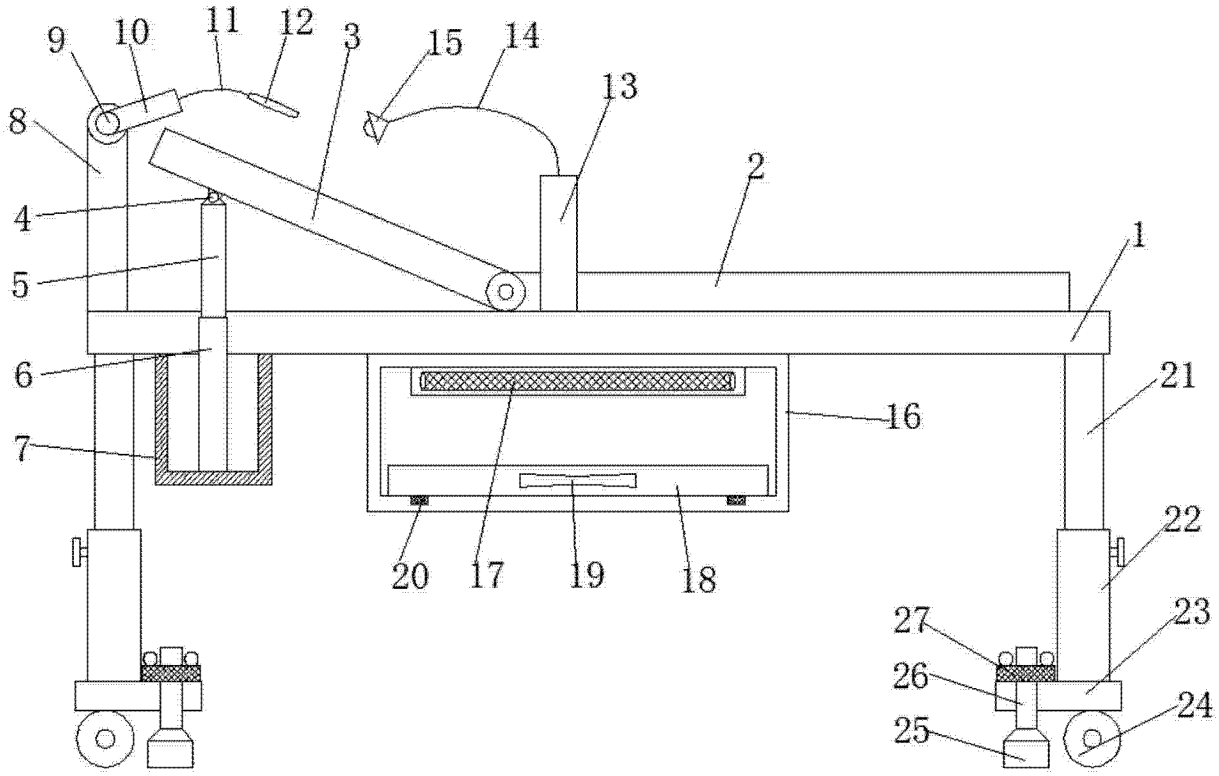

图 1