(19)国家知识产权局

(12)发明专利申请

(10)申请公布号 CN 116138624 A
(43)申请公布日 2023.05.23

(21)申请号 202211093932.6

(22)申请日 2022.09.08

(71)申请人 漳州立达信光电子科技有限公司
地址 363000 福建省漳州市长泰县经济开发区兴泰工业园区

(72)发明人 李希宏

(74)专利代理机构 深圳中一联合知识产权代理有限公司 44414
专利代理师 汪海琴

(51)Int.Cl.
A47J 36/24(2006.01)
A47J 27/00(2006.01)
A47J 37/10(2006.01)

权利要求书1页 说明书6页 附图8页

(54)发明名称

一种烹饪器具

(57)摘要

本申请提供了一种烹饪器具，包括加热底座及侧座；加热底座具有加热功能；侧座设于加热底座上，侧座与加热底座形成可拆卸连接，侧座与加热底座围合形成有安装腔；安装腔用于容纳深锅；加热底座在其上没有安装侧座时还能够用于为浅锅加热以实现炒食材。本申请的烹饪器具，既可以用作煲饭、煲汤、煮粥或蒸菜，也可以用于煎炒食材，其功能多样化，可以减少用户需要购买烹饪器具的数量，从而节约成本及节约空间。

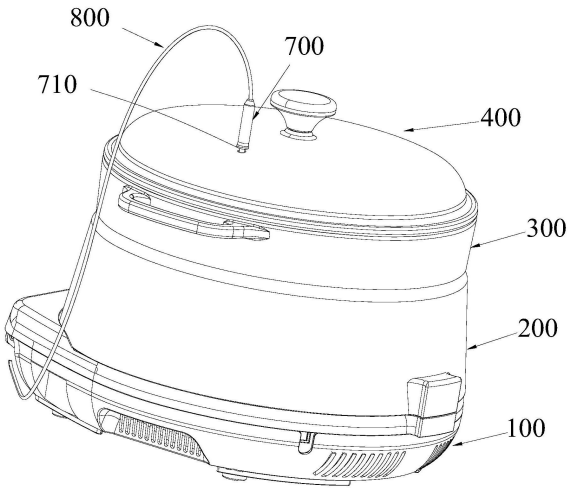

CN 116138624 A

1.一种烹饪器具,其特征在于,包括加热底座及侧座;所述加热底座具有加热功能;所述侧座设于所述加热底座上,所述侧座与所述加热底座形成可拆卸连接,所述侧座与所述加热底座围合形成有安装腔;所述安装腔用于摆放深锅;所述加热底座在其上没有安装所述侧座时还能够用于为浅锅加热以实现炒食材。

2.如权利要求1所述的烹饪器具,其特征在于,所述侧座具有加热功能,所述侧座的内周壁用于与所述深锅的外周壁贴合抵接;所述侧座与所述加热底座之间形成可拆卸电连接及可拆卸机械连接。

3.如权利要求2所述的烹饪器具,其特征在于,所述侧座与所述加热底座之间通过旋转卡扣或插接配合以实现所述侧座与所述加热底座之间的电连接及机械连接。

4.如权利要求2所述的烹饪器具,其特征在于,所述侧座包括安装架、发热环及第一电连接座;所述第一电连接座安装于所述安装架上,所述发热环套设于所述安装架上,所述发热环与所述第一电连接座电连接;

所述发热底座包括底壳、加热盘、控制板及第二电连接座;所述控制板与所述加热盘均设于所述底壳的内腔中,所述第二电连接座安装于所述底壳上,所述加热盘及所述第二电连接座分别与所述控制板电连接;

所述安装架承载于所述底壳上,所述第一电连接座与所述第二电连接座插接配合。

5.如权利要求4所述的烹饪器具,其特征在于,所述侧座还包括保温套,所述保温套套设于所述安装架及所述发热环外。

6.如权利要求5所述的烹饪器具,其特征在于,所述发热环的底端与所述安装架的顶端插接配合;所述保温套包括套体及压环,所述套体围设于所述安装架及所述发热环的外侧,所述压环自所述套体的顶端向下延伸以抵压于所述发热环的顶端;所述安装架的内周壁、所述发热环的内周壁及所述压环的内周壁分别用于所述深锅的外周壁贴合抵接。

7.如权利要求6所述的烹饪器具,其特征在于,所述安装架包括安装筒及安装环;所述安装筒的顶端与所述发热环插接配合,所述安装环形成于所述安装筒的底端外侧;所述套体的底端抵接于所述安装环的外侧壁上,所述套体的顶端与所述压环之间通过连接环连接;所述套体、所述安装环、所述安装筒、所述发热环、所述压环及所述连接环围合形成有空腔。

8.如权利要求1至7任一项所述的烹饪器具,其特征在于,所述发热底座的顶部中心设有温度传感器,所述温度传感器用于检测所述深锅或所述浅锅的温度。

9.如权利要求8所述的烹饪器具,其特征在于,所述烹饪器具包括温度探针,所述温度探针能够贯穿所述深锅的锅盖以检测所述深锅内食材的温度。

10.如权利要求9所述的烹饪器具,其特征在于,所述加热底座的外侧形成有收纳抽屉,所述温度探针能够收纳于所述收纳抽屉中,所述温度探针通过连接线连接至所述加热底座。

一种烹饪器具

技术领域

[0001] 本申请属于厨房用具技术领域，更具体地说，是涉及一种烹饪器具。

背景技术

[0002] 目前，现有的烹饪器具有电饭煲、电炒锅、电火锅、电磁炉、电陶炉及微波炉等，但是这些烹饪器具的功能都比较单一，个人或小家庭为了生活需求需要购买多件烹饪器具，不仅花费多，且占用空间大。

发明内容

[0003] 本申请实施例的目的在于提供一种烹饪器具，以解决现有技术中存在的烹饪器具功能单一的技术问题。

[0004] 为实现上述目的，本申请采用的技术方案是：提供一种烹饪器具，包括加热底座及侧座；所述加热底座具有加热功能；所述侧座设于所述加热底座上，所述侧座与所述加热底座形成可拆卸连接，所述侧座与所述加热底座围合形成有安装腔；所述安装腔用于摆放深锅；所述加热底座在其上没有安装所述侧座时还能够用于为浅锅加热以实现炒食材。

[0005] 在一种可能的设计中，所述侧座具有加热功能，所述侧座的内周壁用于与所述深锅的外周壁贴合抵接；所述侧座与所述加热底座之间形成可拆卸电连接及可拆卸机械连接。

[0006] 在一种可能的设计中，所述侧座与所述加热底座之间通过旋转卡扣或插接配合以实现所述侧座与所述加热底座之间的电连接及机械连接。

[0007] 在一种可能的设计中，所述侧座包括安装架、发热环及第一电连接座；所述第一电连接座安装于所述安装架上，所述发热环套设于所述安装架上，所述发热环与所述第一电连接座电连接；

[0008] 所述发热底座包括底壳、加热盘、控制板及第二电连接座；所述控制板与所述加热盘均设于所述底壳的内腔中，所述第二电连接座安装于所述底壳上，所述加热盘及所述第二电连接座分别与所述控制板电连接；

[0009] 所述安装架承载于所述底壳上，所述第一电连接座与所述第二电连接座插接配合。

[0010] 在一种可能的设计中，所述侧座还包括保温套，所述保温套套设于所述安装架及所述发热环外。

[0011] 在一种可能的设计中，所述发热环的底端与所述安装架的顶端插接配合；所述保温套包括套体及压环，所述套体围设于所述安装架及所述发热环的外侧，所述压环自所述套体的顶端向下延伸以抵压于所述发热环的顶端；所述安装架的内周壁、所述发热环的内周壁及所述压环的内周壁分别用于所述深锅的外周壁贴合抵接。

[0012] 在一种可能的设计中，所述安装架包括安装筒及安装环；所述安装筒的顶端与所述发热环插接配合，所述安装环形成于所述安装筒的底端外侧；所述套体的底端抵接于所

述安装环的外侧壁上，所述套体的顶端与所述压环之间通过连接环连接；所述套体、所述安装环、所述安装筒、所述发热环、所述压环及所述连接环围合形成有空腔。

[0013] 在一种可能的设计中，所述发热底座的顶部中心设有温度传感器，所述温度传感器用于检测所述深锅或所述浅锅的温度。

[0014] 在一种可能的设计中，所述烹饪器具包括温度探针，所述温度探针能够贯穿所述深锅的锅盖以检测所述深锅内食材的温度。

[0015] 在一种可能的设计中，所述加热底座的外侧形成有收纳抽屉，所述温度探针能够收纳于所述收纳抽屉中，所述温度探针通过连接线连接至所述加热底座。

[0016] 本申请提供的烹饪器具的有益效果在于：本申请实施例提供的烹饪器具，通过在加热底座上设置可拆卸设置的侧座，且侧座与加热底座围合形成有安装腔，通过侧座对深锅进行限位，使得深锅可以稳定地摆放于加热底座上，同时通过侧座将加热底座的热量进行汇聚，使得深锅能够实现煲饭、煲汤、煮粥或蒸菜等功能；同时，由于侧座可以从加热底座上拆卸下来，使得加热底座的顶部空旷，从而可以将横向面积较大的浅锅摆放于加热底座上，通过加热底座为浅锅加热，以实现煎炒食材。总体而言，本申请的烹饪器具，既可以用作煲饭、煲汤、煮粥或蒸菜，也可以用于煎炒食材，其功能多样化，可以减少用户需要购买烹饪器具的数量，从而节约成本及节约空间。

附图说明

[0017] 为了更清楚地说明本申请实施例中的技术方案，下面将对实施例或现有技术描述中所需要使用的附图作简单地介绍，显而易见地，下面描述中的附图仅仅是本申请的一些实施例，对于本领域普通技术人员来讲，在不付出创造性劳动性的前提下，还可以根据这些附图获得其他的附图。

[0018] 图1为本申请实施例提供的烹饪器具的立体示意图；

[0019] 图2为图1中烹饪器具的分解示意图；

[0020] 图3为图1中深锅和锅盖的结构示意图；

[0021] 图4为图1中加热底座和侧座的纵向剖视示意图；

[0022] 图5为图1中上壳体及侧座的纵向剖视示意图；

[0023] 图6为图2中安装架的结构示意图；

[0024] 图7为图2中保温套的结构示意图；

[0025] 图8为图2中第一电连接座的结构示意图；

[0026] 图9为图2中第二电连接座的结构示意图。

[0027] 其中，图中各附图标记：

[0028] 100、加热底座；110、底壳；111、下壳体；112、上壳体；113、收纳抽屉；120、加热盘；130、控制板；140、第二电连接座；141、插块；142、电插槽；200、侧座；210、安装架；211、安装筒；2111、环形槽；212、安装环；213、第一安装柱；220、发热环；221、第一凸环；222、第二凸环；230、第一电连接座；231、座体；2311、收纳槽；232、插脚；240、保温套；241、套体；242、压环；2421、第三凸环；243、连接环；244、第二安装柱；300、深锅；310、提手；400、锅盖；410、通孔；500、安装腔；600、温度传感器；700、温度探针；710、止挡部；800、连接线。

具体实施方式

[0029] 为了使本申请所要解决的技术问题、技术方案及有益效果更加清楚明白，以下结合附图及实施例，对本申请进行进一步详细说明。应当理解，此处所描述的具体实施例仅仅用以解释本申请，并不用于限定本申请。

[0030] 需要说明的是，当元件被称为“固定于”或“设置于”另一个元件，它可以直接在另一个元件上或者间接在该另一个元件上。当一个元件被称为是“连接于”另一个元件，它可以是直接连接到另一个元件或间接连接至该另一个元件上。

[0031] 需要理解的是，术语“长度”、“宽度”、“上”、“下”、“前”、“后”、“左”、“右”、“竖直”、“水平”、“顶”、“底”、“内”、“外”等指示的方位或位置关系为基于附图所示的方位或位置关系，仅是为了便于描述本申请和简化描述，而不是指示或暗示所指的装置或元件必须具有特定的方位、以特定的方位构造和操作，因此不能理解为对本申请的限制。

[0032] 此外，术语“第一”、“第二”仅用于描述目的，而不能理解为指示或暗示相对重要性或者隐含指明所指示的技术特征的数量。由此，限定有“第一”、“第二”的特征可以明示或者隐含地包括一个或者更多个该特征。在本申请的描述中，“多个”的含义是两个或两个以上，除非另有明确具体的限定。

[0033] 请参阅图1至图5，现对本申请实施例提供的烹饪器具进行说明。

[0034] 烹饪器具包括加热底座100及侧座200；加热底座100具有加热功能；侧座200设于加热底座100上，侧座200与加热底座100形成可拆卸连接，侧座200与加热底座100围合形成有安装腔500；安装腔500用于安装深锅300，安装时，深锅300至少底部收纳于安装腔500中，深锅300用于容纳食材，深锅300上盖设有锅盖400；加热底座100在其上没有安装侧座200时还能够用于为浅锅加热以实现炒食材。

[0035] 其中，需要说明的是，深锅300外周壁尺寸与侧座200的内周壁尺寸相适配的非敞开型锅，深锅300的横截面面积相对于浅锅较小，深锅300的高度相对于浅锅较高，深锅300能够聚集热量，适用于长时间恒温烹饪食材，例如煲饭、煲汤、煮粥或蒸菜等。浅锅为敞开型结构，适用于短时间高温煎炒食材，例如炒菜。

[0036] 此外，请参阅图2，安装时，深锅300的顶部至少部分伸出安装腔500，锅盖400盖设于深锅300的顶部开口上。其一方面能够将深锅300的热量都集中在深锅300底部需要加热食材的位置，另一方面也便于深锅300的取和放。例如，请参阅图3，深锅300的顶端外侧设有两个相对设置的提手310，通过提手310能够将深锅300从安装腔500中取出或放入安装腔500中。

[0037] 当需要进行煲饭、煲汤、煮粥或蒸菜时，可以将侧座200安装于加热底座100上，并将深锅300放置于侧座200与加热底座100围合形成的安装腔500中，然后将需要烹饪的食材放置于深锅300中，并盖上锅盖400，最后启动加热底座100，通过加热底座100为深锅300及深锅300中的食材进行加热，以实现煮、煲及蒸；当需要利用该加热底座100进行炒菜时，将深锅300及侧座200从加热底座100上拆卸下来，使得加热底座100的顶部位置空旷，从而可以将横向尺寸较大的浅锅摆放于加热底座100上，并通过加热底座100为浅锅加热，以实现炒菜。

[0038] 本申请实施例中的烹饪器具，通过在加热底座100上设置可拆卸设置的侧座200，且侧座200与加热底座100围合形成有安装腔500，通过侧座200对深锅300进行限位，使得深

锅300可以稳定地摆放于加热底座100上，同时通过侧座200将加热底座100的热量进行汇聚，使得深锅300能够实现煲饭、煲汤、煮粥或蒸菜等功能；同时，由于侧座200可以从加热底座100上拆卸下来，使得加热底座100的顶部空旷，从而可以将横向面积较大的浅锅摆放于加热底座100上，通过加热底座100为浅锅加热，以实现煎炒食材。总体而言，本申请的烹饪器具，既可以用作煲饭、煲汤、煮粥或蒸菜，也可以用于煎炒食材，其功能多样化，可以减少用户需要购买烹饪器具的数量，从而节约成本及节约空间。

[0039] 在一个实施例中，请参阅图1，侧座200具有加热功能，深锅300的外周壁与侧座200的内周壁贴合抵接；侧座200与加热底座100之间形成可拆卸电连接及可拆卸机械连接。

[0040] 其中，通过侧座200与加热底座100形成可拆卸电连接，使得加热底座100能够为侧座200供电，从而使得侧座200也具有加热功能。在本申请的烹饪器具，当侧座200与加热底座100形成连接后，加热底座100与侧座200分别为深锅300的底部及一周侧面加热，实现对食材的多方向加热，加热效率高，减少烹饪时间，同时也使得该烹饪器具能够适用于更高加热要求的烹饪。此外，由于侧座200与加热底座100之间的电连接为可拆卸连接，从而使得当将侧座200拆卸时，不会对侧座200的电路造成影响，有利于侧座200的加热功能。

[0041] 在一个实施例中，侧座200与加热底座100之间通过插接配合以实现侧座200与加热底座100之间的电连接及机械连接。通过插接配合的方式，不仅使得侧座200与加热底座100拆装方便，同时也使得侧座200与加热底座100之间的机械连接及电连接可靠。可以理解地，在本申请的其他实施例中，根据实际设计情况，上述侧座200与加热底座100之间也可以通过旋转卡扣的方式形成机械连接和电连接；同时，上述侧座200与加热底座100之间也可以通过磁吸、紧固件锁紧的方式形成机械连接；且，侧座200与加热底座100之间也可以通过弹针、弹片等弹性连接的方式形成电连接，此处不做唯一限定。

[0042] 在一个实施例中，请参阅图4及图5，侧座200包括安装架210、发热环220及第一电连接座230；第一电连接座230安装于安装架210上，发热环220套设于安装架210上，发热环220与第一电连接座230电连接；发热底座包括底壳110、加热盘120、控制板130及第二电连接座140；控制板130及加热盘120设于底壳110的内腔中，第二电连接座140安装于底壳110上，加热盘120及第二电连接座140分别与控制板130电连接；安装架210承载于底壳110上，第一电连接座230与第二电连接座140插接配合。

[0043] 其中，通过第一电连接座230与第二电连接座140形成插接配合，从而能够将侧座200与加热底座100之间形成可拆卸地电连接及机械连接；同时，由于第一电连接座230与第二电连接座140之间形成电连接，使得控制板130不仅能够为加热盘120供电，同时还能够为发热环220供电，从而使得加热盘120及发热环220分别为深锅300的底部及侧面加热。

[0044] 具体的，请参阅图8及图9，第一电连接座230包括第一座体231及多个插脚232；第一座体231上设有收纳槽2311，插脚232一端与发热环220电连接，插脚232的另一端穿设于收纳槽2311中；第二电连接座140包括插块141，插块141上形成电插槽142，插块141能够插入收纳槽2311中，插脚232的另一端能够插设于电插槽142中以与控制板130电连接。本实施例中，通过将第一电连接座230上的插脚232与第二电连接座140中的电插槽142插接，以形成第一电连接座230与第二电连接座140之间的电连接；通过第一电连接座230的收纳槽2311与第二电连接座140的插块141之间的插接以及第一电连接座230上的插脚232与第二电连接座140中的电插槽142插接共同形成第一电连接座230与第二电连接座140之间的机

械连接，从而使得第一电连接座230与第二电连接座140之间连接牢靠，且拆装方便。

[0045] 在一个实施例中，发热环220是在通电后能够发热的结构，例如发热环220为发热陶瓷环、发热金属环或热管围合形成的环状。

[0046] 在一个实施例中，加热盘120可以为电饭煲内的铝合金圆盘或电磁炉中的线圈盘。

[0047] 在一个实施例中，请参阅图4及图5，侧座200还包括保温套240，保温套240套设于安装架210及发热环220外。本实施例通过保温套240的设置，能够防止发热环220产生的热量散发出去，同时也减少了深锅300的热量散发，保证了发热环220及加热盘120对深锅300的加热力度，提高了深锅300的加热效率及烹饪效率。

[0048] 在一个实施例中，请参阅图4至图7，发热环220的底端与安装架210的顶端插接配合；保温套240包括套体241及压环242，套体241围设于安装架210及发热环220的外侧，压环242自套体241的顶端向下延伸以抵压于发热环220的顶端；深锅300的外周壁分别与安装架210的内周壁、发热环220的内周壁及压环242的内周壁贴合抵接。本申请通过上述结构设计，使得发热环220能够紧贴深锅300设置，从而提高了发热环220对深锅300的加热效率。

[0049] 具体的，安装架210呈环形，安装架210的顶端形成有环形槽2111，发热环220的底端具有第一凸环221，第一凸环221插设于环形槽2111中，从而将发热环220的底端插接于安装架210的顶端。

[0050] 发热环220的顶端具有第二凸环222，压环242的底端形成有第三凸环2421，第二凸环222与第三凸环2421内外插接配合，从而通过压环242将发热环220抵接于安装架210上，也即是通过安装架210和保温套240共同安装发热环220，其结构简单，且使得发热环220能够紧贴深锅300设置。

[0051] 在一个实施例中，请参阅图4至图7，安装架210包括安装筒211及安装环212；环形槽2111形成于安装筒211的顶端，安装筒211的顶端与发热环220插接配合，安装环212形成于安装筒211的底端外侧；套体241的底端抵接于安装环212的外侧壁上，套体241的顶端与压环242之间通过连接环243连接；套体241、安装环212、安装筒211、发热环220、压环242及连接环243围合形成有空腔，通过空腔的设置，使得发热环220产生的部分热量能够集聚在空腔中以对深锅300的一周侧面进行均匀加热，同时还能够防止热量快速流失。

[0052] 请参阅图6及图7，套体241与安装环212之间通过紧固件锁紧连接。套体241自底端向顶端由外向内倾斜延伸，不仅使得套体241外表美观，同时也利于套体241与安装环212之间的锁紧连接。具体的，安装环212上分布有多个第一安装柱213，套体241的内壁向安装环212方向延伸有多个第二安装柱244，多个第一安装柱213与多个第二安装柱244一一对应锁紧连接，从而将保温套240与安装架210锁紧连接。

[0053] 请参阅图2、图4及图5，第一电连接座230安装于安装架210的安装环212上，套体241套设于第一电连接座230外，套体241对应第一电连接座230的位置配合第一电连接座230外凸设置，以便于用户在安装时找到第一电连接座230。

[0054] 请参阅图2、图4及图5，底壳110包括下壳体111及上壳体112，下壳体111与上壳体112上下对接锁紧连接形成内腔，加热盘120及控制板130均安装于内腔中，第二电连接座140安装于上壳体112上，上壳体112对应第二电连接座140的位置外凸设置，以便于用户在安装时找到第二电连接座140。

[0055] 在一个实施例中，请参阅图1及图2，烹饪器具还包括温度探针700，温度探针700能

够贯穿锅盖400以检测深锅300内食材的温度，温度探针700与控制板130电连接。其中，温度探针700可以选择在烹饪的过程中实时检测食材的温度并反馈至控制板130，用户也可以根据需要在适当的时候将温度探针700通过锅盖400插入深锅300中以探测食材的温度，其目的都是根据食材的温度判断接下来是加温、降温还是进行其他操作。

[0056] 在一个实施例中，请参阅图2、图4及图5，加热底座100的顶部中心设有温度传感器600，温度传感器600与控制板130电连接，温度传感器600用于检测深锅300或浅锅的温度。本实施例中，通过温度传感器600的设置，能够实时检测深锅300或浅锅的温度并反馈至控制板130中，而控制板130可以根据深锅300的温度来控制加热盘120及发热环220的加热强度，从而实现精准烹饪。

[0057] 在本申请的一个实施例中，该烹饪器具同时包括温度传感器600及温度探针700，通过温度传感器600及温度探针700分别探测深锅300的温度及食材的温度，并根据这两个温度来控制发热环220及加热盘120的加热力度，或者进行其他操作，例如，很多烹饪过程对深锅300的温度有要求，有时需要深锅300的温度达到某个值之后才能加热食材或佐料，以实现更精美的烹饪。

[0058] 在一个实施例中，请参阅图2，加热底座100的外侧形成有收纳抽屉113，温度探针700能够收纳于收纳抽屉113中，温度探针700通过连接线800连接至加热底座100中的控制板130。当不需要使用温度探针700时，将温度探针700收纳于收纳抽屉113中；当需要使用温度探针700时，将收纳抽屉113打开，并将温度探针700取出，由于连接线800足够长，可以将温度探针700拿至锅盖400处并贯穿锅盖400以探测深锅300内的温度。

[0059] 请参阅图1，锅盖400上开设有通孔410，温度探针700上形成有止挡部710，温度探针700至少部分伸入深锅300中以探测食材温度，温度探针700的止挡部710止挡于锅盖400外，防止在探测温度时，温度探针700整体掉入深锅300中，而无法操作。

[0060] 以上所述仅为本申请的较佳实施例而已，并不用以限制本申请，凡在本申请的精神和原则之内所作的任何修改、等同替换和改进等，均应包含在本申请的保护范围之内。

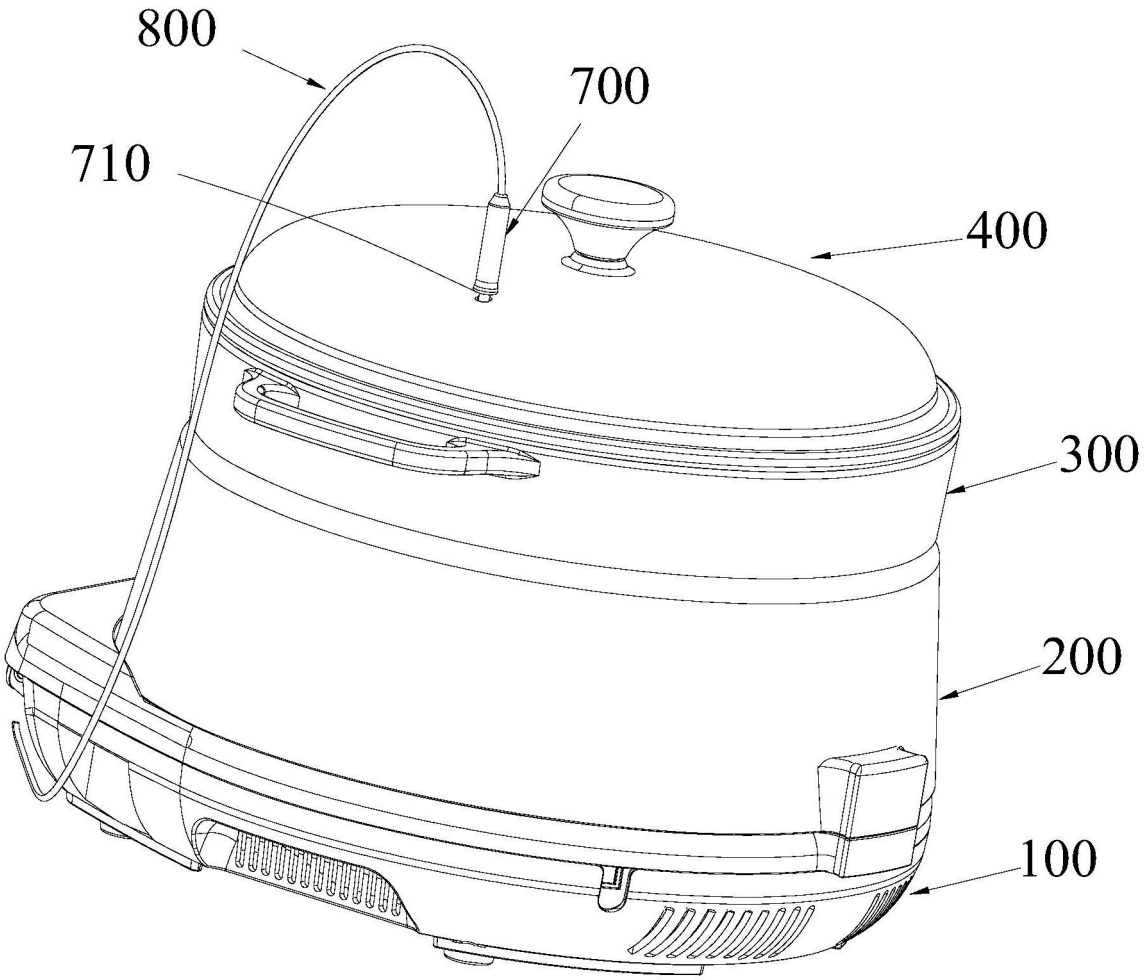

图1

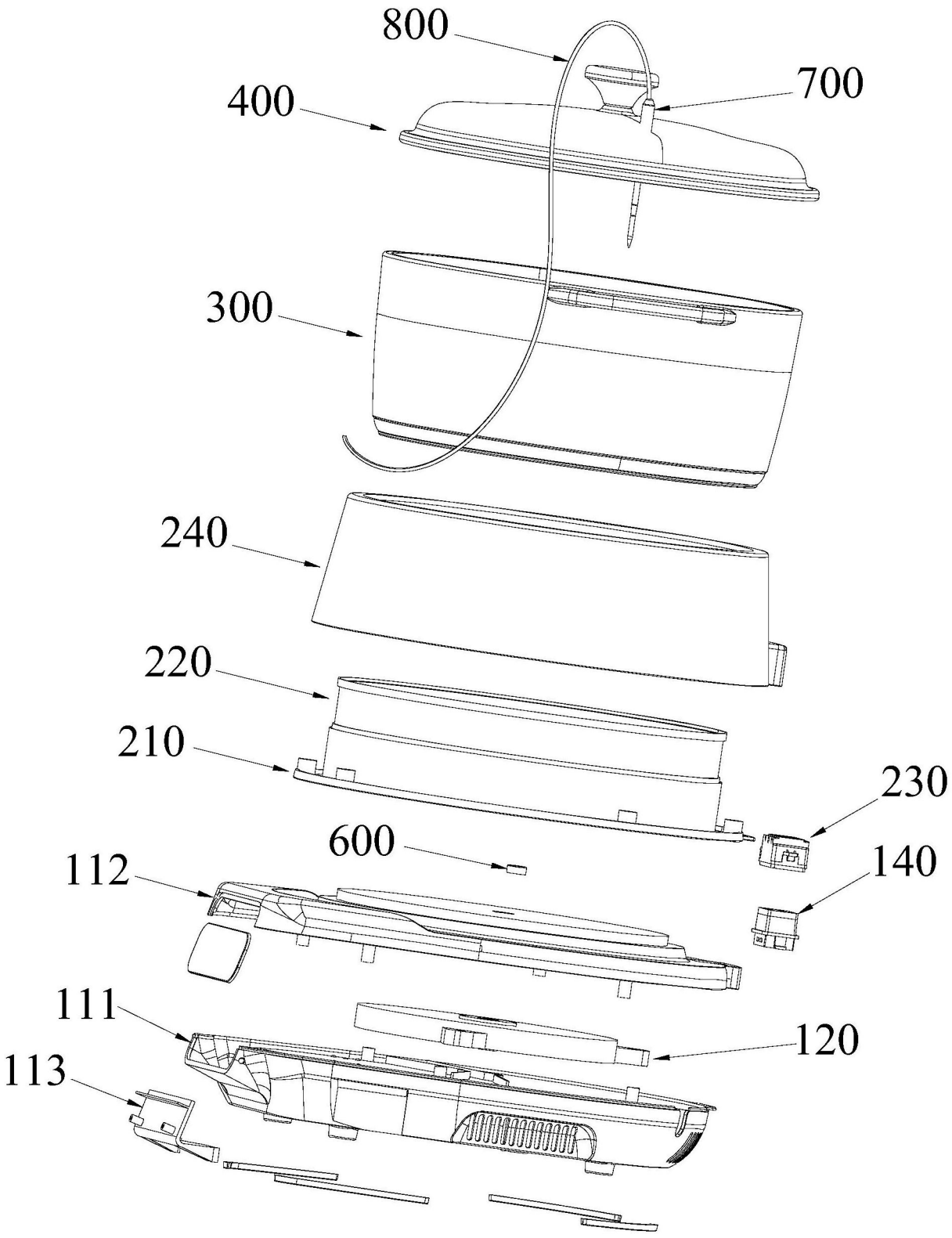

图2

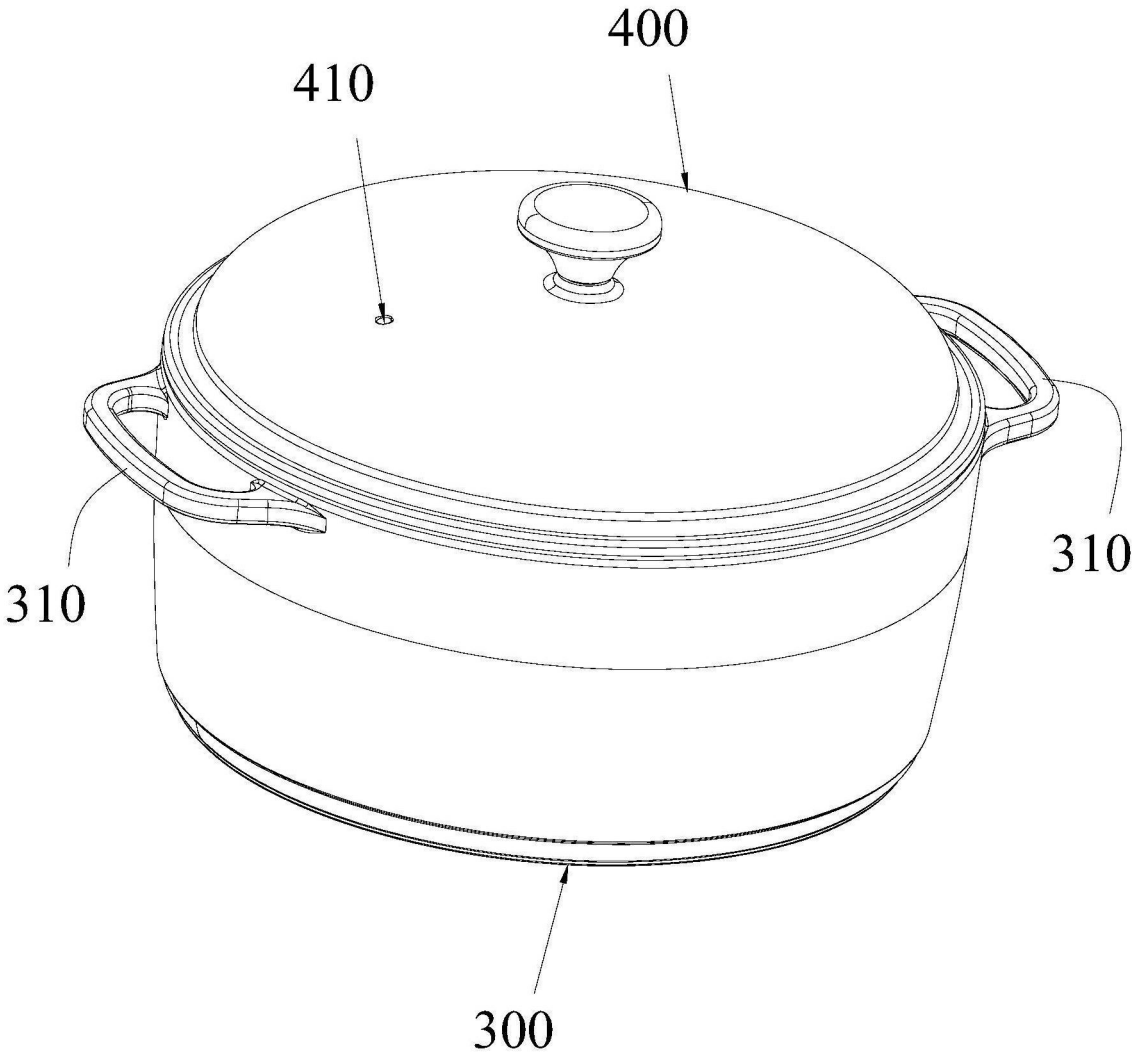

图3

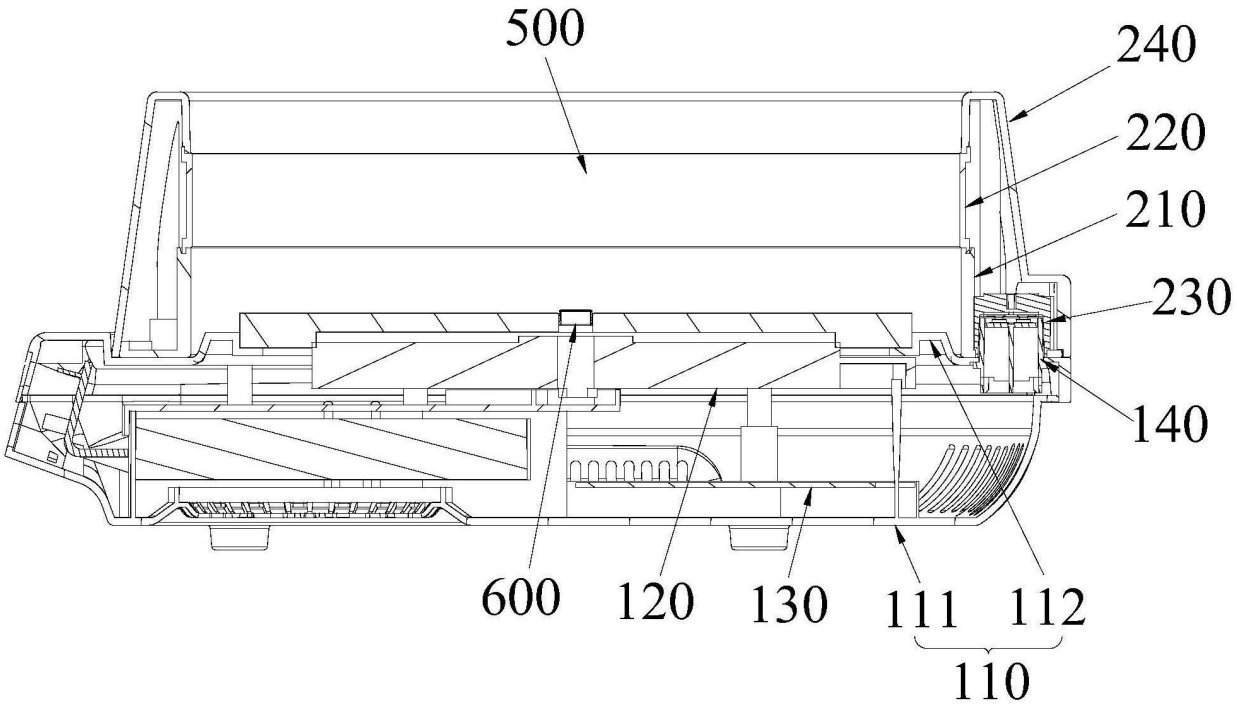
500
240
220
210
230
140
600
120
130
111
112
110

图4

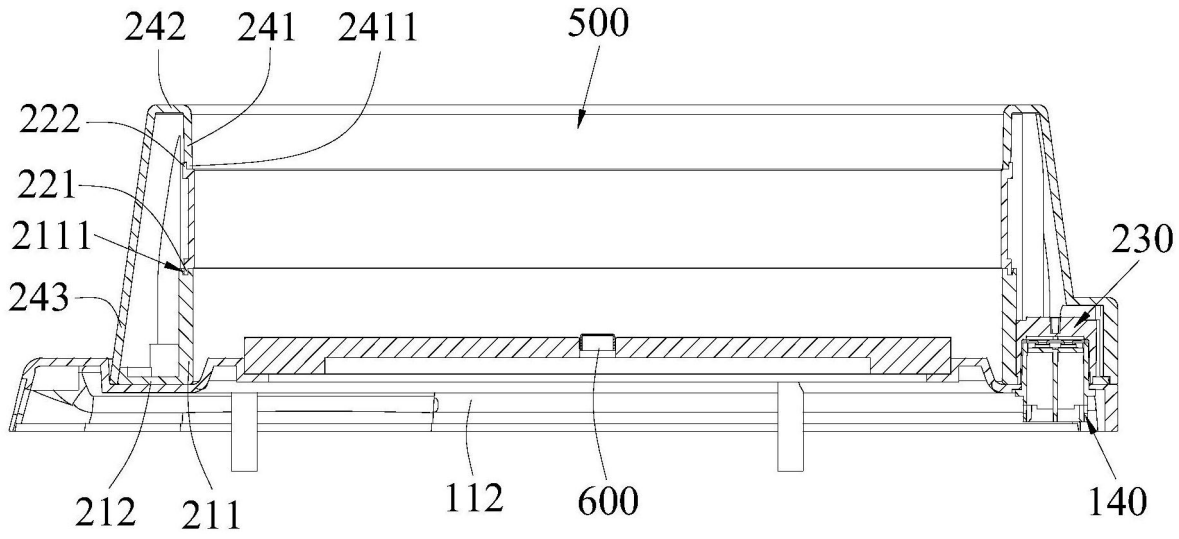
242
241
2411
500
222
221
2111
243
230
212
211
112
600
140

图5

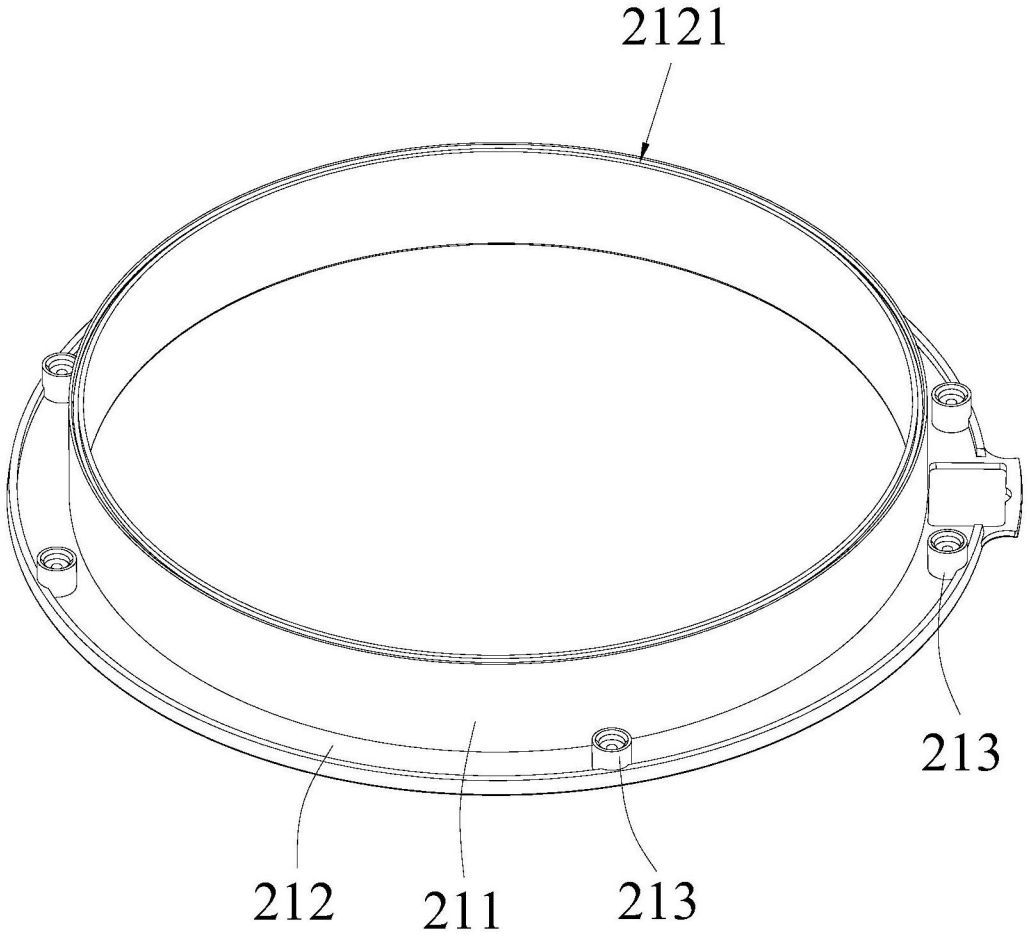

图6

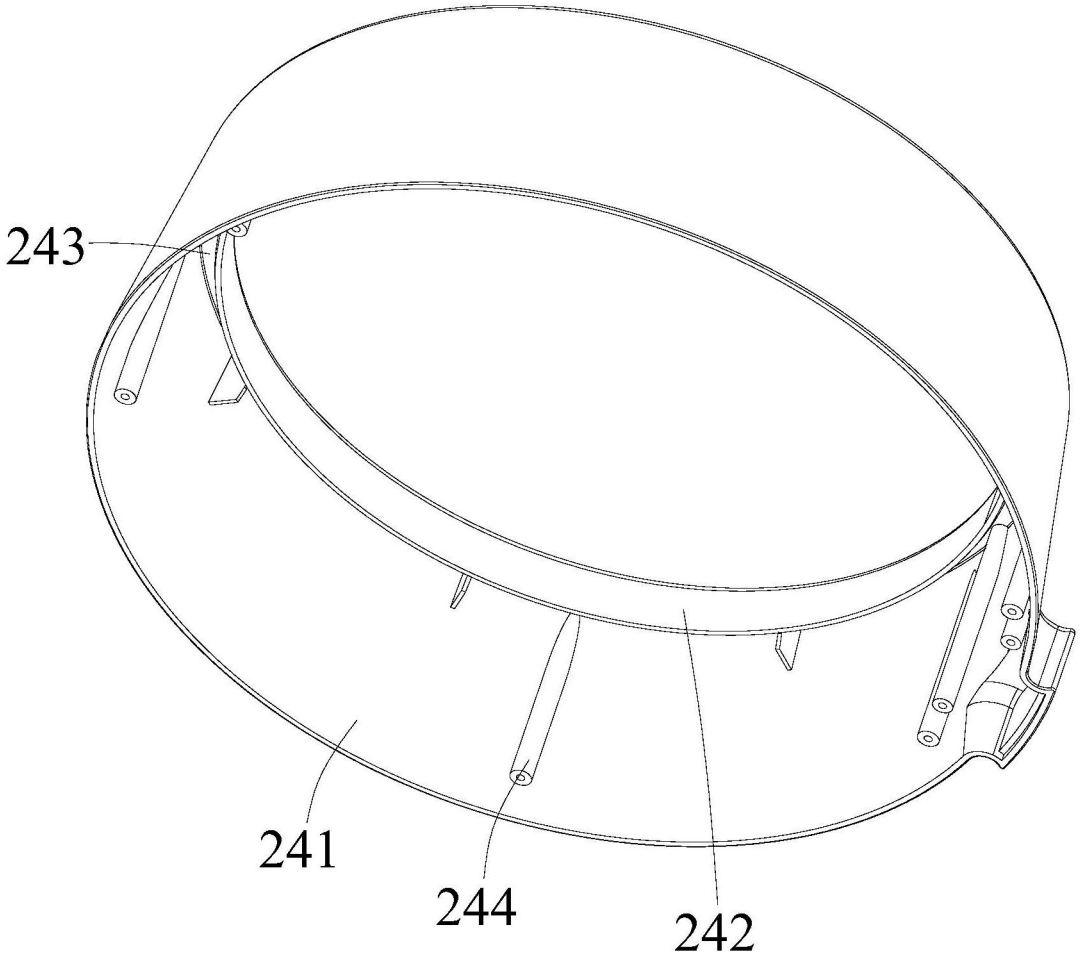

图7

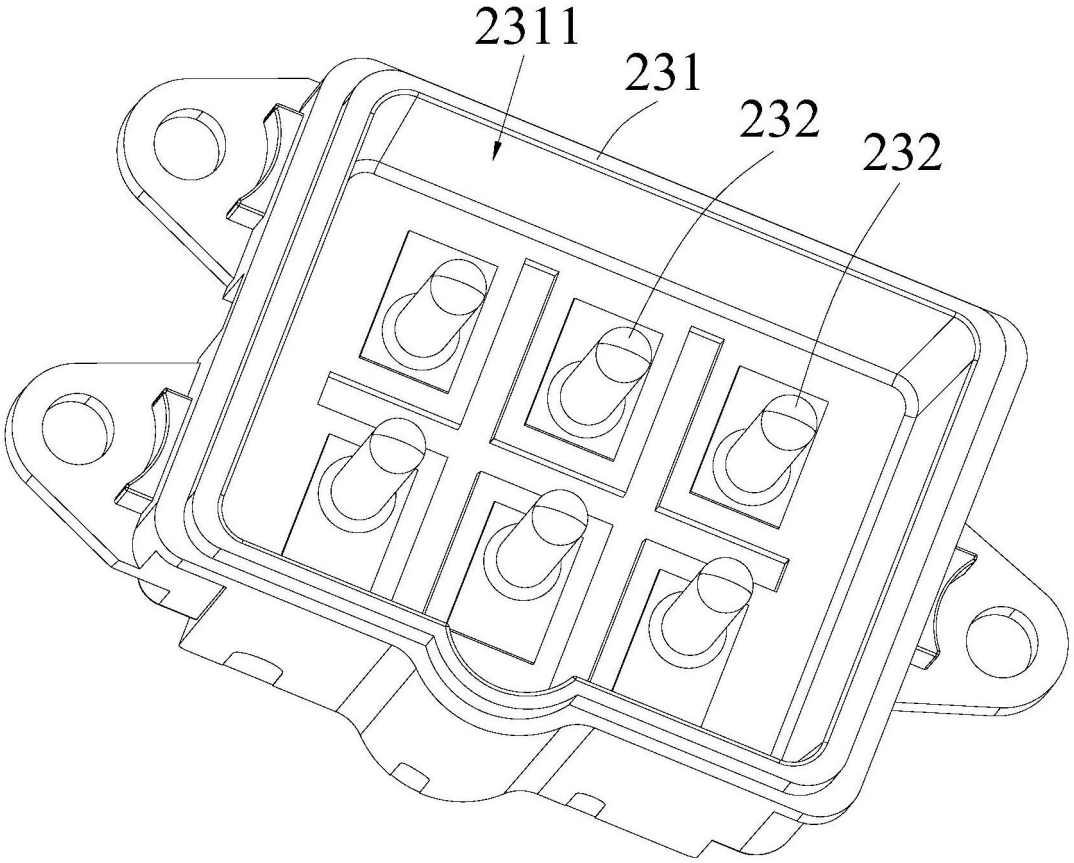

图8

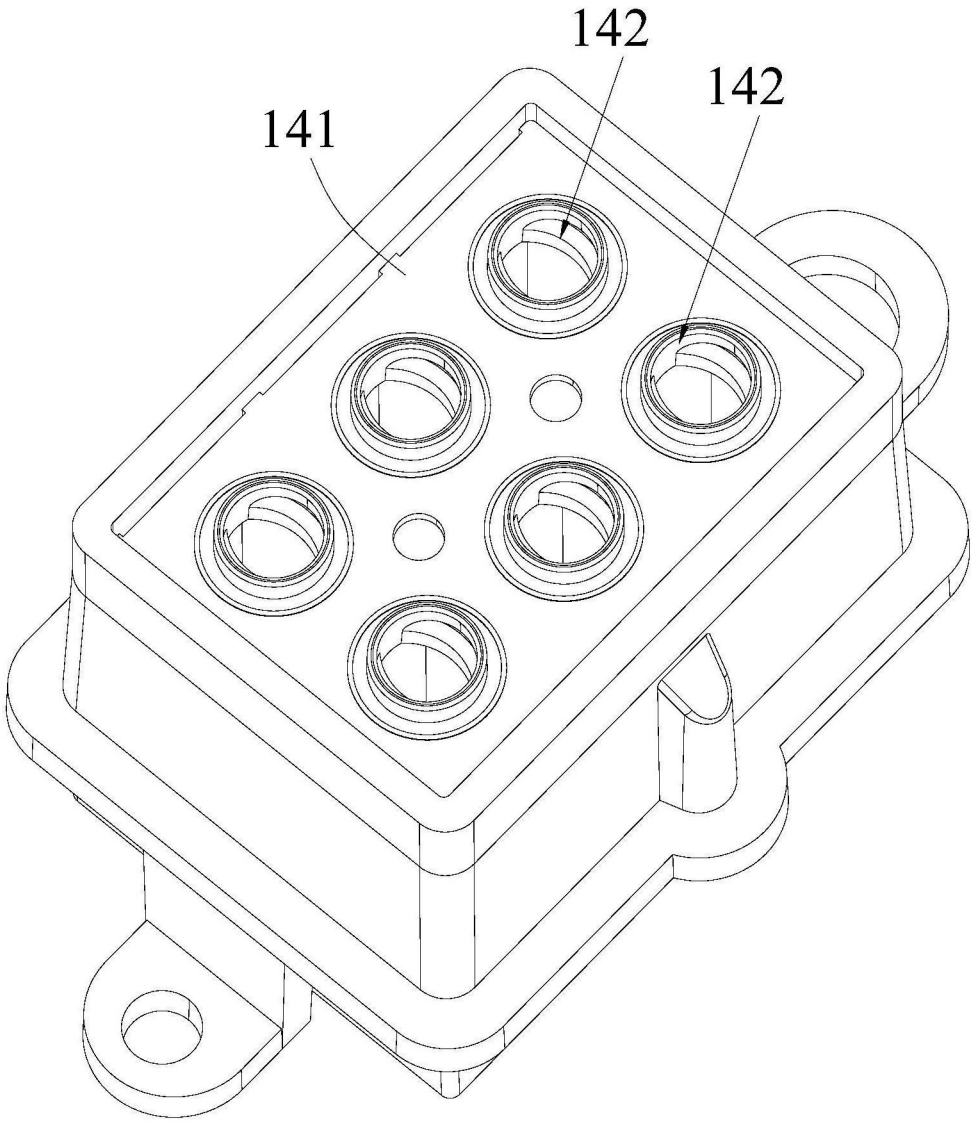

图9