(19)中华人民共和国国家知识产权局

(12)实用新型专利

(10)授权公告号 CN 201872961 U
(45)授权公告日 2011.06.22

(21)申请号 201020591861.9

(22)申请日 2010.10.31

(73)专利权人 安徽友特自动化设备有限公司
地址 230000 安徽省合肥市庐阳工业园区荷塘路46号5栋

(72)发明人 张明

(74)专利代理机构 安徽合肥华信知识产权代理有限公司 34112
代理人 余成俊

(51)Int.Cl.
B65B 1/04(2006.01)
B65B 1/12(2006.01)
B65B 43/54(2006.01)
B65B 61/28(2006.01)

权利要求书 1 页 说明书 2 页 附图 1 页

(54)实用新型名称

具有破拱、螺旋喂料功能的包装机

(57)摘要

本实用新型公开了一种具有破拱、螺旋喂料功能的包装机，包括有机架，机架的端部安装有箱体，箱体的端部设有进料口，箱体内转动安装有扒杆，箱体的底部安装有与箱体联通的出料管，出料管中转动安装有转轴，转轴上固定安装有螺旋叶片，出料管的前端设有出料口；出料口的下方设有落料斗，落料斗的底部安装有夹袋器，落料斗的下方设有皮带输送机构，皮带输送机构上放置有包装袋，包装袋的袋口吊装在夹袋器上。本实用新型结构简单、可靠，集破拱、自动喂料功能于一身，扩展了包装机的功能，本实用新型还能实现流水式作业功能，使得包装机的应用范围更加广泛，大大提高了包装机本身的性能，具有很好的实用价值。

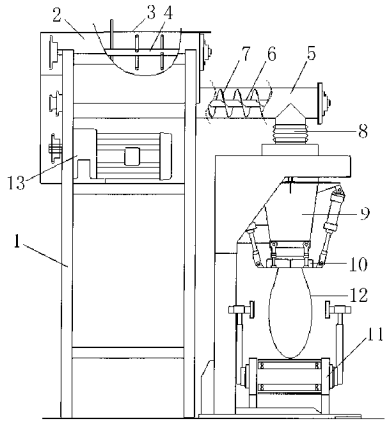

CN 201872961 U

1. 一种具有破拱、螺旋喂料功能的包装机，包括有机架，所述机架的端部安装有箱体，其特征在于：所述箱体的端部设有进料口，所述的箱体内转动安装有扒杆，箱体的底部安装有与箱体联通的出料管，所述的出料管中转动安装有转轴，所述的转轴上固定安装有螺旋叶片，所述出料管的前端设有出料口；所述出料口的下方设有落料斗，所述落料斗的底部安装有夹袋器，落料斗的下方设有皮带输送机构，所述的所述的皮带输送机构上放置有包装袋，所述包装袋的袋口吊装在所述的夹袋器上。

2. 根据权利要求 1 所述的具有破拱、螺旋喂料功能的包装机，其特征在于：所述的机架上安装有电机，所述电机与所述的扒杆和转轴分别传动连接。

具有破拱、螺旋喂料功能的包装机

技术领域

[0001] 本实用新型涉及一种具有破拱、螺旋喂料功能的包装机。

背景技术

[0002] 包装机就是把产品包装起来机器，起着保护，美观的作用。包装机主要分 2 个方面 :流水线式整体生产包装和产品外围包装设备。

[0003] 包装机的种类繁多，分类方法很多。从不同的观点出发可有多种，按产品状态分，有液体、块状、散粒体包装机 ;按包装作用分，有内包装、外包包装机 ;按包装行业分，有食品、日用化工、纺织品等包装机 ;按包装工位分，有单工位、多工位包装机 ;按自动化程度分，有半自动、全自动包装机等。

[0004] 仅是起到包装作用的包装机显然不能适应现代工业发展需求，例如包装机就不具备破拱和自动喂料功能，使得包装机的使用受到了一定的局限。

实用新型内容

[0005] 本实用新型的目的是提供一种具有破拱、螺旋喂料功能的包装机，集破拱、自动喂料功能于一身，从而扩展包装机的功能，提高包装机的性能。

[0006] 本实用新型的技术方案如下 :

[0007] 一种具有破拱、螺旋喂料功能的包装机，包括有机架，所述机架的端部安装有箱体，其特征在于 :所述箱体的端部设有进料口，所述的箱体内转动安装有扒杆，箱体的底部安装有与箱体联通的出料管，所述的出料管中转动安装有转轴，所述的转轴上固定安装有螺旋叶片，所述出料管的前端设有出料口 ;所述出料口的下方设有落料斗，所述落料斗的底部安装有夹袋器，落料斗的下方设有皮带输送机构，所述的所述的皮带输送机构上放置有包装袋，所述包装袋的袋口吊装在所述的夹袋器上。

[0008] 所述的具有破拱、螺旋喂料功能的包装机，其特征在于 :所述的机架上安装有电机，所述电机与所述的扒杆和转轴分别传动连接。

[0009] 本实用新型的有益效果 :

[0010] 本实用新型结构简单、可靠，集破拱、自动喂料功能于一身，扩展了包装机的功能，本实用新型还能实现流水式作业功能，使得包装机的应用范围更加广泛，大大提高了包装机本身的性能，具有很好的实用价值。

附图说明

[0011] 图 1 为本实用新型结构示意图。

具体实施方式

[0012] 参见图 1，一种具有破拱、螺旋喂料功能的包装机，包括有机架 1，机架 1 的端部安装有箱体 2，箱体 2 的端部设有进料口 3，箱体 2 内转动安装有扒杆 4，箱体 2 的底部安装有

与箱体 1 联通的出料管 5，出料管 5 中转动安装有转轴 6，转轴 6 上固定安装有螺旋叶片 7，出料管 5 的前端设有出料口 8；出料口 8 的下方设有落料斗 9，落料斗 9 的底部安装有夹袋器 10，落料斗 9 的下方设有皮带输送机构 11，皮带输送机构 11 上放置有包装袋 12，包装袋 12 的袋口吊装在夹袋器 10 上。

[0013] 机架 1 上安装有电机 13，电机 13 与扒杆 4 和转轴 6 分别传动连接。

[0014] 物料由进料口 3 进入箱体 2，经扒杆 4 破拱后，在安装有螺旋叶片 7 的转轴 6 输送下，再由出料口 8 和落料斗 9 落入包装袋 12 中，包装完毕的包装袋 12 最终由皮带输送机构 11 运走。

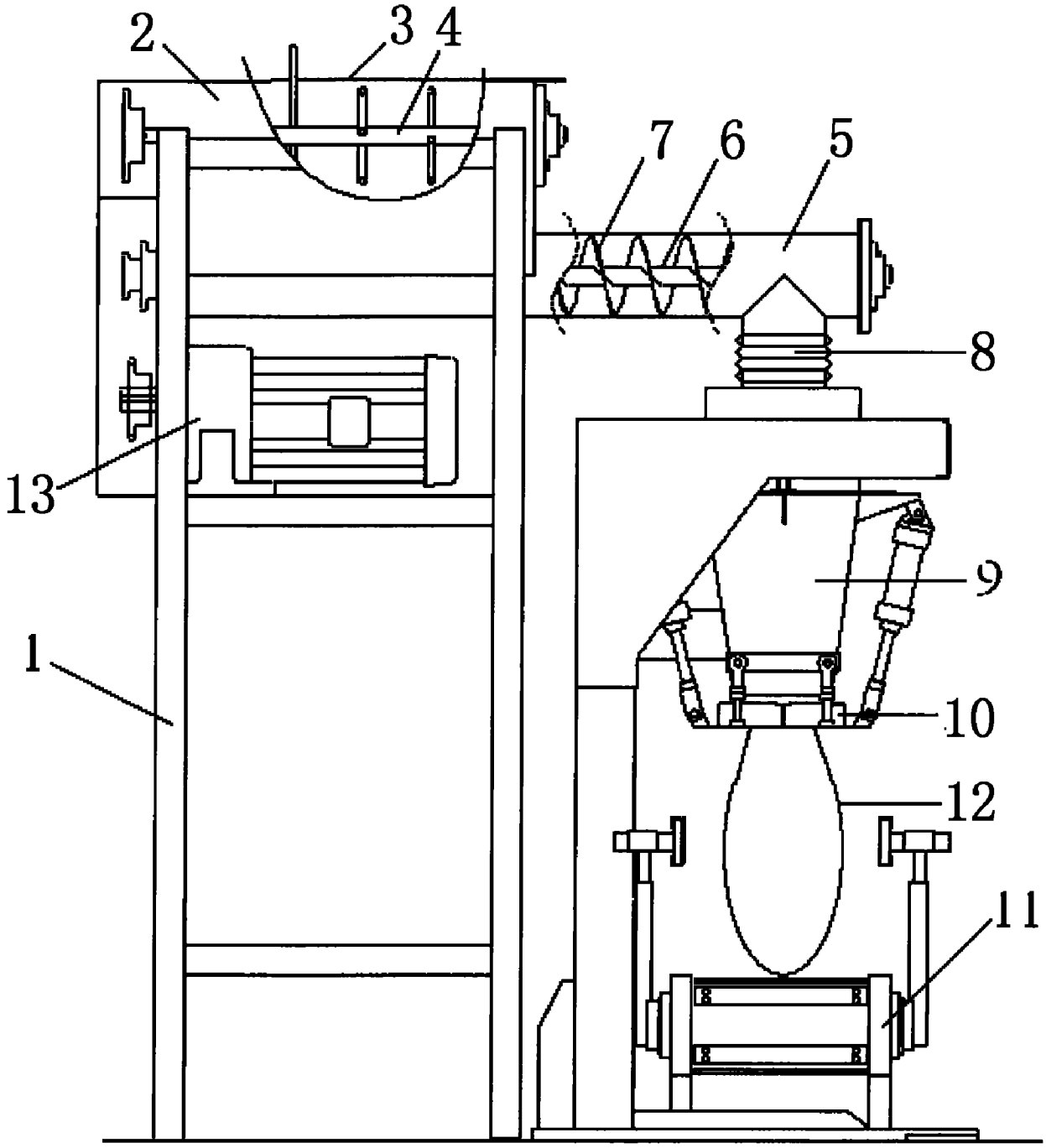

图 1