(19)国家知识产权局

(12)实用新型专利

(10)授权公告号 CN 222054950 U
(45)授权公告日 2024.11.26

(21)申请号 202420594810.3

(22)申请日 2024.03.26

(73)专利权人 同诚工程咨询集团股份有限公司
地址 272000 山东省济宁市任城区李营街道银禧大厦13层

(72)发明人 胡秀荣 刘令洲 褚福练 董铁妮 李红梅

(74)专利代理机构 广州中祺知力知识产权代理事务所(普通合伙) 44736
专利代理师 涂梓哲

(51)Int.Cl.
A47B 63/00(2006.01)
A47B 57/08(2006.01)
A47B 65/00(2006.01)

权利要求书1页 说明书5页 附图6页

(54)实用新型名称

项目资料分类装置

(57)摘要

本实用新型提供项目资料分类装置,涉及资料分类技术领域,包括:柜体,多个所述放置卡槽内部活动安装有四个放置板,其中两个所述放置板的表面均设置有两个夹持组件,四个所述安装板的表面均设置有固定组件,四个所述移动槽的内部均设置有开关组件。本实用新型,根据需要对放置板的放置高度进行调节,通过提拉拉手一带动插杆脱离插槽的内部,并使用拉手二将移板推到放置板的一侧,松开拉手一,使得插杆回弹至限位槽二的内部,从而对放置板进行阻挡,两个挡板二可对放置的项目资料进行分类,在摆放的过程中两侧的弹簧一可带动两个夹板进行回弹挤压,使得两个夹板回弹贴合在最外侧两个项目资料的表面,从而对项目资料的摆放进行固定。

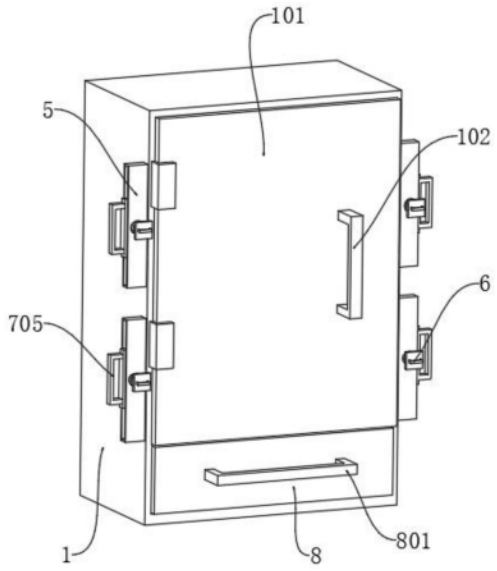

CN 222054950 U

1.项目资料分类装置,其特征在于,包括:柜体(1),所述柜体(1)的表面通过铰链安装有开关门(101),所述开关门(101)表面的一侧安装有把手一(102),所述柜体(1)内腔底部的两侧均开设有T型活动槽(103),所述柜体(1)内壁的两侧均安装有两个固定板(2),四个所述固定板(2)的表面均等距开设有多个放置卡槽(201),多个所述放置卡槽(201)内部活动安装有四个放置板(3),四个所述放置板(3)表面的两侧均安装有挡板一(301),其中两个所述放置板(3)的表面均开设有两个T型滑槽(302),其中两个所述放置板(3)表面的中心处均安装有挡板二(303),其中两个所述放置板(3)的表面均设置有两个夹持组件(4),所述柜体(1)的两侧均安装有两个安装板(5),四个所述安装板(5)的一侧均贯穿柜体(1)的表面均开设有移动槽(501),四个所述安装板(5)的表面均开设有插槽(502),四个所述安装板(5)的表面均设置有固定组件(6),四个所述移动槽(501)的内部均设置有开关组件(7),所述柜体(1)内腔的底部活动安装有抽拉盒(8)。

2.根据权利要求1所述的项目资料分类装置,其特征在于:所述夹持组件(4)包括四个弹簧一(401),四个所述弹簧一(401)平均分成两组,其中一组所述弹簧一(401)的一端均安装在挡板二(303)的表面,另外一组所述弹簧一(401)的一端均安装在挡板一(301)的表面,两组所述弹簧一(401)的另一端均安装有夹板(402),两个所述夹板(402)底部的两侧均安装有T型滑块(403),四个所述T型滑块(403)平均分成两组,两组所述T型滑块(403)均活动在两个T型滑槽(302)的内部。

3.根据权利要求1所述的项目资料分类装置,其特征在于:所述固定组件(6)包括弹簧二(601),所述弹簧二(601)固定连接在安装板(5)的表面,所述弹簧二(601)的一端安装有固定盘(602),所述固定盘(602)的表面安装有拉手一(603),所述固定盘(602)的一侧安装有插杆(604),所述插杆(604)位于弹簧二(601)的内部。

4.根据权利要求1所述的项目资料分类装置,其特征在于:所述开关组件(7)包括移板(701),所述移板(701)的表面开设有限位槽一(702),所述移板(701)的一侧安装有连接板(703),所述连接板(703)的表面开设有限位槽二(704),所述连接板(703)的一侧固定安装有拉手二(705),所述移板(701)和连接板(703)均活动在移动槽(501)的内部。

5.根据权利要求3所述的项目资料分类装置,其特征在于:所述插杆(604)活动在插槽(502)的内部。

6.根据权利要求1所述的项目资料分类装置,其特征在于:所述抽拉盒(8)的一侧安装有把手二(801),所述抽拉盒(8)底部的两侧均安装有T型滑板(802),两个所述T型滑板(802)均活动在两个T型活动槽(103)的内部。

项目资料分类装置

技术领域

[0001] 本实用新型涉及资料分类技术领域,尤其涉及项目资料分类装置。

背景技术

[0002] 项目资料是指在项目实施过程中形成的与项目相关的各种信息、文档、记录等。项目资料的管理涉及收集、分类、存储、检索和传递这些信息的过程。通过有效地管理项目资料,可以确保项目信息能够及时准确地传递给项目的利益相关者,从而对项目的成败产生决定性影响。

[0003] 现有技术中,现有的项目资料分类装置放置的资料空间通常是固定的,无法针对不同尺寸大小的资料进行摆放,使用起来比较不便;其次,现有的项目资料在放置时,由于资料大多是统一放置在放置板上,不便于根据需求对放置板上的部分资料进行固定夹持,容易导致较高处资料摆放过程中发生倾倒散乱现象,整理起来比较麻烦。

[0004] 为此,提出了项目资料分类装置,解决上述问题。

实用新型内容

[0005] 本实用新型的目的是为了解决现有技术中存在的问题。

[0006] 为了实现上述目的,本实用新型采用了如下技术方案:项目资料分类装置,包括:柜体,所述柜体的表面通过铰链安装有开关门,所述开关门表面的一侧安装有把手一,所述柜体内腔底部的两侧均开设有T型活动槽,所述柜体内壁的两侧均安装有两个固定板,四个所述固定板的表面均等距开设有多个放置卡槽,多个所述放置卡槽内部活动安装有四个放置板,四个所述放置板表面的两侧均安装有挡板一,其中两个所述放置板的表面均开设有两个T型滑槽,其中两个所述放置板表面的中心处均安装有挡板二,其中两个所述放置板的表面均设置有两个夹持组件,所述柜体的两侧均安装有两个安装板,四个所述安装板的一侧均贯穿柜体的表面均开设有移动槽,四个所述安装板的表面均开设有插槽,四个所述安装板的表面均设置有固定组件,四个所述移动槽的内部均设置有开关组件,所述柜体内腔的底部活动安装有抽拉盒。

[0007] 作为一种优选的实施方式,所述夹持组件包括四个弹簧一,四个所述弹簧一平均分成两组,其中一组所述弹簧一的一端均安装在挡板二的表面,另外一组所述弹簧一的一端均安装在挡板一的表面,两组所述弹簧一的另一端均安装有夹板,两个所述夹板底部的两侧均安装有T型滑块,四个所述T型滑块平均分成两组,两组所述T型滑块均活动在两个T型滑槽的内部。

[0008] 作为一种优选的实施方式,所述固定组件包括弹簧二,所述弹簧二固定连接在安装板的表面,所述弹簧二的一端安装有固定盘,所述固定盘的表面安装有拉手一,所述固定盘的一侧安装有插杆,所述插杆位于弹簧二的内部。

[0009] 作为一种优选的实施方式,所述开关组件包括移板,所述移板的表面开设有限位槽一,所述移板的一侧安装有连接板,所述连接板的表面开设有限位槽二,所述连接板的一

侧固定安装有拉手二,所述移板和连接板均活动在移动槽的内部。

[0010] 作为一种优选的实施方式,所述插杆活动在插槽的内部。

[0011] 作为一种优选的实施方式,所述抽拉盒的一侧安装有把手二,所述抽拉盒底部的两侧均安装有T型滑板,两个所述T型滑板均活动在两个T型活动槽的内部。

[0012] 与现有技术相比,本实用新型的优点和积极效果在于:

[0013] 1、本实用新型,当对项目资料进行摆放时,由于项目资料有不同的尺寸大小,此时根据摆放需求可对放置板的放置高度进行调节,使得放置板位于放置卡槽的内部进行放置,放置结束后,通过提拉拉手一带动固定盘底部的插杆脱离插槽和限位槽一的内部后,并使用拉手二将移板推到放置板的一侧,此时可松开拉手一,使得插杆在弹簧二的作用下回弹至限位槽二的内部,此时开关组件可固定在移动槽的内部,从而使得移板对放置板的放置进行阻挡,以此类推,将另外三个开关组件均对放置板的一侧进行阻挡,此时四个放置板一侧的两端可被阻挡住,可避免柜体放置的不稳定时,使放置板脱离出放置卡槽的内部,通过将放置板设置成可调节的,能够针对不同尺寸大小的项目资料进行摆放,能充分利用空间。

[0014] 2、本实用新型,将不经常拿取或尺寸较小便于夹持的项目资料文件可放置在上方的两个放置板的表面,并且两个挡板二可对放置板表面的项目资料进行阻挡分类,将项目资料放置在两个夹板的之间,在摆放的过程中两侧的弹簧一可带动两个夹板进行回弹挤压,使得两个夹板回弹贴合在最外侧两个项目资料的表面,从而可对项目资料的摆放进行固定限位,四个夹持组件能够对不同种类的项目资料进行分类夹持放置,位于下方的两个放置板可放置一些经常使用的项目资料,并可根据两种分类分别摆放在两个放置板表面,比较方便拿取,抽拉盒的内部可存放一些较为贵重的项目资料,使得放入抽拉盒内时可对其进行防护,避免受到污渍,通过该设置可对项目资料文件进行分类摆放,通过设置的四个夹持组件可对放置在较高处的不同种类的项目资料进行夹持放置,能够实现对项目资料的分类固定,也可避免较高处资料摆放时发生倾倒散乱的现象,整理起来比较方便。

附图说明

[0015] 图1为本实用新型提供的项目资料分类装置的前视立体结构示意图;

[0016] 图2为本实用新型提供的项目资料分类装置的前视拆分立体结构示意图;

[0017] 图3为本实用新型提供的项目资料分类装置的侧视拆分立体结构示意图;

[0018] 图4为本实用新型提供的项目资料分类装置的前视拆分立体结构示意图;

[0019] 图5为本实用新型提供的项目资料分类装置的夹持组件局部拆分立体结构示意图;

[0020] 图6为本实用新型提供的项目资料分类装置的局部拆分立体结构示意图;

[0021] 图7为本实用新型提供的项目资料分类装置的开关组件立体结构示意图;

[0022] 图8为本实用新型提供的项目资料分类装置的抽拉盒立体结构示意图。

[0023] 图例说明:

[0024] 1、柜体;101、开关门;102、把手一;103、T型活动槽;2、固定板;201、放置卡槽;3、放置板;301、挡板一;302、T型滑槽;303、挡板二;4、夹持组件;401、弹簧一;402、夹板;403、T型滑块;5、安装板;501、移动槽;502、插槽;6、固定组件;601、弹簧二;602、固定盘;603、拉手

一;604、插杆;7、开关组件;701、移板;702、限位槽一;703、连接板;704、限位槽二;705、拉手二;8、抽拉盒;801、把手二;802、T型滑板。

具体实施方式

[0025] 下面将结合本实用新型实施例中的附图,对本实用新型实施例中的技术方案进行清楚、完整地描述,显然,所描述的实施例仅仅是本实用新型一部分实施例,而不是全部的实施例。基于本实用新型中的实施例,本领域普通技术人员在没有做出创造性劳动前提下所获得的所有其他实施例,都属于本实用新型保护的范围。

[0026] 请参阅图1-8,本实用新型提供一种技术方案:项目资料分类装置,包括:柜体1,柜体1的表面通过铰链安装有开关门101,开关门101表面的一侧安装有把手一102,柜体1内腔底部的两侧均开设有T型活动槽103,柜体1内壁的两侧均安装有两个固定板2,四个固定板2的表面均等距开设有多个放置卡槽201,多个放置卡槽201内部活动安装有四个放置板3,四个放置板3表面的两侧均安装有挡板一301,其中两个放置板3的表面均开设有两个T型滑槽302,其中两个放置板3表面的中心处均安装有挡板二303,其中两个放置板3的表面均设置有两个夹持组件4,柜体1的两侧均安装有两个安装板5,四个安装板5的一侧均贯穿柜体1的表面均开设有移动槽501,四个安装板5的表面均开设有插槽502,四个安装板5的表面均设置有固定组件6,四个移动槽501的内部均设置有开关组件7,柜体1内腔的底部活动安装有抽拉盒8。

[0027] 具体的:使用把手一102可对开关门101进行打开使用,开关门101可阻挡外部的灰尘进入柜体1的内部,两个T型活动槽103便于活动安装抽拉盒8,固定板2表面开设的多个放置卡槽201,可方便放置板3活动放置在柜体1的内部,通过多个放置卡槽201可对放置板3的放置高度进行调节,可针对不同尺寸大小的项目资料进行摆放,放置板3表面两侧的挡板一301可对项目资料的放置进行贴合阻挡,柜体1内部上方的两个放置板3的表面在放置项目资料时,由于位置较高使用人员在放置时容易使资料倾倒发生掉落现象,通过在柜体1内部上方的两个放置板3的表面设置两个夹持组件4,可对项目资料摆放时进行夹持固定,使得项目资料的摆放较为牢固,不易发生掉落的现象,柜体1内部下方的两个放置板3表面进行放置时,由于位置较低,因此放置项目资料时比较方便,两个挡板二303可对摆放的项目资料进行分类阻挡,将放置板3放进两侧的放置卡槽201内时,通过使用两侧的开关组件7阻挡在放置板3的一侧的两端,并通过固定组件6可对开关组件7进行固定,从而使得放置板3位于放置卡槽201的内部时比较稳定,不容易使放置板3滑出,安装板5表面开设的移动槽501可方便开关组件7滑动进行使用,抽拉盒8的内部可用来存放较为贵重的项目资料,并且抽拉盒8采用密闭抽屉存放,能够防止存放在底部的项目资料外露,可避免其沾染污渍。

[0028] 在一个实施例中,夹持组件4包括四个弹簧一401,四个弹簧一401平均分成两组,其中一组弹簧一401的一端均安装在挡板二303的表面,另外一组弹簧一401的一端均安装在挡板一301的表面,两组弹簧一401的另一端均安装有夹板402,两个夹板402底部的两侧均安装有T型滑块403,四个T型滑块403平均分成两组,两组T型滑块403均活动在两个T型滑槽302的内部。

[0029] 具体的:柜体1内部上方的两个放置板3的表面用来放置一些不经常拿取的项目资料,放置时,将项目资料放置在两个夹板402的之间,夹板402一侧的两个弹簧一401可在项

目资料摆放后进行挤压,摆放完毕后,两侧的弹簧一401可带动两个夹板402回弹贴合在项目资料的表面,从而可对项目资料的摆放进行固定限位,当弹簧一401带动夹板402进行回弹移动时,夹板402底部的两侧T型滑块403可活动在两个T型滑槽302的内部,使得夹板402贴合在项目资料的表面,不会发生偏移。

[0030] 在一个实施例中,固定组件6包括弹簧二601,弹簧二601固定连接在安装板5的表面,弹簧二601的一端安装有固定盘602,固定盘602的表面安装有拉手一603,固定盘602的一侧安装有插杆604,插杆604位于弹簧二601的内部。

[0031] 具体的:使用拉手一603可带动固定盘602底端的弹簧二601进行提拉,由于弹簧二601的一端与安装板5的表面进行固定连接,可使得固定盘602提起时可带动插杆604进行活动,由于弹簧二601具有一定的弹性,当松开拉手一603时,可使插杆604在弹簧二601的作用下进行回弹复位。

[0032] 在一个实施例中,开关组件7包括移板701,移板701的表面开设有限位槽一702,移板701的一侧安装有连接板703,连接板703的表面开设有限位槽二704,连接板703的一侧固定安装有拉手二705,移板701和连接板703均活动在移动槽501的内部。

[0033] 具体的:使用拉手二705可带动连接板703一侧的移板701进行抽拉使用,使用拉手二705可将限位槽一702拉动至放置板3的一侧,限位槽一702可对放置在放置卡槽201内的放置板3进行阻挡,由于移动槽501内部开设的槽可使得移板701和连接板703刚好进行抽拉使用,并通过固定组件6可将开关组件7固定在移动槽501的内部,方便对放置板3进行阻挡。

[0034] 在一个实施例中,插杆604活动在插槽502的内部。

[0035] 具体的:当通过使用拉手一603将固定盘602底端的插杆604进行拉出时,此时的插杆604可脱离插槽502的内部,并在脱离后,可使得插杆604插入限位槽二704的内部时,能够使得移板701对放置板3进行阻挡,而插杆604插入限位槽一702的内部时,可解除对放置板3的阻挡,方便对放置板3的位置进行调节,插杆604插入插槽502后,可根据抽拉移板701与连接板703对应插在限位槽一702或限位槽二704的内部进行固定。

[0036] 在一个实施例中,抽拉盒8的一侧安装有把手二801,抽拉盒8底部的两侧均安装有T型滑板802,两个T型滑板802均活动在两个T型活动槽103的内部。

[0037] 具体的:使用把手二801可对抽拉盒8进行抽拉使用,便于将项目资料放置在抽拉盒8的内部进行存放,当抽拉盒8进行抽拉时,抽拉盒8底部的两个T型滑板802均活动在两个T型活动槽103的内部,方便对抽拉盒8进行抽拉,并且两个T型滑板802在拉动时不会脱离T型活动槽103的内部。

[0038] 工作原理:当对项目资料进行摆放时,由于项目资料有不同的尺寸大小,此时根据摆放需求可对放置板3的放置高度进行调节,使得放置板3位于放置卡槽201的内部进行放置,放置结束后,通过提拉拉手一603带动固定盘602底部的插杆604脱离插槽502和限位槽一702的内部后,并使用拉手二705将移板701推到放置板3的一侧,此时可松开拉手一603,使得插杆604在弹簧二601的作用下回弹至限位槽二704的内部,此时开关组件7可固定在移动槽501的内部,从而使得移板701对放置板3的放置进行阻挡,以此类推,将另外三个开关组件7均对放置板3的一侧进行阻挡,此时四个放置板3一侧的两端可被阻挡住,可避免柜体1放置的不稳定时,使放置板3脱离出放置卡槽201的内部,通过将放置板3设置成可调节的,能够针对不同尺寸大小的项目资料进行摆放,能充分利用空间;将不经常拿取或尺寸较小

便于夹持的项目资料文件可放置在上方的两个放置板3的表面,并且两个挡板二303可对放置板3表面的项目资料进行阻挡分类,将项目资料放置在两个夹板402的之间,在摆放的过程中两侧的弹簧一401可带动两个夹板402进行回弹挤压,使得两个夹板402回弹贴合在最外侧两个项目资料的表面,从而可对项目资料的摆放进行固定限位,四个夹持组件4能够对不同种类的项目资料进行分类夹持放置,位于下方的两个放置板3可放置一些经常使用的项目资料,并可根据两种分类分别摆放在两个放置板3表面,比较方便拿取,抽拉盒8的内部可存放一些较为贵重的项目资料,使得放入抽拉盒8内时可对其进行防护,避免受到污渍,通过该设置可对项目资料文件进行分类摆放,通过设置的四个夹持组件4可对放置在较高处的不同种类的项目资料进行夹持放置,能够实现对项目资料的分类固定,也可避免较高处资料摆放时发生倾倒散乱的现象,整理起来比较方便。

[0039] 以上,仅是本实用新型的较佳实施例而已,并非是对本实用新型作其它形式的限制,任何熟悉本专业的技术人员可能利用上述揭示的技术内容加以变更或改型为等同变化的等效实施例应用于其它领域,但是凡是未脱离本实用新型技术方案内容,依据本实用新型的技术实质对以上实施例所作的任何简单修改、等同变化与改型,仍属于本实用新型技术方案的保护范围。

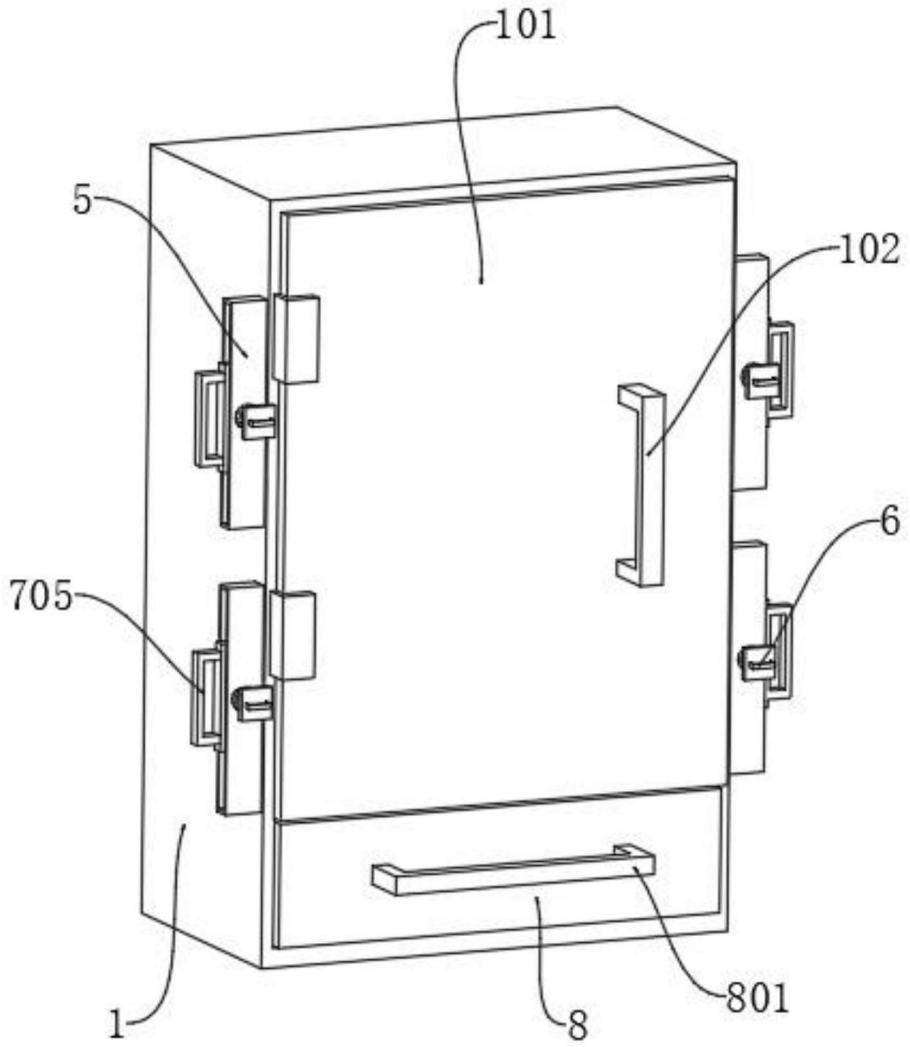

图1

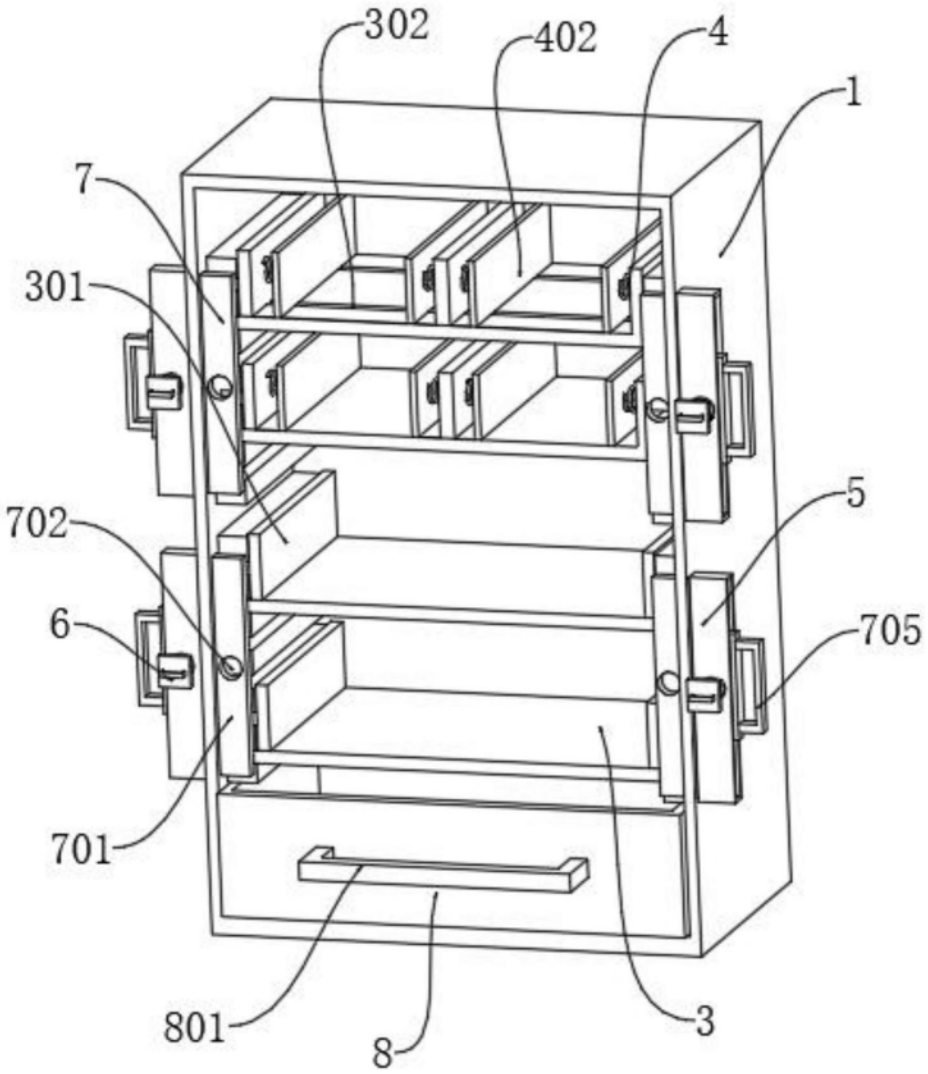

图2

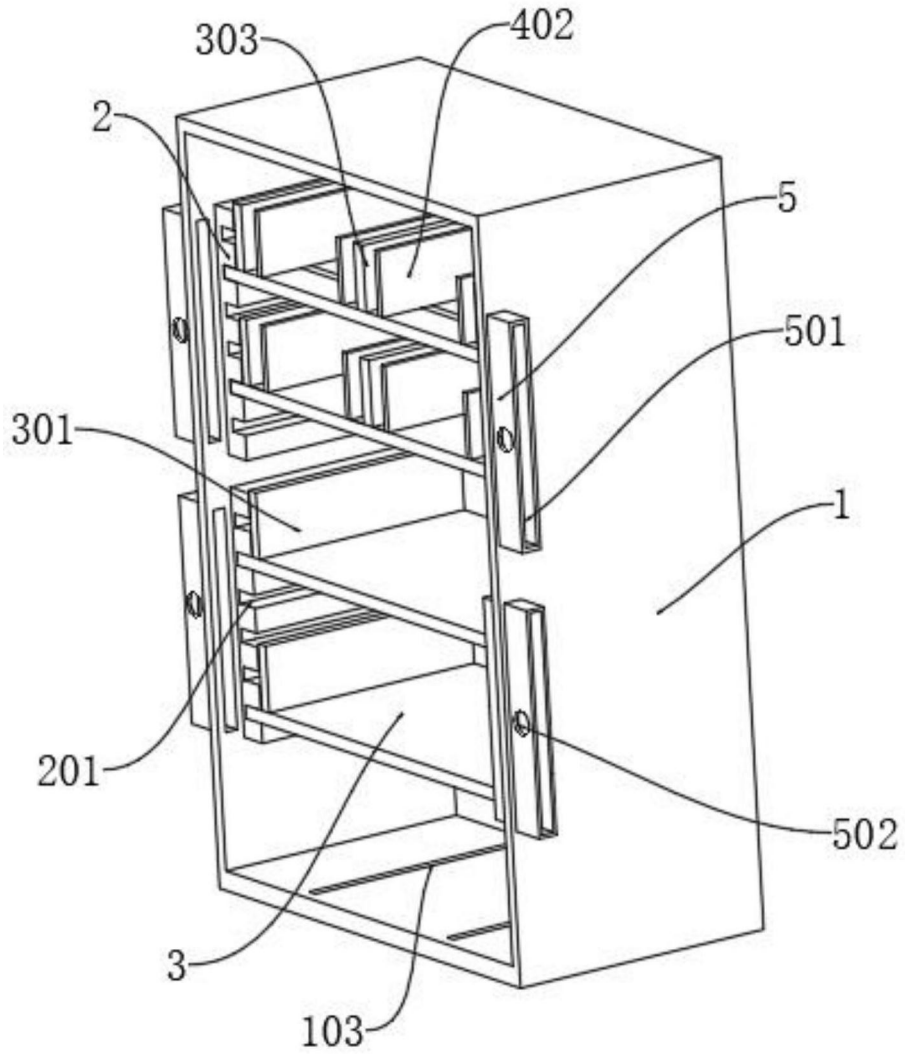

图3

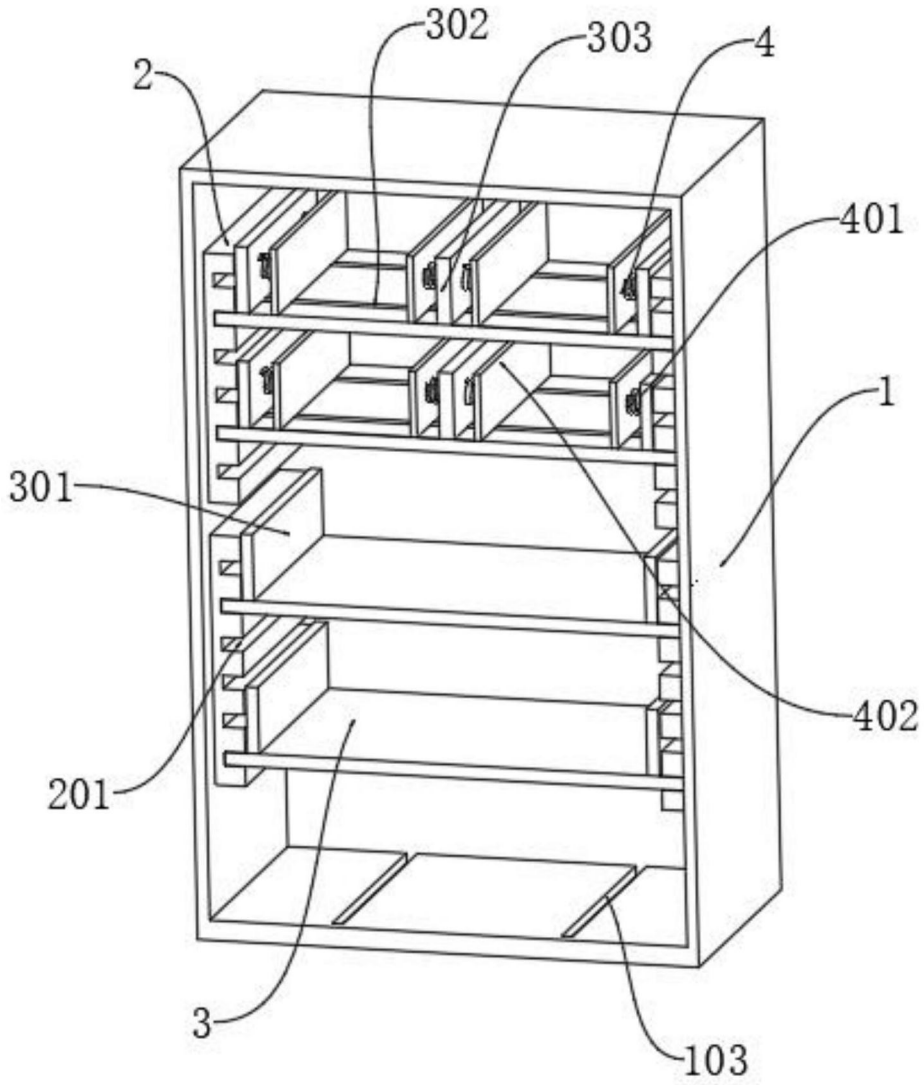

图4

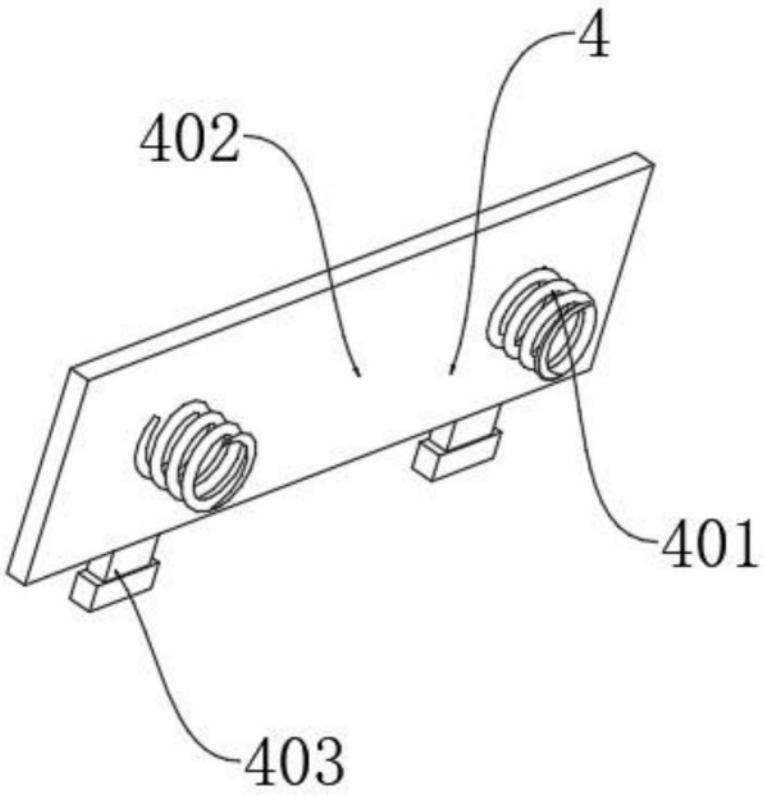

图5

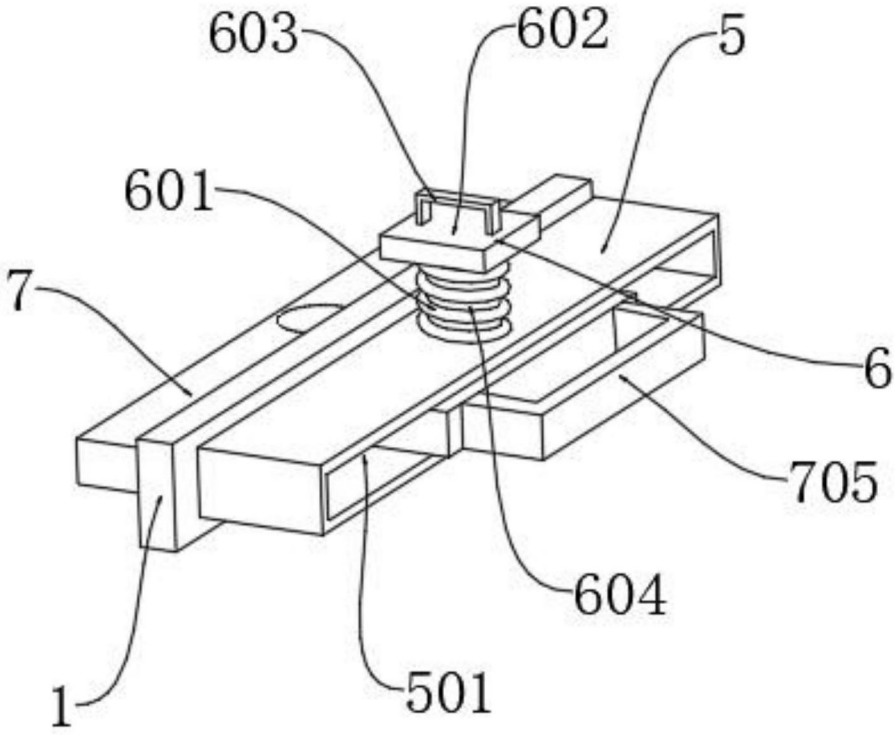

图6

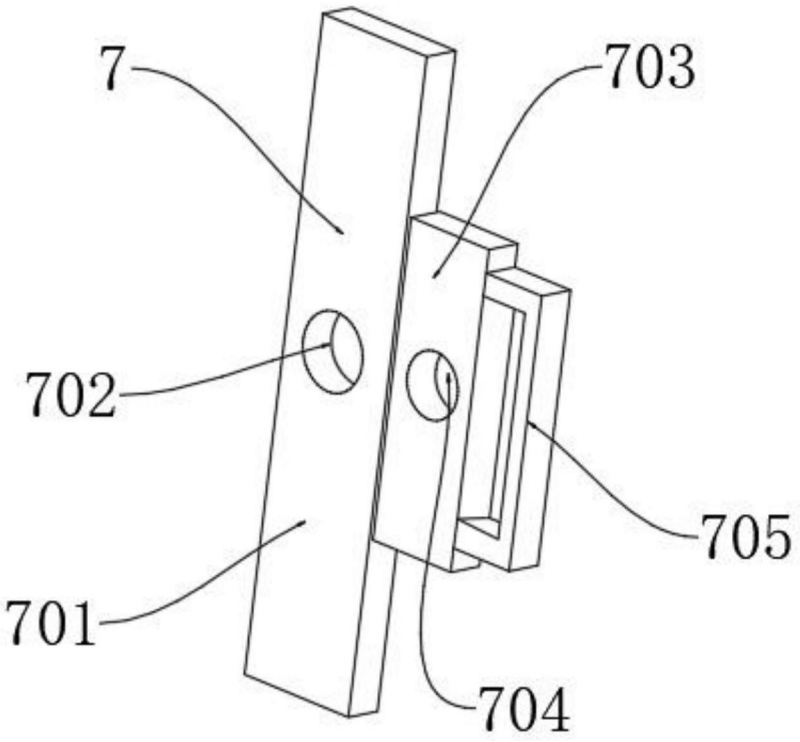

图7

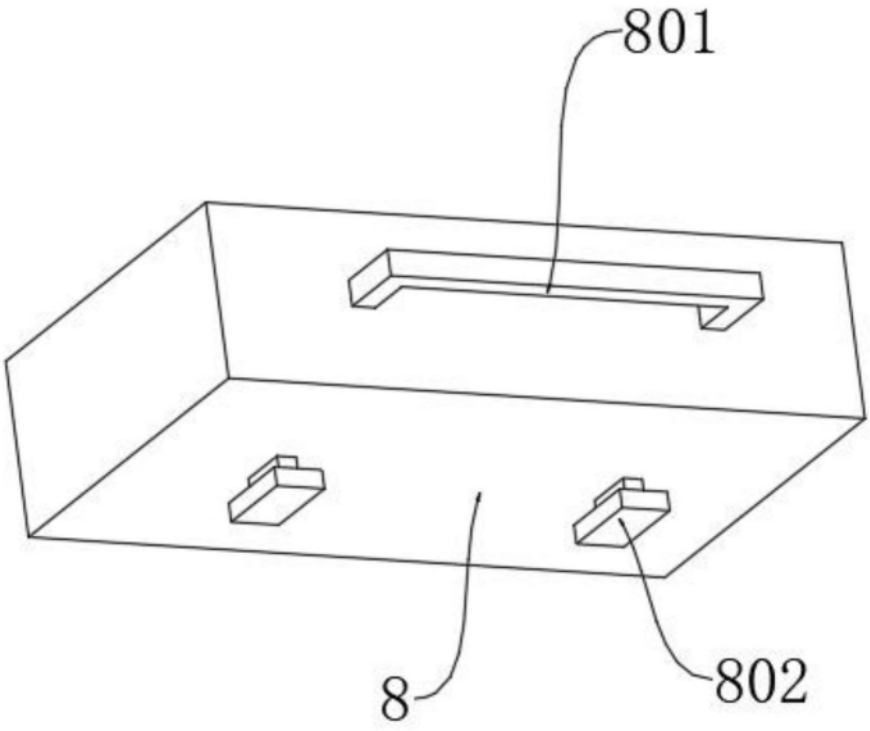

图8