(19)中华人民共和国国家知识产权局

(12)实用新型专利

(10)授权公告号 CN 205750752 U
(45)授权公告日 2016.11.30

(21)申请号 201620394739.X

(22)申请日 2016.05.04

(73)专利权人 深圳市朗得力科技有限公司
地址 518000 广东省深圳市宝安区西乡街道银田工业区B7栋四楼

(72)发明人 曾文庆

(74)专利代理机构 北京律远专利代理事务所（普通合伙）11574
代理人 全成哲

(51)Int.Cl.
G06F 3/041(2006.01)

权利要求书1页 说明书2页 附图2页

(54)实用新型名称

一种液晶手写板

(57)摘要

本实用新型提供了一种液晶手写板，包括底壳、液晶膜、PCB板、面板，底壳中间设有平面板，平面板左端设有可容纳PCB板的空腔，底壳左端面向上隆起，底壳左端面设有可容纳手写笔的空腔，底壳左端面中间设有一凹孔，底壳中间的平面板上方设有液晶膜，平面板左端的可容纳PCB板的空腔内设有PCB板，底壳上方设有面板，液晶膜与所述PCB板信号连接，PCB板与所述面板信号连接，本实用新型的有益效果在于：结构简单，设计巧妙，无需笔墨，不仅是指甲，凡是有硬度的物体均可书写无需电，书写和显示不需要用电，仅擦除瞬间需要微电，无需纸，节约纸张，环保，高对比度高，利用反射光、光线不刺激，字迹清晰，高柔和度高，压力感应强，模拟真实写字体验。

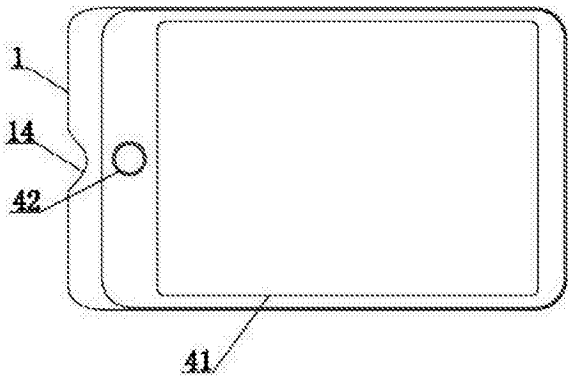

CN 205750752 U

1.一种液晶手写板，其特征在于：包括底壳、液晶膜、PCB板、面板，所述底壳中间设有平面板，所述平面板左端设有可容纳PCB板的空腔，所述底壳左端面向上隆起，所述底壳左端面设有可容纳手写笔的空腔，所述底壳左端面中间设有一凹孔，所述底壳中间的平面板上方设有液晶膜，所述平面板左端的可容纳PCB板的空腔内设有PCB板，所述底壳上方设有面板，所述液晶膜与所述PCB板信号连接，所述PCB板与所述面板信号连接。

2.根据权利要求1所述的液晶手写板，其特征在于：还包括手写笔，所述手写笔位于所述底壳左端面的可容纳手写笔的空腔内。

3.根据权利要求1所述的液晶手写板，其特征在于：所述面板中间设有透明面板，所述透明面板左侧设有按键，所述按键与所述PCB板信号连接。

4.根据权利要求1所述的液晶手写板，其特征在于：所述面板材质为PVC。

5.根据权利要求1所述的液晶手写板，其特征在于：所述底壳为塑料底壳。

一种液晶手写板

【技术领域】

[0001] 本实用新型涉及一种手写板，尤其涉及一种液晶膜手写板。

【背景技术】

[0002] 市面上的手写板结构功能单一，需要硬度的物体均可书写，书写和显示需要用电，高对比度差，字迹度差，高柔和度差，压力感应差，不能模拟真实写字体验。

【实用新型内容】

[0003] 本实用新型的目的在于解决市面上的手写板结构功能单一，需要硬度的物体均可书写，书写和显示需要用电，高对比度差，字迹度差，高柔和度差，压力感应差，不能模拟真实写字体验的不足而提供的一种液晶手写板。

[0004] 本实用新型是通过以下技术方案来实现的：一种液晶手写板，包括底壳、液晶膜、PCB板、面板，所述底壳中间设有平面板，所述平面板左端设有可容纳PCB板的空腔，所述底壳左端面向上隆起，所述底壳左端面设有可容纳手写笔的空腔，所述底壳左端面中间设有一凹孔，所述底壳中间的平面板上方设有液晶膜，所述平面板左端的可容纳PCB板的空腔内设有PCB板，所述底壳上方设有面板，所述液晶膜与所述PCB板信号连接，所述PCB板与所述面板信号连接。

[0005] 进一步地，还包括手写笔，所述手写笔位于所述底壳左端面的可容纳手写笔的空腔内。

[0006] 进一步地，所述面板中间设有透明面板，所述透明面板左侧设有按键，所述按键与所述PCB板信号连接。

[0007] 进一步地，所述面板材质为PVC。

[0008] 进一步地，所述底壳为塑料底壳。

[0009] 本实用新型的有益效果在于：结构简单，设计巧妙，无需笔墨，不仅是指甲，凡是有硬度的物体均可书写无需电，书写和显示不需要用电，仅擦除瞬间需要微电，无需纸，节约纸张，环保，高对比度高，利用反射光、光线不刺激，字迹清晰，高柔和度高，压力感应强，模拟真实写字体验。

【附图说明】

[0010] 图1为本实用新型液晶手写板结构示意图；

[0011] 图2为本实用新型液晶手写板侧面结构示意图；

[0012] 图3为本实用新型液晶手写板爆炸结构示意图；

[0013] 附图标记：1、底壳；11、平面板；12、可容纳PCB板的空腔；13、可容纳手写笔的空腔；14、凹孔；2、液晶膜；3、PCB板；4、面板；41、透明面板；42、按键；5、手写笔。

【具体实施方式】

[0014] 下面结合附图及具体实施方式对本实用新型做进一步描述：

[0015] 如图1、图2、图3所示，一种液晶手写板，包括底壳1、液晶膜2、PCB板3、面板4，所述底壳1中间设有平面板11，所述平面板11左端设有可容纳PCB板的空腔12，所述底壳1左端面向上隆起，所述底壳1左端面设有可容纳手写笔的空腔13，所述底壳1左端面中间设有一凹孔14，所述底壳1中间的平面板11上方设有液晶膜2，所述平面板11左端的可容纳PCB板的空腔12内设有PCB板3，所述底壳1上方设有面板4，所述液晶膜2与所述PCB板3信号连接，所述PCB板3与所述面板4信号连接。

[0016] 优选地，还包括手写笔5，所述手写笔5位于所述底壳1左端面的可容纳手写笔的空腔内13。

[0017] 优选地，所述面板4中间设有透明面板41，所述透明面板41左侧设有按键42，所述按键42与所述PCB板3信号连接。

[0018] 优选地，所述面板4材质为PVC。

[0019] 优选地，所述底壳1为塑料底壳。

[0020] 根据上述说明书的揭示和教导，本实用新型所属领域的技术人员还可以对上述实施方式进行适当的变更和修改。因此，本实用新型并不局限于上面揭示和描述的具体实施方式，对本实用新型的一些修改和变更也应当落入本实用新型的权利要求的保护范围内。此外，尽管本说明书中使用了一些特定的术语，但这些术语只是为了方便说明，并不对本实用新型构成任何限制。

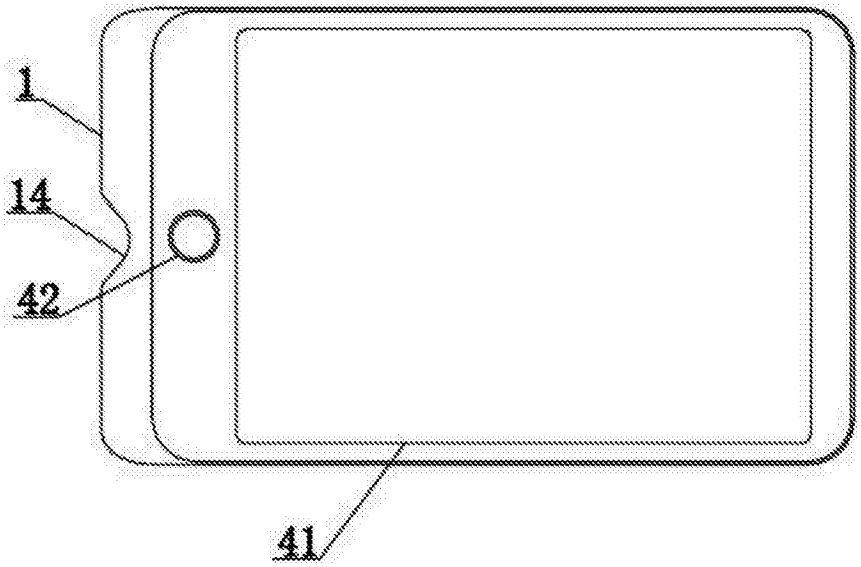

图1

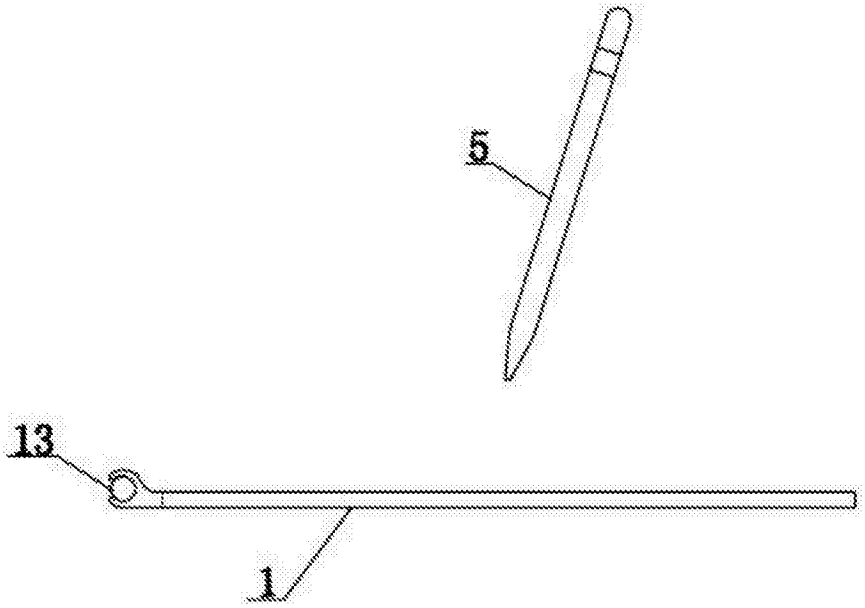

图2

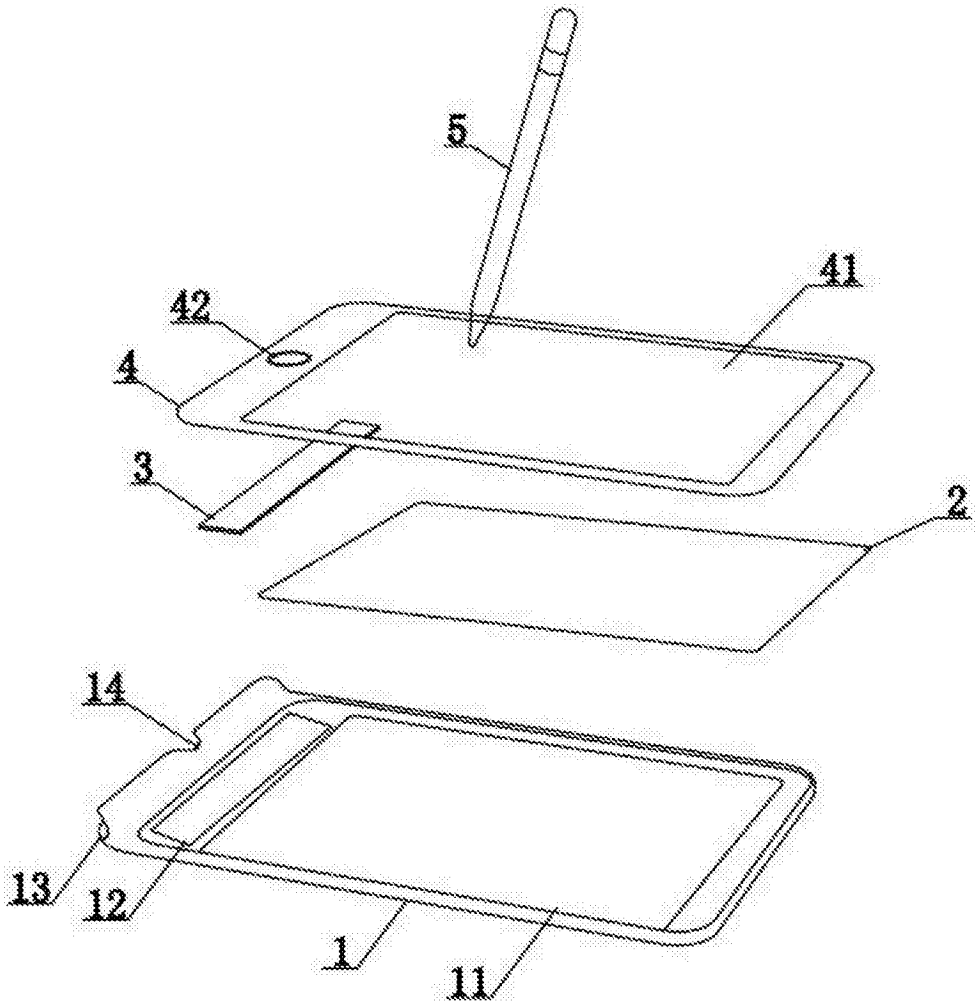

图3