(19)国家知识产权局

(12)实用新型专利

(10)授权公告号 CN 222263287 U
(45)授权公告日 2024.12.27

(21)申请号 202420938189.8

(22)申请日 2024.04.30

(73)专利权人 青岛莱利德电子有限公司
地址 266000 山东省青岛市黄岛区松花江路116号内3号厂房

(72)发明人 宁厚旭 殷华仕

(74)专利代理机构 青岛海誉知识产权代理有限公司 37421
专利代理师 于益

(51)Int.Cl.
H05K 5/02(2006.01)
H05B 47/10(2020.01)

权利要求书1页 说明书3页 附图3页

(54)实用新型名称

一种带有天线的调光电源

(57)摘要

本实用新型涉及调光电源技术领域,公开了一种带有天线的调光电源,包括底部外壳,底部外壳的两侧开设有插槽,插槽的内部开设有隐藏槽,隐藏槽的内部固定连接有伸缩杆,伸缩杆的输出端固定连接有插板,插槽的内部穿插设置有上外壳,上外壳的内部开设有安装槽,安装槽的内部与插板抵接,底部外壳的内部固定连接有散热框,散热框的内部固定连接有连接杆,连接杆的内部固定连接有多个散热扇,本实用新型手动将上外壳插入插槽的内部,之后通过伸缩杆带动插板移动,通过插板移动进入安装槽的内部即可固定上外壳与底部外壳,从而实现了更加便于操作人员将设备拆卸进行维修,节省工作时间。

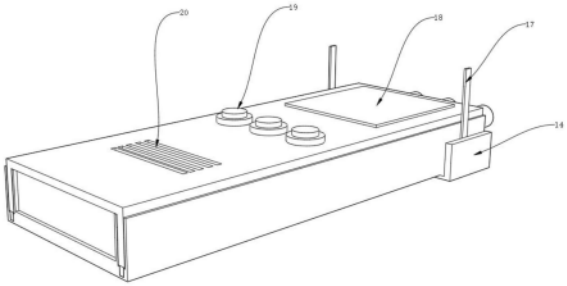

CN 222263287 U

1.一种带有天线的调光电源,其特征在于,包括底部外壳(1),所述底部外壳(1)的两侧开设有插槽(2),所述插槽(2)的内部开设有隐藏槽(3),所述隐藏槽(3)的内部固定连接有伸缩杆(4),所述伸缩杆(4)的输出端固定连接有插板(5),所述插槽(2)的内部穿插设置有上外壳(6),所述上外壳(6)的内部开设有安装槽(7),所述安装槽(7)的内部与插板(5)抵接。

2.根据权利要求1所述的一种带有天线的调光电源,其特征在于,所述底部外壳(1)的内部固定连接有散热框(8),所述散热框(8)的内部固定连接有连接杆(9),所述连接杆(9)的内部固定连接有多个散热扇(10)。

3.根据权利要求1所述的一种带有天线的调光电源,其特征在于,所述底部外壳(1)的内部固定连接有调节机构(11),所述底部外壳(1)的内部固定连接有固定块(12),所述固定块(12)的内部穿插设置有天线本体(13)。

4.根据权利要求1所述的一种带有天线的调光电源,其特征在于,所述底部外壳(1)的下表面固定连接有固定凹块(14),所述固定凹块(14)的内部固定连接有连接轴(15),所述连接轴(15)的外表面转动连接有连接环(16),所述连接环(16)的外表面固定连接有信号接收器(17)。

5.根据权利要求1所述的一种带有天线的调光电源,其特征在于,所述上外壳(6)的上表面固定连接有显示屏(18),所述上外壳(6)的上表面固定连接有调节按钮(19),所述上外壳(6)的上表面开设有散热孔(20)。

6.根据权利要求4所述的一种带有天线的调光电源,其特征在于,所述连接轴(15)的另一端穿插设置在底部外壳(1)的外表面。

一种带有天线的调光电源

技术领域

[0001] 本实用新型涉及调光电源技术领域,特别涉及一种带有天线的调光电源。

背景技术

[0002] 调光电源是改变照明装置中光源的光通量、调节照度水平的一种电气装置,在人们的生活中起到重要作用。

[0003] 中国专利CN212970327U公开了一种带有天线的调光电源、调光电源系统,所述带有天线的调光电源包括调节电源和天线;所述调节电源包括壳体、中控单元和开关单元,所述中控单元和所述开关单元安装在所述壳体内,所述中控单元与所述开关单元电连接,所述外壳的材质为金属;所述天线的一端固定在所述壳体上,所述天线的另一端从所述壳体内伸出。该专利提供的技术方案,具有以下优点:带天线的智能调光电源在工矿灯电源都使用金属外壳装配时,避免了天线设置在金属外壳内对无线信号屏蔽效果,保证了无线控制的有效,但是该专利的结构整体不便于操作人员将设备拆卸进行维修,若遇到故障问题,还需要整体设备更换或者花费更长的时间进行维修工作,不便于人们使用,因此针对以上不足提出了一种带有天线的调光电源。

实用新型内容

[0004] 本实用新型的目的就在于为了解决上述问题而提供一种带有天线的调光电源,通过伸缩杆带动插板移动,通过插板移动进入安装槽的内部即可固定上外壳与底部外壳,解决了背景技术中提到的问题。

[0005] 为了解决上述问题,本实用新型提供了一种技术方案:

[0006] 一种带有天线的调光电源,包括底部外壳,所述底部外壳的两侧开设有插槽,所述插槽的内部开设有隐藏槽,所述隐藏槽的内部固定连接有伸缩杆,所述伸缩杆的输出端固定连接有插板,所述插槽的内部穿插设置有上外壳,所述上外壳的内部开设有安装槽,所述安装槽的内部与插板抵接。

[0007] 作为本实用新型的一种优选方案,所述底部外壳的内部固定连接有散热框,所述散热框的内部固定连接有连接杆,所述连接杆的内部固定连接有多个散热扇。

[0008] 作为本实用新型的一种优选方案,所述底部外壳的内部固定连接有调节机构,所述底部外壳的内部固定连接有固定块,所述固定块的内部穿插设置有天线本体。

[0009] 作为本实用新型的一种优选方案,所述底部外壳的下表面固定连接有固定凹块,所述固定凹块的内部固定连接有连接轴,所述连接轴的外表面转动连接有连接环,所述连接环的外表面固定连接有信号接收器。

[0010] 作为本实用新型的一种优选方案,所述上外壳的上表面固定连接有显示屏,所述上外壳的上表面固定连接有调节按钮,所述上外壳的上表面开设有散热孔。

[0011] 作为本实用新型的一种优选方案,所述连接轴的另一端穿插设置在底部外壳的外表面。

[0012] 本实用新型的有益效果是:手动将上外壳插入插槽的内部,之后通过伸缩杆带动插板移动,通过插板移动进入安装槽的内部即可固定上外壳与底部外壳,从而实现了更加便于操作人员将设备拆卸进行维修,节省工作时间。

附图说明

[0013] 为了易于说明,本实用新型由下述的具体实施及附图作以详细描述。

[0014] 图1是本实用新型整体结构示意图;

[0015] 图2是本实用新型外壳内部结构示意图;

[0016] 图3是本实用新型图2中A处放大图;

[0017] 图4是本实用新型整体内部结构示意图;

[0018] 图5是本实用新型图4中B处放大图。

[0019] 图中:1、底部外壳;2、插槽;3、隐藏槽;4、伸缩杆;5、插板;6、上外壳;7、安装槽;8、散热框;9、连接杆;10、散热扇;11、调节机构;12、固定块;13、天线本体;14、固定凹块;15、连接轴;16、连接环;17、信号接收器;18、显示屏;19、调节按钮;20、散热孔。

具体实施方式

[0020] 下面将结合本实用新型实施例中的附图,对本实用新型实施例中的技术方案进行清楚、完整的描述。

[0021] 实施例

[0022] 请参阅图1-图5,本实用新型提供一种技术方案:一种带有天线的调光电源,包括底部外壳1,底部外壳1的两侧开设有插槽2,插槽2的内部开设有隐藏槽3,通过隐藏槽3固定伸缩杆4,隐藏槽3的内部固定连接有伸缩杆4,通过伸缩杆4带动插板5移动,伸缩杆4的输出端固定连接有插板5,通过插板5移动进入安装槽7的内部即可固定上外壳6与底部外壳1,插槽2的内部穿插设置有上外壳6,上外壳6的内部开设有安装槽7,通过安装槽7固定插板5,安装槽7的内部与插板5对接。

[0023] 进一步的,底部外壳1的内部固定连接有散热框8,通过散热框8固定连接杆9,散热框8的内部固定连接有连接杆9,通过连接杆9固定散热扇10,连接杆9的内部固定连接有多个散热扇10,通过散热扇10对内部吸热即可对内部散热,底部外壳1的内部固定连接有调节机构11,通过调节机构11调节光源,底部外壳1的内部固定连接有固定块12,通过固定块12固定天线本体13,固定块12的内部穿插设置有天线本体13,底部外壳1的下表面固定连接有固定凹块14,通过固定凹块14固定连接轴15,固定凹块14的内部固定连接有连接轴15,通过连接轴15方便连接环16转动,连接轴15的外表面转动连接有连接环16,通过连接环16方便信号接收器17转动,连接环16的外表面固定连接有信号接收器17。

[0024] 进一步的,上外壳6的上表面固定连接有显示屏18,通过显示屏18可以看到内部数据,上外壳6的上表面固定连接有调节按钮19,通过调节按钮19对内部数据调节,上外壳6的上表面开设有散热孔20,通过散热孔20进一步实现散热,连接轴15的另一端穿插设置在底部外壳1的外表面。

[0025] 综上所述:安装时,只需要手动将上外壳6插入插槽2的内部,之后通过伸缩杆4带动插板5移动,通过插板5移动进入安装槽7的内部即可固定上外壳6与底部外壳1,从而实现

了更加便于操作人员将设备拆卸进行维修,节省工作时间,通过隐藏槽3固定伸缩杆4,通过安装槽7固定插板5,通过散热框8固定连接杆9,通过连接杆9固定散热扇10,通过散热扇10对内部吸热即可对内部散热,通过调节机构11调节光源,通过固定块12固定天线本体13,通过固定凹块14固定连接轴15,通过连接轴15方便连接环16转动,通过连接环16方便信号接收器17转动,通过显示屏18可以看到内部数据,通过调节按钮19对内部数据调节,通过散热孔20进一步实现散热。

[0026] 尽管已经示出和描述了本实用新型的实施例,对于本领域的普通技术人员而言,可以理解在不脱离本实用新型的原理和精神的情况下可以对这些实施例进行多种变化、修改、替换和变型,本实用新型的范围由所附权利要求及其等同物限定。

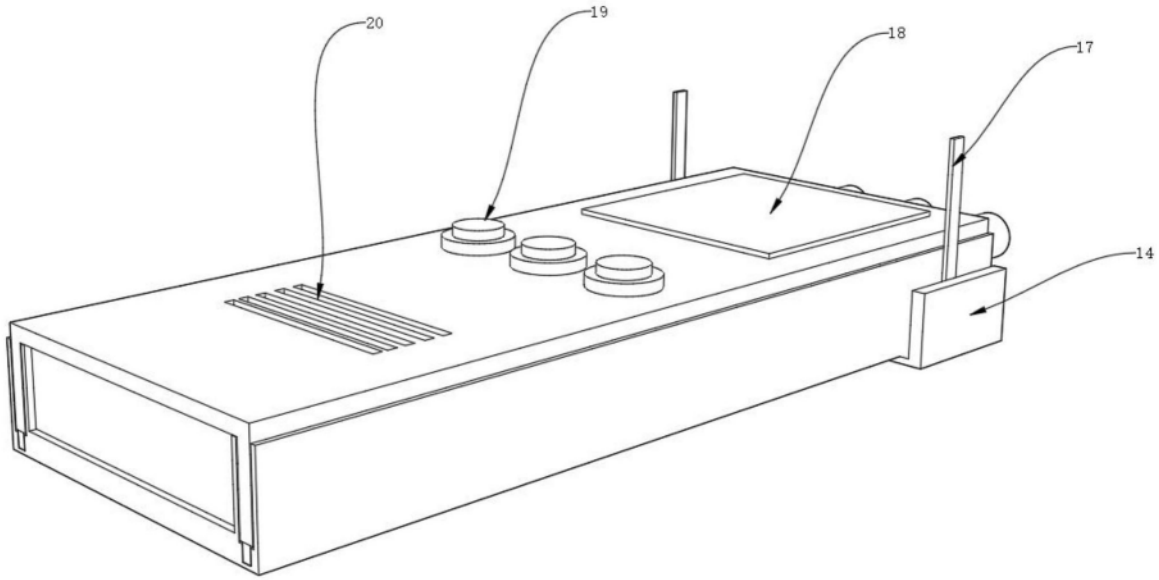

图1

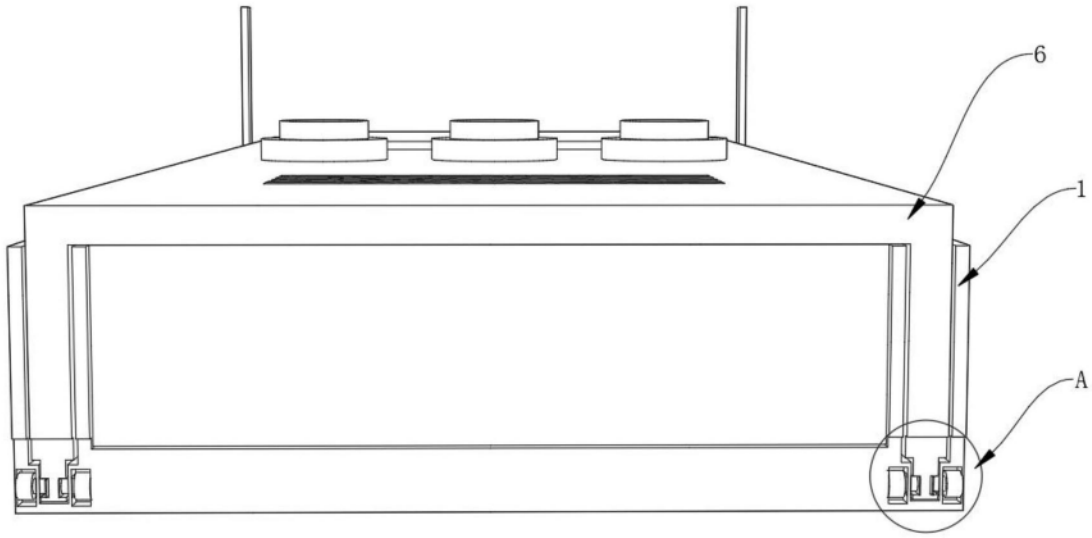

图2

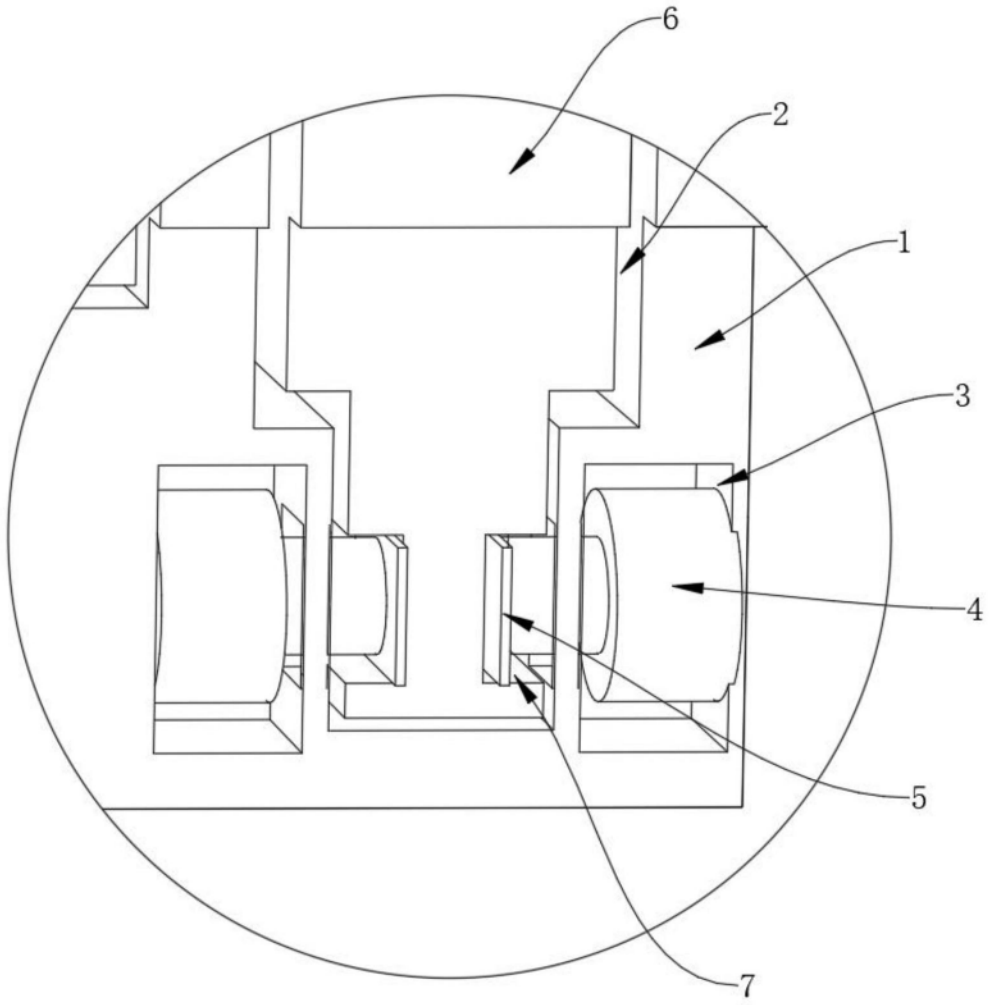

图3

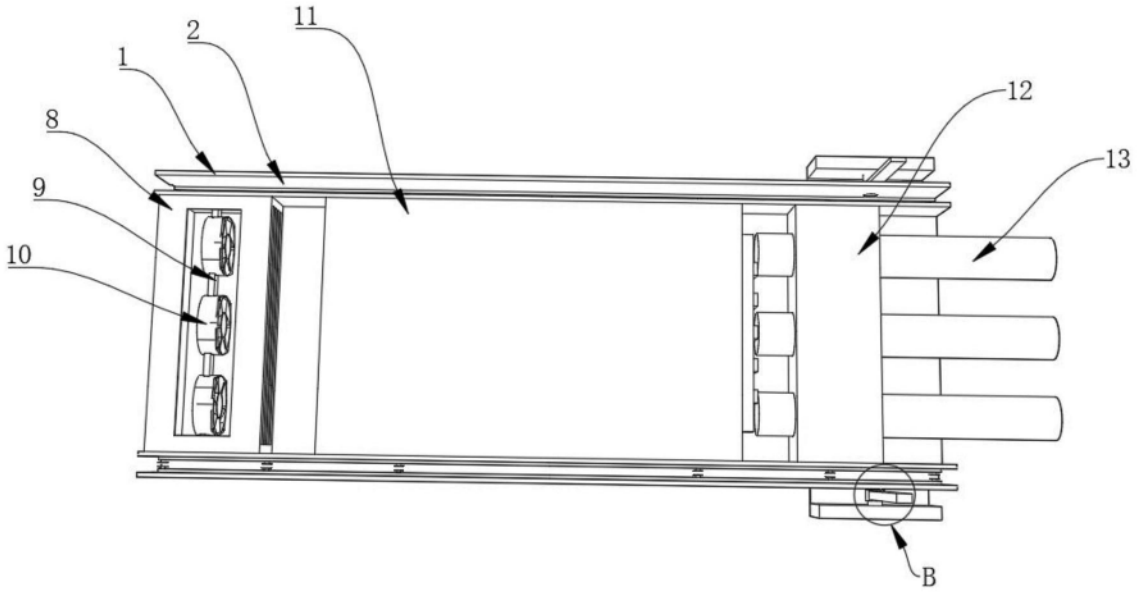

图4

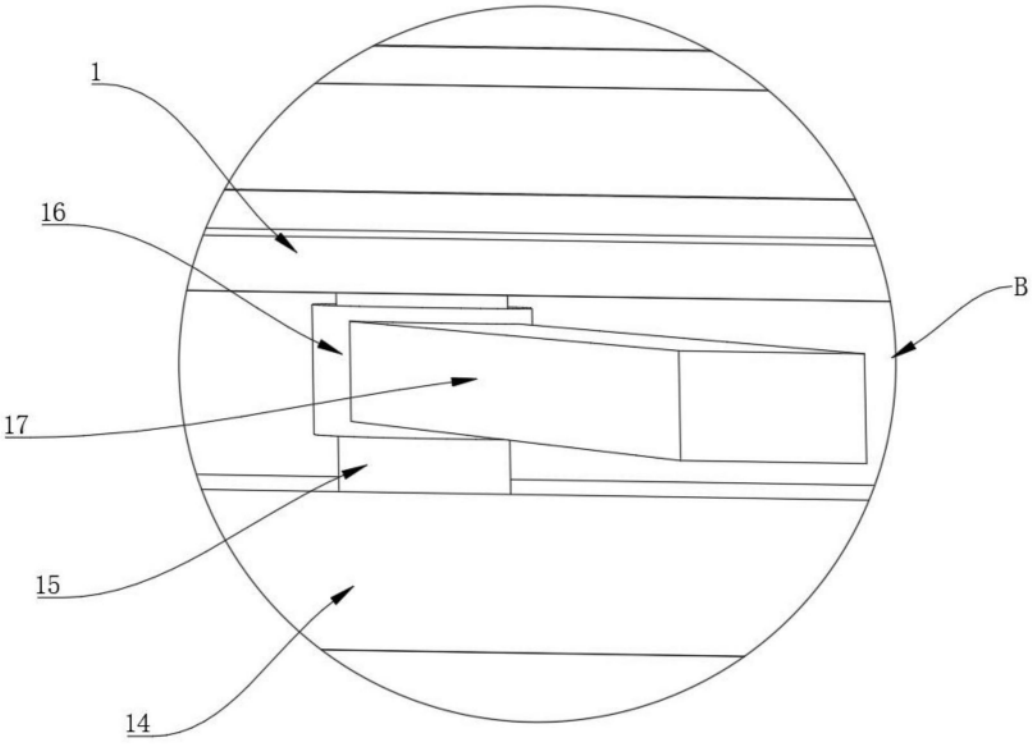

图5