(19)中华人民共和国国家知识产权局

(12)发明专利

(10)授权公告号 CN 108603717 B
(45)授权公告日 2021.01.12

(21)申请号 201780010447.9
(22)申请日 2017.02.13
(65)同一申请的已公布的文献号
申请公布号 CN 108603717 A
(43)申请公布日 2018.09.28
(30)优先权数据
2016-029417 2016.02.19 JP
(85)PCT国际申请进入国家阶段日
2018.08.08
(86)PCT国际申请的申请数据
PCT/JP2017/005045 2017.02.13
(87)PCT国际申请的公布数据
WO2017/141845 JA 2017.08.24

(73)专利权人 松下知识产权经营株式会社
地址 日本大阪府
(72)发明人 福田道雄 渡边匡彦
(74)专利代理机构 北京尚诚知识产权代理有限公司 11322
代理人 龙淳

(51)Int.Cl.
F25D 25/00(2006.01)
F25D 23/02(2006.01)

审查员 顾维维

权利要求书2页 说明书13页 附图9页

(54)发明名称

冷藏库

(57)摘要

冷藏库包括主体(1)、设置在主体(1)的最上部的利用旋转式门进行开闭的冷藏室(3)和设置在冷藏室(3)的下方的至少3个抽拉式的贮藏室(4、5、6)。设置在冷藏室(3)的正下方的第1贮藏室(4)与其下方的第2贮藏室(5)和第3贮藏室(6)同样地,设置在主体(1)的内箱的整个横宽上,且具有设置在主体(1)的整个横宽上的门。第1贮藏室(4)构成为能够将配置在第1贮藏室(4)内的第1抽拉容器(10)利用三层结构的轨道装置(14)向主体(1)外拉出至第1抽拉容器(10)的后端部为止。

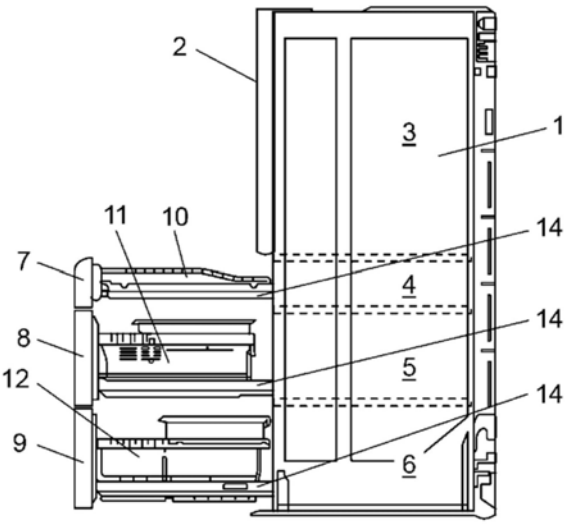

CN 108603717 B

1.一种冷藏库,其特征在于:

包括主体、构成所述主体的内箱和设置于所述主体的多个贮藏室,

所述多个贮藏室包括:配置在所述主体的最上部的、利用旋转式门进行开闭的上部贮藏室;和配置在所述上部贮藏室的下方的多个抽拉式的贮藏室,

所述多个抽拉式的贮藏室分别在前表面设置有门,在内部配置有抽拉容器,

所述多个抽拉式的贮藏室的各门具有与所述主体的左右方向的横宽实质上相同的横宽,

配置在所述多个抽拉式的贮藏室各自的内部的各抽拉容器,具有与所述主体的所述内箱的左右方向的横宽实质上相同的横宽,

所述多个抽拉式的贮藏室构成为利用设置在各自的内部的三段结构的轨道装置,各所述抽拉容器包括它们的后端部在内都能够分别拉出到所述主体外,

所述多个抽拉式的贮藏室包括第1贮藏室、第2贮藏室和第3贮藏室,

所述第1贮藏室配置在所述上部贮藏室的正下方,

所述第1贮藏室在其前表面具有第1门,且在其内部配置有第1抽拉容器,

所述第2贮藏室在其前表面具有第2门,且在其内部配置有第2抽拉容器,

所述第3贮藏室在其前表面具有第3门,且在其内部配置有第3抽拉容器,

所述第1门、所述第2门和所述第3门具有与所述主体的横宽实质上相同的横宽,

所述第1贮藏室、所述第2贮藏室和第3贮藏室具有设置在各自的内部的三段结构的轨道装置,并且构成为利用所述三段结构的轨道装置,所述第1抽拉容器、所述第2抽拉容器和第3抽拉容器包括它们的后端部在内都能够拉出到所述主体外,

所述第1抽拉容器是相比所述第2抽拉容器和所述第3抽拉容器底较浅的容器,

所述第1贮藏室设定成,所述第1抽拉容器能够拉出到所述主体外的尺寸比所述第2贮藏室的所述第2抽拉容器的能够拉出的尺寸和所述第3贮藏室的所述第3抽拉容器的能够拉出的尺寸短。

2.如权利要求1所述的冷藏库,其特征在于:

所述第1抽拉容器中,至少由所述三段结构的轨道装置支承的侧壁具有以随着朝向下部去而向所述第1抽拉容器的内部方向去的方式倾斜的倾斜面,

所述三段结构的轨道装置配置于与所述第1抽拉容器的所述侧壁的下部相对的所述第1贮藏室的内壁。

3.如权利要求1所述的冷藏库,其特征在于:

所述第1贮藏室在与所述第1抽拉容器的侧壁的下部相对的部分的内壁设置有向外方凹陷的凹部,

所述三段结构的轨道装置设置于所述凹部。

4.如权利要求1所述的冷藏库,其特征在于:

所述第1抽拉容器具有将内部左右隔开的分隔壁。

5.如权利要求4所述的冷藏库,其特征在于:

所述分隔壁与所述第1抽拉容器分体地构成,并且构成为能够固定在所述第1抽拉容器内的左右方向上的任意位置。

6.如权利要求1所述的冷藏库,其特征在于:

在所述第1抽拉容器设置有用于贮存冰的贮冰区域，

所述第1抽拉容器构成为所述贮冰区域的后端部能够拉出至所述主体外。

7.如权利要求1所述的冷藏库，其特征在于：

所述第1贮藏室在所述第1抽拉容器内设置有用于贮存冰的贮冰区域和用于冷冻保存食材的冷冻区域。

8.如权利要求4或5所述的冷藏库，其特征在于：

所述第1贮藏室在所述第1抽拉容器利用所述分隔壁形成有用于贮存冰的贮冰区域和用于冷冻保存食材的冷冻区域，

所述第1贮藏室构成为形成于所述第1抽拉容器的所述贮冰区域和所述冷冻区域各自的左右方向的宽度能够通过变更所述分隔壁的设置位置而设定为任意的宽度。

冷藏库

技术领域

[0001] 本发明涉及冷藏库，尤其涉及冷藏库内的贮藏室的构造。

背景技术

[0002] 一般而言，冷藏库具有多个贮藏室，多个贮藏室中的1个作为由旋转式的门进行开闭的贮藏室构成，其余的贮藏室作为通过抽拉进行开闭的抽拉式的贮藏室构成。并且，使多个贮藏室各自的冷却温度域不同，进而称为冷藏室、冷冻室和蔬菜室等进行使用(例如，参照专利文献1)。

[0003] 图14是现有的冷藏库的正面图。图14所示的专利文献1记载的冷藏库100在冷藏库主体101内具有多个贮藏室。最上部的贮藏室作为利用对开式门进行开闭的冷藏室102构成，其下方的各贮藏室分三段而设，分别作为抽拉式的贮藏室构成。并且，抽拉式的各贮藏室从上部，即从冷藏室102正下方其依次由切换室103和位于其侧的制冰室104、位于切换室103和制冰室104的下方的冷冻室105、以及位于其下方的蔬菜室106构成。

[0004] 这种构造的现有的冷藏库100的从使用者的腹部附近位于下方的贮藏室即切换室103和位于其侧的制冰室104、冷冻室105和蔬菜室106成为抽拉式的贮藏室。因此，向这些位于下方的贮藏室取放食材能够通过将构成该贮藏室的抽拉式的容器拉出至冷藏库主体101外进行。

[0005] 但是，关于专利文献1记载的冷藏库100，设置在冷藏室102的下方的抽拉式的贮藏室中的、冷藏室102正下方的贮藏室被分隔成切换室103和制冰室104这两个贮藏室而形成。因此，与比切换室103和制冰室104靠近下方的抽拉式的贮藏室、即冷冻室105和蔬菜室106等相比，切换室103和制冰室104的收纳容积效率低且向冷藏库主体101外拉出的尺寸小，因此，从易用性良好的观点出发尚有改善的余地。

[0006] 即，冷藏室102正下方的贮藏室被划分形成为左右2个贮藏室。这两室(切换室103和制冰室104)之间利用分隔壁隔开，收纳容积减少了与该分隔壁的厚度相应的量。加之，在划分为左右两室的切换室103和制冰室104各自的左右两侧壁面设置有拉出用的轨道装置。即，在冷藏室102正下方的贮藏室需要在切换室103和制冰室104分别设置一组、合计设置两组轨道装置。因此，关于冷藏室102正下方的贮藏室，切换室103和制冰室104各自的容积会减少与设置轨道装置相应的量，收纳容积进一步减少。

[0007] 此外，设置于冷藏室102正下方的抽拉式的切换室103和制冰室104构成为划分形成为左右两室，在各自的两侧壁面设置有轨道装置，以致收纳容积减少，因此，需要将轨道装置其自身所占的容积尽可能设为较小。因此，作为轨道装置，虽然容器拉出的尺寸可取大，但与容器的拉出尺寸较短的现有的两层结构的轨道装置相比，所需设置空间变大的三段结构的轨道装置依然无法得到采用。终究只能使用容器的拉出尺寸短的二层结构的轨道装置，容器向冷藏库主体101外拉出的尺寸变小。

[0008] 因此，冷藏室102正下方的划分形成为左右两室的抽拉式的切换室103和制冰室104存在难以取放收纳在切换室103和制冰室104的进深部分的食材的课题。尤其是，制冰室

104侧的食材、即冰在位于进深部分的冰结冰成块的情况下等，难以将该冰取出。

[0009] 加之，近来，在家中举行聚会等的情况增加，可预想到有需要大量的冰的情况，但制冰室104与其侧的切换室103作为各自独立的贮藏室构成，被完全隔开。因此，制冰室104无法迎合预先贮存大量的冰的需求而灵机应变地增大其容积，此点也造成使用不便。

[0010] 而且，设置在冷藏室102正下方的抽拉式的切换室103和制冰室104划分形成为左右两室，因此，门也设置为分为左右两扇。即在切换室103和制冰室104所处的冷藏库主体的上下方向的大致中央部分，存在在切换室103的门与制冰室104的门的边界部分产生的线(冷藏库前表面的上下方向出现的垂直线)，外观的设计性变差。此外，与此同时，切换室103和制冰室104无法给人以像位于它们下方的冷冻室105的门和蔬菜室106的门所具有的那样的宽幅感。

[0011] 进一步，就外观设计方面的观点而言，切换室103和制冰室104可以以如下方式设置切换室103的门和制冰室104的门：使在分为左右两扇而设的、切换室103的门和制冰室104的门的边界部分产生的垂直线与位于切换室103的门和制冰室104的门的上方的冷藏室102的对开式门的左右门的对合线一致，进而与其成为一条直线状。像这样形成切换室103的门和制冰室104的门的冷藏库，在由占冷藏库主体101的上下方向的一半以上的面积的冷藏室102的前表面和设置在冷藏室102正下方的抽拉式的贮藏室的前表面合起来的前表面部分，存在在上下方向上较长的直线。因此，会存在如下情况，即冷藏库纵长的印象较强，冷藏库整体的印象呈现出虽为大容量但外观却给人以毫无简洁清爽感和宽幅感的紧凑的印象。

[0012] 而且，为了使在分为左右两扇而设的切换室103的门和制冰室104的门的边界部分产生的垂直线与冷藏室102的对开式门的左右门的对合线一致，左右两扇门的分割比率(占冷藏库主体的左右方向的宽度的比例)，换言之，切换室103和制冰室104的左右两室的大小要由冷藏室102的对开式门的左右门的分割比率而决定。因此，也存在无法任意地设定切换室103和制冰室104的容积的课题。

[0013] 现有技术文献

[0014] 专利文献

[0015] 专利文献1：日本特开2012-57882号公报

发明内容

[0016] 本发明是鉴于这样的课题完成的，提供一种有效利用冷藏库主体所具有的原本的容积、大容量且易用性良好的冷藏库。

[0017] 具体而言，根据本发明的实施方式的一例的冷藏库包括主体、构成主体的内箱和设置于主体的多个贮藏室。多个贮藏室包括：配置在主体的最上部的、利用旋转式门进行开闭的上部贮藏室；和配置在上部贮藏室的下方的多个抽拉式的贮藏室。多个抽拉式的贮藏室分别在前表面设置有门，在内部配置有抽拉容器。多个抽拉式的贮藏室的各门具有与主体的横宽实质上相同的横宽(从正面观察冷藏库时的左右方向的宽度)。此外，配置在多个抽拉式的贮藏室的内部的各抽拉容器具有与主体的内箱的横宽实质上相同的横宽。进一步，多个抽拉式的贮藏室构成为利用设置在各自的内部的三段结构的轨道装置，各抽拉容器包括它们的后端部在内都能够分别拉出到主体外。

[0018] 根据这样的结构，设置在上部贮藏室的正下方的多个抽拉式的贮藏室各自成为具有与主体的内箱的横宽实质上相同的横宽的一间贮藏室。由此，不需要现有的冷藏库中可见的、设置在左右2个贮藏室间的分隔壁。因此，多个抽拉式的贮藏室分别与左右2个贮藏室之间不设置分隔壁相应地，能够使容积较大地形成。而且，多个抽拉式的贮藏室各自作为一间贮藏室构成，因此，在各多个抽拉式的贮藏室中，将配置在多个抽拉式的贮藏室各自的内部的各抽拉容器拉出的轨道装置仅设置左右一组即可。由此，能够减少各抽拉式的贮藏室内轨道装置所占的空间。

[0019] 进一步，根据上述结构，能够抵消因使用三段结构的轨道装置而使轨道设置空间增大的量。由此，即使在将各抽拉容器拉出的轨道装置不是采用现有的二层结构的轨道装置而是使用三段结构的轨道装置的情况下，也能够增大抽拉式的贮藏室的容积。根据这样的结构，能够提供有效利用主体所具有的原本的左右方向的宽度的、具有大容量的贮藏室的冷藏库。

[0020] 此外，根据本发明的实施方式的一例的冷藏库，多个抽拉贮藏室具有第1贮藏室、第2贮藏室和第3贮藏室，第1贮藏室可以配置在上部贮藏室的正下方。该情况下，第1贮藏室在其前表面具有第1门，并且在其内部配置有第1抽拉容器。此外，第2贮藏室在其前表面具有第2门，并且在其内部配置有第2抽拉容器。此外，第3贮藏室在其前表面具有第3门，并且在其内部配置有第3抽拉容器。并且，第1门、第2门和第3门可以构成为具有与主体的横宽实质上相同的横宽(从正面观察冷藏库时的左右方向的宽度。下同)。此外，第1抽拉容器、第2抽拉容器和第3抽拉容器可以构成为具有与主体的内箱的横宽实质上相同的横宽。进一步，第1贮藏室、第2贮藏室和第3贮藏室具有设置在各自的内部的三段结构的轨道装置，并且构成为利用三段结构的轨道装置，第1抽拉容器、第2抽拉容器和第3抽拉容器包括它们的后端部在内都能够拉出到主体外。

[0021] 根据这样的结构，配置在上部贮藏室的正下方的第1贮藏室作为一间贮藏室构成，因此，将配置在第1贮藏室内的第1抽拉容器拉出的轨道装置在第1贮藏室内仅设置左右一组即可。由此，在现有的具有被分为左右两室的抽拉式的贮藏室的冷藏库中，轨道装置设置有左右两组，但在根据实施本发明的一例的冷藏库中，能够减少轨道装置在第1贮藏室内所占的空间。此外，利用通过减少轨道装置的设置空间而得的空间，能够对将第1抽拉容器拉出的轨道装置使用三段结构的轨道装置。由此，能够将第1抽拉容器的后端部为止拉出至主体外。根据这样的结构，向第1贮藏室取放食材能够与向配置在第1贮藏室更下方的其他抽拉式贮藏室(第2贮藏室和第3贮藏室)取放食材同样地，变得容易，成为易用性良好的冷藏库。

[0022] 进一步，第1贮藏室的第1门由设置为跨主体的左右方向的整体横宽的一扇门构成，因此，能够设为在第1贮藏室的第1门的前表面不会出现垂直方向的线的、具有简洁清爽的外观的冷藏库。与此同时，在冷藏库的前表面出现的垂直线仅存在于上部贮藏室的部分，因此能够缓和看起来纵长的印象，能够给人以与大容量相符的宽幅的印象。

[0023] 此外，根据本发明的实施方式的一例的冷藏库构成为第1贮藏室的第1门与配置在其下方的第2贮藏室的第2门和第3贮藏室的第3门同样地，由设置为跨主体的左右方向的整个横宽的一扇门构成。根据这样的结构，在冷藏库的前表面中第1门～第3门的前表面的合计面积所占的比例大于上部贮藏室的对开式门的前表面所占的面积，因此横宽较宽的印象

更强，能够给人以与大容量的冷藏库相符合的宽幅的印象。

[0024] 此外，根据本发明的实施方式的一例的冷藏库也可以构成为第1贮藏室构成为第1抽拉容器能够拉出到主体外的尺寸与第2贮藏室的第2抽拉容器的能够拉出的尺寸和第3贮藏室的第3抽拉容器的能够拉出的尺寸实质上为相同尺寸。

[0025] 根据这样的结构，能够消除因第1贮藏室的第1抽拉容器的拉出的尺寸与配置在其下方的第2贮藏室的第2抽拉容器的拉出尺寸和第3贮藏室的第3抽拉容器的拉出的尺寸不同而产生的不协调感。与此同时，从第1贮藏室拉出的第1抽拉容器的第1门的前表面成为具有与位于其下方的第2贮藏室的第2抽拉容器的第2门的前表面和第3的贮藏室的第3抽拉容器的第3门的前表面实质上同样的外观的面。由此，能够提高在关闭第1贮藏室、第2贮藏室和第3贮藏室的状态下的冷藏库的外观设计性。此外，在将第1抽拉容器、第2抽拉容器和第3抽拉容器全部拉出进行展示等时美观。

[0026] 此外，根据本发明的实施方式的一例的冷藏库也可以设定成，第1抽拉容器能够拉出到主体外的尺寸比第2贮藏室的第2抽拉容器的能够拉出的尺寸和第3贮藏室的第3抽拉容器的能够拉出的尺寸短。

[0027] 根据这样的结构，即使在使用较浅的容器作为第1贮藏室的第1抽拉容器的情况下，也能够降低因第1抽拉容器较浅而产生的容器拉出时看起来的不稳定感。此外，第1贮藏室在冷藏库的上下方向上位于中层，因此，在查看第1贮藏室的内部时使用者的视线倾斜，因此，能够看到第1抽拉容器的进深处。因而，即使第1贮藏室的第1抽拉容器向主体外拉出的尺寸变短，也不会有损易用性。

[0028] 此外，根据本发明的实施方式的一例的冷藏库也可以第1抽拉容器中，至少由三段结构的轨道装置支承的侧壁具有以随着朝向下部去而向第1抽拉容器的内部方向去的方式倾斜的倾斜面。此外，根据本发明的实施方式的一例的冷藏库，三段结构的轨道装置也可以配置在与第1抽拉容器的侧壁的下部相对的第1贮藏室的内壁。

[0029] 根据这样的结构，三段结构的轨道装置成为其一部分收纳在形成于第1抽拉容器的倾斜的侧壁与第1贮藏室的内壁面之间的空间的形态。由此，通过使用三段结构的轨道装置，相比二层结构的轨道装置的设置空间变大的量能够由具有向第1抽拉容器的内部方向倾斜的倾斜面的、形成在第1抽拉容器的侧壁与第1贮藏室的内壁面之间的空间抵消。因此，能够抑制因使用三段结构的轨道装置而造成的第1贮藏室的容积的减少，并且利用三段结构的轨道装置能够增大第1贮藏室的抽拉容器的拉出的尺寸，提高易用性。

[0030] 此外，根据本发明的实施方式的一例的冷藏库也可以在第1贮藏室的与第1抽拉容器的侧壁的下部相对的部分的内壁设置有向外方凹陷的凹部，在凹部设置三段结构的轨道装置。根据这样的结构，成为三段结构的轨道装置的一部分收纳在凹部的形态。由此，通过使用三段结构的轨道装置，与现有的二层结构的轨道装置相比轨道装置设置空间变大的量可通过将三段结构的轨道装置收纳在凹部抵消。由此，能够抑制因使用三段结构的轨道装置而造成的容积的减少，并且增大将第1贮藏室的第1抽拉容器拉出的尺寸，提高冷藏库的易用性。

[0031] 此外，通过结合上文所述的冷藏库形成为具有第1抽拉容器的由三段结构的轨道装置支承一侧的侧壁随着朝向下部去而向第1抽拉容器的内部方向倾斜的倾斜面的结构、和在第1贮藏室的内壁设置向外方凹陷的凹部并在凹部设置三段结构的轨道装置的结构，

能够有效地抑制因设置三段结构的轨道装置而造成的第1贮藏室的容积的减少。即，通过使如下所述的两个效果相结合，能够使第1贮藏室的容积更大：由将三段结构的轨道装置的一部分收纳在具有朝向第1抽拉容器的内部方向倾斜的倾斜面的、形成于第1抽拉容器的侧壁与第1贮藏室的内壁面之间的空间而产生的抵消三段结构的轨道装置设置空间的增加量的效果；和由将三段结构的轨道装置收纳在凹部而产生的抵消三段结构的轨道装置设置空间的增加量的效果。

[0032] 此外，根据本发明的实施方式的一例的冷藏库，第1抽拉容器也可以具有将其内部左右隔开的分隔壁。根据这样的结构，能够将第1抽拉容器的左右任一方用作贮冰区域，而将另一方用作冷冻区域。此外，根据这样的结构，能够提供即使第1贮藏室的第1门作为跨主体的整个横宽的一扇门形成，也与现有的划分形成为左右2个贮藏室(制冰室和切换室)的冷藏库具有同样的功能的冷藏库。

[0033] 此外，根据本发明的实施方式的一例的冷藏库不会受由于对开式的左右两扇门而在冷藏库前表面产生的分割线(在冷藏库的前表面在上下方向出现的垂直线)限制，而能够任意地设定第1贮藏室的第1抽拉容器内的分隔壁的位置。即，不需要使对开式门的左右门的对合线与设置在上部贮藏室的正下方的左右两室的抽拉式的贮藏室的各门的边界线一致，而能够任意地设定第1贮藏室的第1抽拉容器内的分隔壁的位置。由此，通过任意地设定第1抽拉容器内的分隔壁的设置位置，能够增大贮冰区域的容积而贮存大量的冰，且能够增大冷冻区域的容积而冷冻大量的食材，能够成为易用性良好的冷藏库。

[0034] 此外，根据本发明的实施方式的一例的冷藏库，第1贮藏室的第1抽拉容器内的分隔壁也可以构成为与第1抽拉容器分体。此外，根据本发明的实施方式的一例的冷藏库也可以构成为分隔壁能够固定在第1抽拉容器内的左右方向上的任意位置。根据这样的结构，通过使分隔壁在第1抽拉容器内左右移动而固定在任意的位置，能够在需要较多冰时扩大贮冰区域而收纳较多的冰，在不需要较多的冰时使贮冰区域变窄以扩大冷冻区域而在冷冻区域收纳较多的食材等，而进行区分使用，能够成为易用性更好的冷藏库。

[0035] 此外，根据本发明的实施方式的一例的冷藏库也可以构成为在第1抽拉容器设置有用于贮存冰的贮冰区域，第1抽拉容器构成为贮冰区域的后端部能够拉出至主体外。根据这样的结构，能够成为可有效利用主体所具有的原本的容积、大容量且易用性良好的冷藏库。与此同时，根据这样的结构，即使是具有若暂时不取出而保持积存状态则会凝固而难以取出的特性的冰，因为设置有贮冰区域的第1抽拉容器的后端部可拉出至主体外，所以贮冰区域的进深处的冰也能够容易地取出。由此，能够进一步提高作为冷藏库的易用性。

[0036] 此外，根据本发明的实施方式的一例的冷藏库也可以在第1贮藏室的第1抽拉容器内设置有用于贮存冰的贮冰区域和用于冷冻保存食材的冷冻区域。根据这样的结构，即使第1贮藏室的第1门作为跨主体的整个横宽的一扇门形成，也能够提供与现有的划分形成有左右2个贮藏室(制冰室和切换室)的冷藏库具有相同的功能的冷藏库，即具有与现有的制冰室同样地贮存冰的贮冰区域和与现有的切换室同样地冷冻保存食材的冷冻区域的冷藏库。此外，根据这样的结构，第1贮藏室的第1门由一扇门形成，将第1门左右分割的垂直线不会出现在第1门上，因此，能够不受下述设计上的限制地设置贮冰区域和冷冻区域，即不需配合由配置在第1贮藏室的上方的上部贮藏室的对开式的左右2个门产生的分割线(在冷藏库的前表面在上下方向上出现的垂直线)而设定划分制冰室和切换室这2个贮藏室的位置

等。由此，能够高效发挥主体所具有的原本的容积且有效利用实现大容量化的第1贮藏室的容积，并且保持作为冷藏库的良好的易用性并使外观设计性提高。

[0037] 此外，根据本发明的实施方式的一例的冷藏库，第1贮藏室在第1抽拉容器利用分隔壁形成有用于贮存冰的贮冰区域和用于冷冻保存食材的冷冻区域，第1贮藏室构成为形成于第1抽拉容器的贮冰区域和冷冻区域各自的左右方向的宽度能够通过变更分隔壁的设置位置而设定为任意的宽度。根据这样的结构，在1个贮藏室中，能够根据使用者的需求而容易地设置贮冰区域和冷冻区域，能够进一步提高便利性，并能够使作为冷藏库的易用性飞跃式提升。

[0038] 另外，在本发明中，作为第1贮藏室的结构特征所示例的各特征部分也能够适用于第2贮藏室和第3贮藏室。

附图说明

[0039] 图1是本发明的实施方式1的冷藏库的外观立体图。

[0040] 图2是本发明的实施方式1的冷藏库的抽拉容器被拉出时的外观立体图。

[0041] 图3是从侧方观察本发明的实施方式1的冷藏库的抽拉容器被拉出时的图。

[0042] 图4是本发明的实施方式1的冷藏库的抽拉容器被拉出时的俯视图。

[0043] 图5是表示本发明的实施方式1的冷藏库的第1贮藏室部分的构造的立体图。

[0044] 图6是表示本发明的实施方式1的冷藏库的第1贮藏室部分的构造的分解立体图。

[0045] 图7是表示本发明的实施方式1的冷藏库的第1贮藏室部分的构造的概略图。

[0046] 图8是表示本发明的实施方式1的冷藏库的第1贮藏室的三段结构的轨道装置部分的概略图。

[0047] 图9是表示本发明的实施方式1的冷藏库的第1贮藏室的抽拉容器和三段结构的轨道装置的立体图。

[0048] 图10A是本发明的实施方式1的设于冷藏库的第1贮藏室的三段结构的轨道装置的缩回时的立体图。

[0049] 图10B是本发明的实施方式1的冷藏库的三段结构的轨道装置的伸长时的立体图。

[0050] 图11A是从上方观察本发明的实施方式1的冷藏库的第1贮藏室的抽拉容器的立体图。

[0051] 图11B是从下方观察本发明的实施方式1的冷藏库的抽拉容器的立体图。

[0052] 图12A是表示本发明的实施方式1的冷藏库的第1贮藏室的抽拉容器的俯视图。

[0053] 图12B是从侧方观察本发明的实施方式1的冷藏库的抽拉容器的图。

[0054] 图13是从侧方观察本发明的实施方式2的冷藏库的抽拉容器被拉出时的图。

[0055] 图14是从正面观察现有的冷藏库的图。

具体实施方式

[0056] 以下，使用附图对本发明的实施方式的例子进行详细地说明。另外，并非利用以下的实施方式对本发明进行限定。

[0057] (实施方式1)

[0058] 图1是本发明的实施方式1的冷藏库的外观立体图。图2是本发明的实施方式1的冷

藏库的抽拉容器被拉出时的外观立体图，图3是从侧方观察本发明的实施方式1的冷藏库的抽拉容器被拉出时的图。图4是本发明的实施方式1的冷藏库的抽拉容器被拉出时的俯视图，图5是表示本发明的实施方式1的冷藏库的第1贮藏室部分的构造的立体图。

[0059] 此外，图6是表示本发明的实施方式1的冷藏库的第1贮藏室部分的构造的分解立体图，图7是表示本发明的实施方式1的冷藏库的第1贮藏室部分的构造的概略图。图8是表示本发明的实施方式1的冷藏库的第1贮藏室的三段结构的轨道装置部分的概略图，图9是表示本发明的实施方式1的冷藏库的第1贮藏室的抽拉容器和三段结构的轨道装置的立体图。

[0060] 此外，图10A是表示本发明的实施方式1的设置于冷藏库的第1贮藏室的三段结构的轨道装置的缩回时的立体图，图10B是表示本发明的实施方式1的三段结构的轨道装置的伸长时的立体图。图11A是表示从上方观察本发明的实施方式1的冷藏库的第1贮藏室的抽拉容器的立体图，图11B是从下方观察本发明的实施方式1的抽拉容器的立体图。图12A是表示本发明的实施方式1的冷藏库的第1贮藏室的抽拉容器的俯视图，图12B是从侧方观察本发明的实施方式1的抽拉容器的图。

[0061] 在图1～图12A和图12B中，本实施方式的冷藏库50具有填充有发泡隔热材料而构成的主体1，在主体1内划分形成有多个贮藏室。

[0062] 在主体1内划分形成的多个贮藏室由设置于主体1的最上部的上部贮藏室3和多个抽拉式的贮藏室4、5、6(以下有时也称为“抽拉贮藏室4、5、6”)构成。上部贮藏室3利于设置于其前表面的对开式门2进行开闭，被称为冷藏室而进行使用。

[0063] 此外，在本实施方式中，设置在上部贮藏室3的下方的多个抽拉贮藏室4、5、6具有配置在上部贮藏室3的正下方的第1抽拉贮藏室4(第1贮藏室)、配置在其下方的第2抽拉贮藏室5(第2贮藏室)、和配置在其更下方的第3抽拉贮藏室6(第3贮藏室)。

[0064] 并且，第1抽拉贮藏室4、第2抽拉贮藏室5和第3抽拉贮藏室6分别具有闭塞前表面开口的第1抽拉门7(第1门)、第2抽拉门8(第2门)和第3抽拉门9(第3门)。此外，在第1抽拉贮藏室4、第2抽拉贮藏室5和第3抽拉贮藏室6各自的内部设置有轨道装置14。

[0065] 各轨道装置14将第1抽拉门7、第2抽拉门8和第3抽拉门9分别与主体1连结。此外，第1抽拉贮藏室4、第2抽拉贮藏室5和第3抽拉贮藏室6构成为利用各轨道装置14，第1抽拉容器10、第2抽拉容器11和第3抽拉容器12各自能够前后地移动。

[0066] 在本实施方式中，多个抽拉贮藏室中的第2抽拉贮藏室5称为冷冻室而进行使用，第3抽拉贮藏室6称为蔬菜室而进行使用。第2抽拉贮藏室5和第3抽拉贮藏室6分别与现有的冷藏库相同，不会被划分为左右两室而作为具有一间的贮藏室构成。此外，第2抽拉贮藏室5和第3抽拉贮藏室6分别设置为跨构成主体1的内箱15的整个横宽。即，第2抽拉贮藏室5和第3抽拉贮藏室6各自的左右两侧和背面侧的内壁由主体1的内箱15的一部分构成。

[0067] 此外，配置在上部贮藏室3的正下方的第1抽拉贮藏室4与第2抽拉贮藏室5和第3抽拉贮藏室6同样地，成为设置为跨主体1的内箱15的整个横宽的贮藏室，作为兼具贮存冰的贮冰区域和冷冻保存食品的冷冻区域的复合室构成。并且，关于第1抽拉贮藏室4，第1抽拉门7也与第2抽拉贮藏室5的第2抽拉门8和第3抽拉贮藏室6的第3抽拉门9同样地，由一扇门构成。此外，随着第1抽拉门7一同拉出的第1抽拉容器10也与第2抽拉贮藏室5的第2抽拉容器11和第3抽拉贮藏室6的第3抽拉容器12同样地，由1个容器构成。

[0068] 以下，使用图5～图12A和图12B对第1抽拉贮藏室4的结构进行详细地说明。

[0069] 第1抽拉贮藏室4跨主体1的整个横宽作为1个贮藏室形成。具体而言，如图5和图6所示，第1抽拉贮藏室4由构成主体1的内箱15的一部分构成第1抽拉贮藏室4的内壁。内箱15在冷藏库50的前表面侧具有开口。内箱15的开口利用分隔梁16被分隔为第1抽拉贮藏室4侧的开口和配置在第1抽拉贮藏室4的下方的第2抽拉贮藏室5侧的开口。

[0070] 配置在第1抽拉贮藏室4内的第1抽拉容器10通过树脂成型而形成。第1抽拉贮藏室4的第1抽拉容器10形成为比第2抽拉贮藏室5的第2抽拉容器11和第3抽拉贮藏室6的第3抽拉容器12的任一者都要浅。此外，如图11A～图12B所示，第1抽拉贮藏室4的第1抽拉容器10的内部利用分隔壁17被分隔为贮冰区域18和冷冻区域19。分隔壁17也可以与第1抽拉容器10一体成型。

[0071] 此外，在与第1抽拉贮藏室4的贮冰区域18相对的顶部部分设置有制冰装置(未图示)。

[0072] 第1抽拉贮藏室4的轨道装置14与位于第1抽拉贮藏室4的下方的第2抽拉贮藏室5和第3抽拉贮藏室6所使用的轨道装置14同样地，使用三段结构的轨道装置(以下，有时也称为三段轨道装置14)。并且，第1抽拉贮藏室4的第1抽拉容器10也与第2抽拉贮藏室5的第2抽拉容器11和第3抽拉贮藏室6的第3抽拉容器12同样地，构成为能够至第1抽拉容器10的后端部为止拉出到主体1外。另外，所谓主体1外是指比主体1的前端面靠近前方，但也可以构成为能够拉出至比对开式门和抽拉门的前端面靠近前方。

[0073] 在此，对三段轨道装置14的构造进行简单地说明。

[0074] 如图10A和图10B所示，三段轨道装置14由三段重叠的3个轨道，即固定轨道21、中间轨道22和容器支承轨道23构成。三段轨道装置14构成为中间轨道22能够相对于固定轨道21移动，且容器支承轨道23能够相对于中间轨道22移动。

[0075] 并且，如图8所示，三段轨道装置14以在固定轨道21预先组装好成为移动轨道的中间轨道22和容器支承轨道23的状态，固定在内箱15的壁部。即，三段轨道装置14的设置于固定轨道21的轨道安装部24以螺钉止动固定在内箱15壁。

[0076] 此外，三段轨道装置14的容器支承轨道23与固定在第1抽拉贮藏室4的第1抽拉门7内表面的容器框25以螺钉止动固定。

[0077] 由此，第1抽拉贮藏室4的第1抽拉门7能够相对于主体1被拉出或被推回。此外，载置于第1抽拉门7的容器框25的第1抽拉容器10能够与第1抽拉门7一同沿着三段轨道装置14的伸缩轨道相对于主体1被拉出或推回。

[0078] 并且，第1抽拉容器10的轨道装置14由固定轨道21、中间轨道22和容器支承轨道23的三段结构构成，因此，如上所述，第1抽拉容器10能够至第1抽拉容器10的后端部为止拉出到主体1外。

[0079] 另外，三段轨道装置14构成为在固定轨道21支承中间轨道22的部分和中间轨道22支承容器支承轨道23的部分设置有多个轴承(未图示)，使中间轨道22和容器支承轨道23的伸缩动作得以圆滑地进行。

[0080] 此外，容器框25其前端安装片25a以螺钉止动固定在第1抽拉门7的内表面。在容器框25的上端载置有第1抽拉容器10的上部开口端凸缘10a，上部开口端凸缘10a嵌合于容器框25的卡合部(未图示)，进而使第1抽拉容器10得以支承。根据这样的结构，若将第1抽拉容

器10向上方抬起则能够将其从容器框25卸下。

[0081] 此外，如图8所示，第1抽拉容器10的侧壁中的至少由三段轨道装置14支承一侧(在本实施方式中为第1抽拉容器10的左右两侧)的侧壁10b具有下部缩窄的倾斜状的倾斜面。具体而言，由三段轨道装置14支承一侧的侧壁10b以如下方式倾斜地形成：第1抽拉容器10具有如底面的面积小于上部的开口的面积般的下部缩窄的形状。更具体而言，通过设置为由三段轨道装置14支承一侧的侧壁10b随着朝向侧壁10b的下部去而朝向第1抽拉容器10的内部方向倾斜，以使侧壁10b具有下部缩窄的倾斜状的倾斜面。并且，三段轨道装置14设置在与第1抽拉容器10的倾斜的侧壁10b的下部相对的、第1抽拉贮藏室4的左右两侧的内表面。更具体而言，设置在构成第1抽拉贮藏室4的左右两侧的内表面的内箱15的一部分。

[0082] 并且，在与第1抽拉容器10的倾斜状的侧壁10b的下部相对的、第1抽拉贮藏室4的左右两侧的内表面设置有向外凹陷的凹部26，在凹部26安装并固定有三段轨道装置14。具体而言，构成三段轨道装置14的固定轨道21的轨道安装部24以螺钉止动固定在凹部26。

[0083] 接着，就如上所述构成的本实施方式的冷藏库50，对其作用效果进行说明。

[0084] 首先，关于本实施方式的冷藏库50，配置在上部贮藏室3的正下方的第1抽拉贮藏室4跨主体1的整个横宽形成而作为一室构成。更具体而言，第1抽拉贮藏室4其内壁由主体1的内箱15的一部分形成，跨主体1的内箱15的整个横宽设置有第1抽拉贮藏室4。由此，本实施方式的冷藏库50能够在与不设置现有的冷藏库中可见的划分左右2个贮藏室的分隔壁相应的量的范围内，较大地形成第1抽拉贮藏室的容积。

[0085] 此外，第1抽拉贮藏室4作为一室构成，由此，将设置在第1抽拉贮藏室4的第1抽拉容器10拉出的三段轨道装置14能够仅设左右一组。即，在第1抽拉贮藏室4被划分为左右两室的情况下，用于将分别配置在左右两室的容器拉出的轨道装置需要两组，但本实施方式的冷藏库50的第1抽拉贮藏室4由一间(一室)构成，因此，三段轨道装置14仅设置一组即可。由此，在第1抽拉贮藏室4中，能够使三段轨道装置14所占空间减少与一组三段轨道装置14相应的量。

[0086] 此外，在第1抽拉贮藏室4中，减少了一组三段轨道装置14所占的空间，因此，能够使用需要较大空间的三段结构的轨道装置，即三段轨道装置14。此外，作为用于将第1抽拉容器10拉出的轨道装置，即使使用三段轨道装置14，因使用三段轨道装置14而导致的轨道装置设置空间的增加量也能够利用与不再需要的一组三段轨道装置14的量相应的减少的空间抵消。由此，能够增大第1抽拉贮藏室4的容积，即成为第1抽拉贮藏室4的第1抽拉容器10的容积。

[0087] 因而，通过以上方式，能够通过有效利用主体1原本具有的左右方向的容积的大小，将第1抽拉贮藏室4，即第1抽拉容器10的容积设为大容量。

[0088] 加之，在本实施方式的冷藏库50中，关于设置在第1抽拉贮藏室4的第1抽拉容器10，第1抽拉容器10的侧壁中的、至少由三段轨道装置14支承一侧的侧壁10b形成为随着朝向侧壁10b的下部去而向第1抽拉容器10的内部方向倾斜。即，第1抽拉容器10的、由三段轨道装置14支承一侧的侧壁10b具有随着朝向其下部去而向第1抽拉容器10的内部方向倾斜的倾斜面。并且，三段轨道装置14配置在与第1抽拉容器10的下部缩窄地倾斜的左右两侧的侧壁10b的下部相对的、第1抽拉贮藏室4的左右两侧的内表面，更具体而言，配置在构成第1抽拉贮藏室4的左右两侧的内表面的内箱15的一部分。根据这样的结构，能够将第1抽拉容

器10的容积设为更大容量，提高易用性。

[0089] 即，如图8所示，三段轨道装置14配置为其一部分收纳在形成于第1抽拉容器10的倾斜的侧壁10b与第1抽拉贮藏室4的内表面之间的空间。根据这样的结构，相比二层轨道装置所增加的设置空间的量能够利用由第1抽拉容器10的下部缩窄地倾斜的侧壁10b形成的空间抵消。因而，至少能够在该被抵消的容积的量的范围内，将第1抽拉容器10的容积设为大容量。而且，能够在抑制因使用三段轨道装置14而导致的容积减少的同时，通过使用三段轨道装置14而增大第1抽拉贮藏室4的第1抽拉容器10拉出的尺寸，因此能够提高易用性。

[0090] 进一步，在第1抽拉贮藏室4的内壁与第1抽拉容器10的侧壁10b的下部相对的部分设置有向外方凹陷的凹部26。此外，在凹部26设置有三段轨道装置14。根据这样的结构，能够使第1抽拉容器10进一步大容量化，并且使易用性提高。

[0091] 即，本实施方式的冷藏库50构成为在凹部26收纳有三段轨道装置14的一部分。根据这样的结构，关于与二层轨道装置相比增大的设置空间的量，能够通过将三段轨道装置14收纳在凹部26抵消因设置三段轨道装置14而减少的容积的量。由此，能够抑制因使用三段轨道装置14而导致的容积减少。而且，能够在抑制因使用三段轨道装置14而导致的容积减少的同时，通过使用三段轨道装置14使第1抽拉贮藏室4的第1抽拉容器10拉出的尺寸增大，因此能够提高易用性。

[0092] 另外，也可以在第2抽拉贮藏室5和第3抽拉贮藏室6设置有与第1抽拉贮藏室4的凹部26同样的凹部，在凹部设置三段轨道装置14。在该情况下，在第2抽拉贮藏室5和第3抽拉贮藏室6各自，凹部的深度/抽拉容器的高度的比率优选设定为如下关系：第1抽拉贮藏室4的比率＞第2抽拉贮藏室5、和、第1抽拉贮藏室4的比率＞第3抽拉贮藏室6的比率。通过这种关系，即使在抽拉容器的高度较低的第1抽拉贮藏室4也能够使三段轨道装置14的设置空间最优化。

[0093] 另一方面，如上所述，配置在上部贮藏室3的下方的第1抽拉贮藏室4没有利用分隔壁被划分为左右两室，而是作为一室构成。根据这样的结构，将配置在第1抽拉贮藏室4的第1抽拉容器10拉出的三段轨道装置14仅设左右一组即足够。由此，与轨道装置设置两组的情况相比，能够减少在第1抽拉贮藏室4中轨道装置所占空间。此外，利用通过轨道装置所占空间减少而得到的空间，能够使用三段轨道装置14作为用于将第1抽拉容器10拉出的轨道装置。由此，能够至第1抽拉容器10的后端部为止将第1抽拉容器10拉出到主体1外。

[0094] 由此，向第1抽拉贮藏室4取放食材能够与向位于比第1抽拉贮藏室4靠近下方的第2抽拉贮藏室5和第3抽拉贮藏室6取放食材同样变得容易，易用性良好。此外，在第1抽拉容器10至其最后端被拉出的状态下，第1抽拉容器10能够在该状态下通过向上抬起而卸下。由此，对第1抽拉容器10进行水洗等清扫变得简单，能够使第1抽拉贮藏室4的易用性愈加良好。

[0095] 进一步，如上所述，第1抽拉贮藏室4作为一室构成，由此，第1抽拉贮藏室4的第1抽拉门7能够作为跨主体1的左右整个横宽的一扇门形成。由此，第1抽拉贮藏室4的第1抽拉门7能够形成为没有在将第1抽拉贮藏室4划分为左右两室的情况中产生的上下方向的线(在第1抽拉贮藏室4的第1抽拉门7上下的水平线间产生的垂直线)的、具有简洁清爽的外观的门。

[0096] 而且，在将第1抽拉贮藏室4划分为左右两室的情况下，设置在第1抽拉门7的内表

面的密封垫(未图示)也需要2个,但在本实施方式的冷藏库50的第1抽拉贮藏室4的情况中,能够采用1个。因此,能够减少易于产生冷气泄漏的密封垫部分,进而能够提高节能性。

[0097] 此外,在本实施方式的冷藏库50中,从主体1的正面可见的垂直线仅存在于上部贮藏室3的对开式门。因此,在本实施方式的冷藏库50中,纵长的印象得以缓和,能够给人以与大容量相符的宽幅的印象。特别是,第1抽拉贮藏室4的第1抽拉门7与配置在第1抽拉贮藏室4的下方的第2抽拉贮藏室5的第2抽拉门8和第3抽拉贮藏室6的第3抽拉门9同样地,作为跨主体1的左右整个横宽的一扇门形成。由此,第1抽拉门7、第2抽拉门8和第3抽拉门9的合计面积所占的比例大于上部贮藏室3的对开式门2所占的门面积。通过像这样的结构,本实施方式的冷藏库50能够给人更强的横宽较宽、较大的印象,能够带来与大容量冷藏库相应的宽幅的印象。

[0098] 此外,第1抽拉贮藏室4的第1抽拉容器10利用将第1抽拉容器10内左右隔开的分隔壁17设置有贮存冰的贮冰区域18和冷冻保存食材等的冷冻区域19,但第1抽拉贮藏室4的第1抽拉门7作为一扇门构成。根据这样的结构,设置在第1抽拉贮藏室4的内部的第1抽拉容器10的贮冰区域18能够不受限于由上部贮藏室3的对开式门2而产生的垂直线地设定其大小。因而,第1抽拉贮藏室4能够构成为能够将贮冰区域18的容积设定为较大而得以贮存大量的冰。由此,能够提供易用性更好的冷藏库。

[0099] 而且,第1抽拉贮藏室4的第1抽拉容器10的贮冰区域18的剩余的空间能够用作冷冻区域19。由此,即使第1抽拉贮藏室4的第1抽拉门7跨主体1的整个横宽作为一扇门构成,也能够与现有的具有划分形成为左右两室的抽拉式的贮藏室的冷藏库同样地进行使用。因而,现有的冷藏库所具有的多样的收纳性得以维持,且贮冰区域18和冷冻区域19能够设定为任意的大小,进而能够成为易用性良好的冷藏库。

[0100] 此外,关于第1抽拉贮藏室4构成为第1抽拉容器10具有贮存冰的作为现有的贮冰容器的功能,并且,第1抽拉容器10的后端部可拉出至主体1外。根据这样的结构,能够容易地将在第1抽拉容器10的贮冰区域18的进深处凝固的冰块打碎并取出。

[0101] 即,在分为左右两室的其中一个贮藏室作为贮冰室构成的现有的冷藏库中,如上所述,从确保容积的观点出发,采用了二层结构的轨道装置。因此,贮冰容器的后端部无法拉出至主体外,只能通过从主体前面的狭窄的贮冰室开口插入除冰用具而将在贮冰容器的进深处凝固的冰取出,取出冰较为困难。

[0102] 但是,在本实施方式的冷藏库50中,可将配置有贮冰区域18的第1抽拉容器10的后端部为止拉出到主体1之外。根据这样的结构,使用者能够在主体1外将在贮冰区域18的进深处积存的冰从贮冰区域18的上方容易地打碎并去除。

[0103] 因而,根据这样的结构,即使是具有若暂时不取出而以积存状态放置就会凝固而难以取出这一特性的冰也能够容易地取出,能够使作为冷藏库的易用性飞跃式提升。

[0104] 另外,分隔壁17虽未图示,但作为与第1抽拉容器10分体的结构部件,也可以构成为能够固定在第1抽拉容器10内的左右方向的任意位置。由此,能够成为易用性更好的冷藏库。即,本实施方式的冷藏库50通过以上述方式构成,能够使分隔壁17滑动移动,而固定在第1抽拉容器10内的任意的位置。由此,在需要较多冰时,能够使贮冰区域18扩大,在不需较多冰时,能够设定为贮冰区域18的横宽较窄而冷冻区域19的横宽较大。由此,能够利用冷冻区域19收纳较多的食材。像这样,能够根据使用者的需求调整设置在第1抽拉容器10内的贮

冰区域18和冷冻区域19的大小，能够有效地分开使用第1抽拉容器10内的贮藏空间，进而能够成为易用性更好的冷藏库。

[0105] 此外，第1抽拉贮藏室4的第1抽拉容器10与成为冷冻室的第2抽拉贮藏室5的第2抽拉容器11和成为蔬菜室的第3抽拉贮藏室6的第3抽拉容器12同样地，构成为可利用三段轨道装置14自如拉出。根据这样的结构，能够使拉出的尺寸与第2抽拉贮藏室5的第2抽拉容器11和第3抽拉贮藏室6的第3抽拉容器12的拉出的尺寸成为大致同一尺寸，例如误差在10mm范围内。

[0106] 由此，能够消除因第1抽拉贮藏室4的第1抽拉容器10的拉出的尺寸与配置在第1抽拉贮藏室4的下方的、成为冷冻室的第2抽拉贮藏室5的第2抽拉容器11和成为蔬菜室的第3抽拉贮藏室6的第3抽拉容器12的各自的拉出的尺寸不同而产生的不协调感。

[0107] 而且，从第1抽拉贮藏室4拉出的第1抽拉容器10的第1抽拉门7前表面与配置在第1抽拉贮藏室4的下方的成为冷冻室的第2抽拉贮藏室5的第2抽拉容器11的第2抽拉门8的前表面和成为蔬菜室的第3抽拉贮藏室6的第3抽拉容器12的第3抽拉门9的前表面成为大致同一个面。由此，能够提供将第1抽拉容器10、第2抽拉容器11和第3抽拉容器12全部拉出进行展示等时也美观的冷藏库。

[0108] (实施方式2)

[0109] 图13是表示本发明的实施方式2的冷藏库的侧面图。

[0110] 在本发明的实施方式2的冷藏库51中，第1抽拉贮藏室4的第1抽拉容器10拉出的尺寸设定为短于成为冷冻室的第2抽拉贮藏室5的第2抽拉容器11和成为蔬菜室的第3抽拉贮藏室6的第3抽拉容器12各自拉出的尺寸。

[0111] 第1抽拉贮藏室4的第1抽拉容器10通常作为底较浅的容器构成，但若该底较浅的第1抽拉容器10较长地拉出至跟前侧，则易于给人稳定性欠佳的印象。但是，通过采用短于成为冷冻室的第2抽拉贮藏室5的第2抽拉容器11和成为蔬菜室的第3抽拉贮藏室6的第3抽拉容器12各自的拉出的尺寸的设置，能够缓和该印象。因而，根据这样的结构，能够降低第1抽拉容器10被拉出时看起来的不稳定感。并且，即使第1抽拉容器10拉出的尺寸较短，但因为第1抽拉贮藏室4配置在主体1的中层，所以使用者查看第1抽拉容器10内的视线倾斜。因此，即使拉出的尺寸较短，使用者也能够看到第1抽拉贮藏室4的第1抽拉容器10的进深处，而不会有损易用性。

[0112] 另外，即使在该情况下，通过第1抽拉贮藏室4的第1抽拉容器10构成为其后端部拉出至主体1外，能够使使用者确实地看到第1抽拉容器10内的进深处。而且，第1抽拉容器10能够在其最后端被拉出的状态下，保持该状态向正上方抬起而取出，因此，易用性提升。进一步，由此，也能够容易地进行冰的取出。

[0113] 另外，本实施方式的冷藏库51的上述以外的结构和作用效果与上述实施方式1的冷藏库50相同，因此，在此省略详细的说明。

[0114] 以上，如在上述各实施方式中说明所示，本发明提供一种有效利用主体1所具有的原本的容积、大容量且易用性良好的冷藏库。

[0115] 另外，在本发明的上述各实施方式中，作为配置在上部贮藏室的正下方的第1抽拉贮藏室4的结构的特征而记载的特征部分也能够适用于第2抽拉贮藏室5和第3抽拉贮藏室6。

[0116] 本发明不限于在上述各实施方式中示例的结构等。即，应当将此次公开的实施方式考虑为是全部发明点的示例而非限制。换言之，本发明的范围不是由上述说明而是由权利要求的范围进行表示，旨在包含与权利要求的范围等同的含义和该范围内的全部的变更。

[0117] 工业上的利用可能性

[0118] 如上所述，本发明提供能够有效利用主体所具有的原本的容积、大容量且易用性良好的冷藏库。因此，能够用于家庭用和商业用等各种类别和大小的冷藏库等。

[0119] 附图标记说明

[0120] 1 主体

[0121] 2 对开式门

[0122] 3 上部贮藏室(冷藏室)

[0123] 4 第1抽拉贮藏室(第1贮藏室)

[0124] 5 第2抽拉贮藏室(第2贮藏室)

[0125] 6 第3抽拉贮藏室(第3贮藏室)

[0126] 7 第1抽拉门(第1门)

[0127] 8 第2抽拉门(第2门)

[0128] 9 第3抽拉门(第3门)

[0129] 10 第1抽拉容器

[0130] 11 第2抽拉容器

[0131] 12 第3抽拉容器

[0132] 10a 上部开口端凸缘

[0133] 10b 侧壁

[0134] 14 轨道装置(三段轨道装置)

[0135] 15 内箱

[0136] 16 分隔梁

[0137] 17 分隔壁

[0138] 18 贮冰区域

[0139] 19 冷冻区域

[0140] 21 固定轨道

[0141] 22 中间轨道

[0142] 23 容器支承轨道

[0143] 24 轨道安装部

[0144] 25 容器框

[0145] 25a 前端安装片

[0146] 26 凹部。

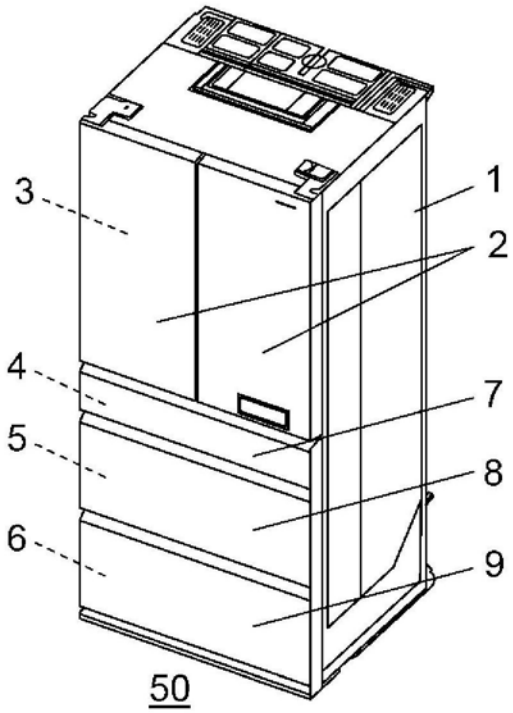

图1

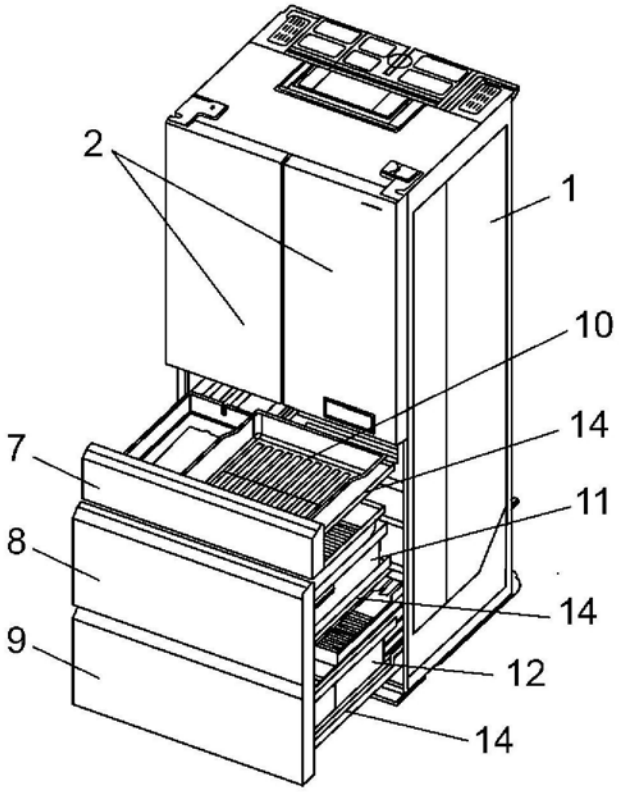

图2

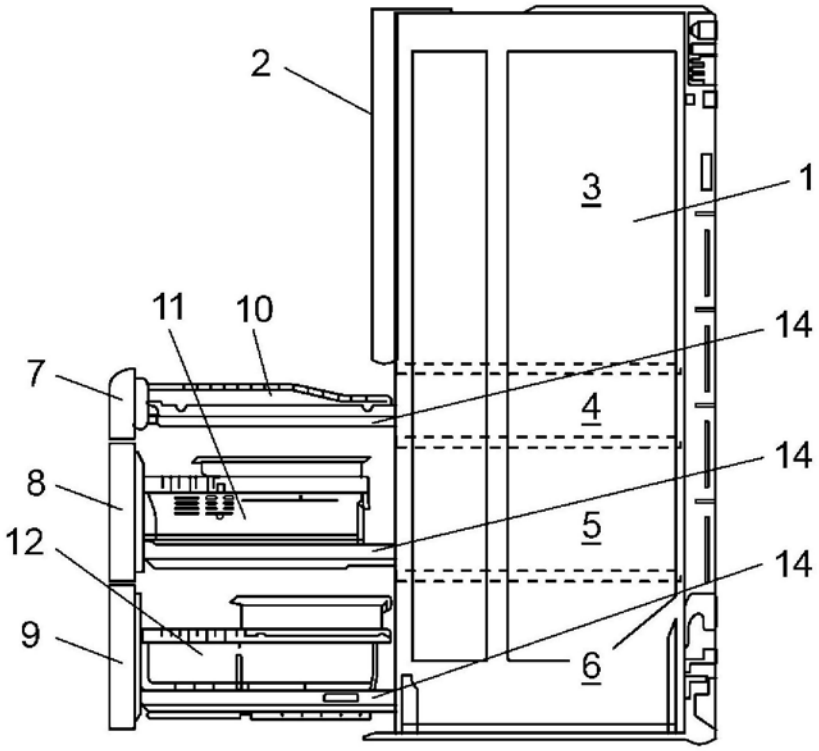

图3

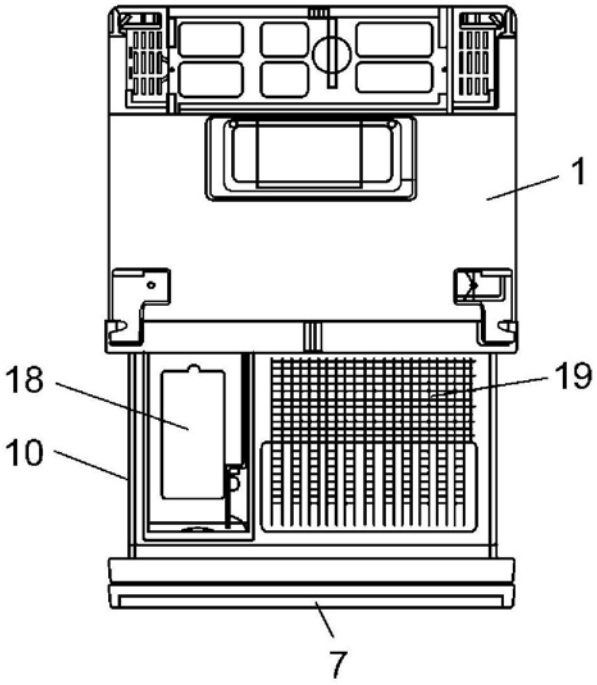

图4

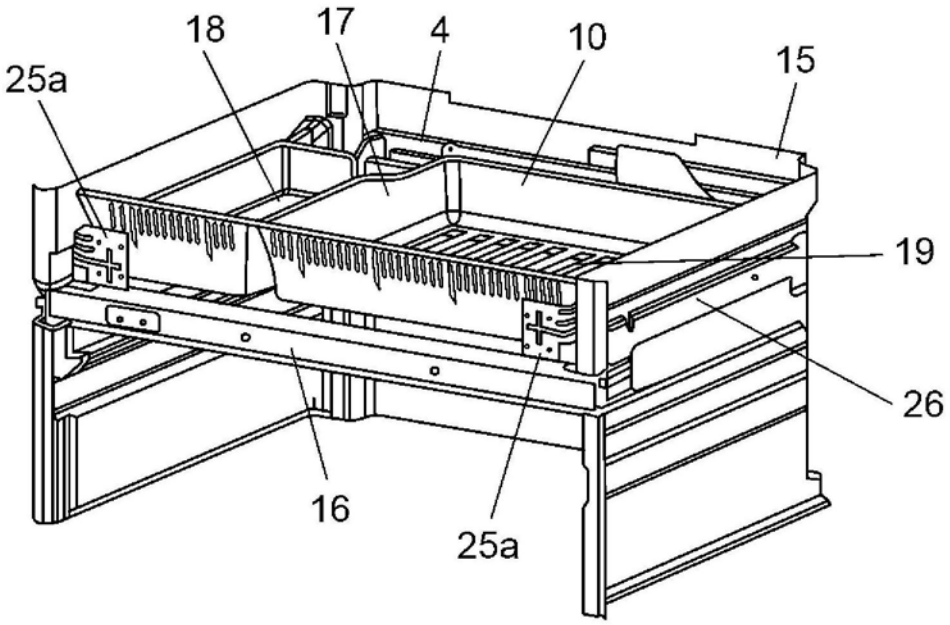
18
17
4
10
15
25a
19
26
16
25a

图5

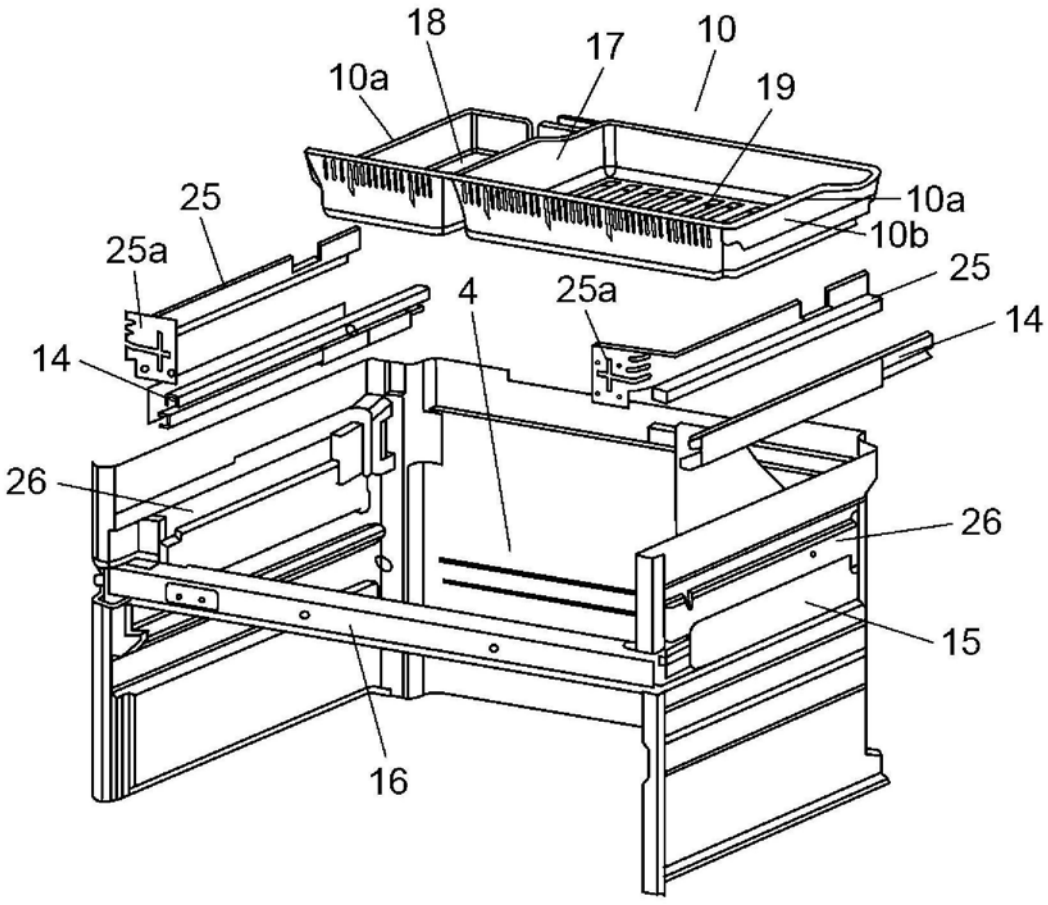
18
17
10
10a
19
25
10a
25a
10b
25
4
25a
14
14
26
26
15
16

图6

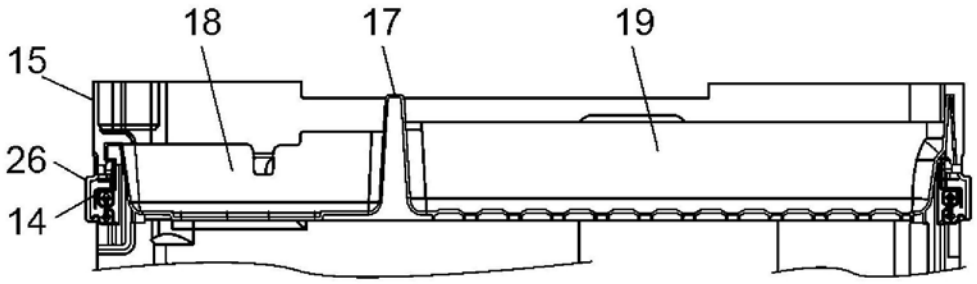

图7

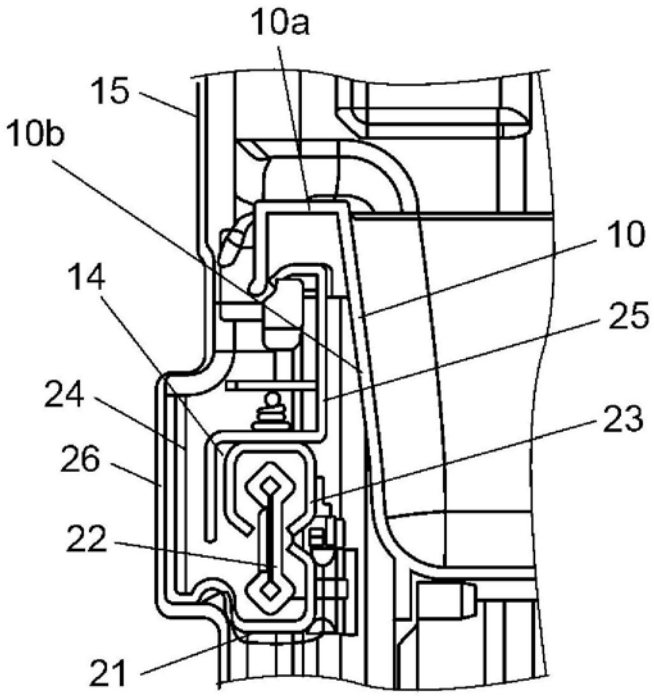

图8

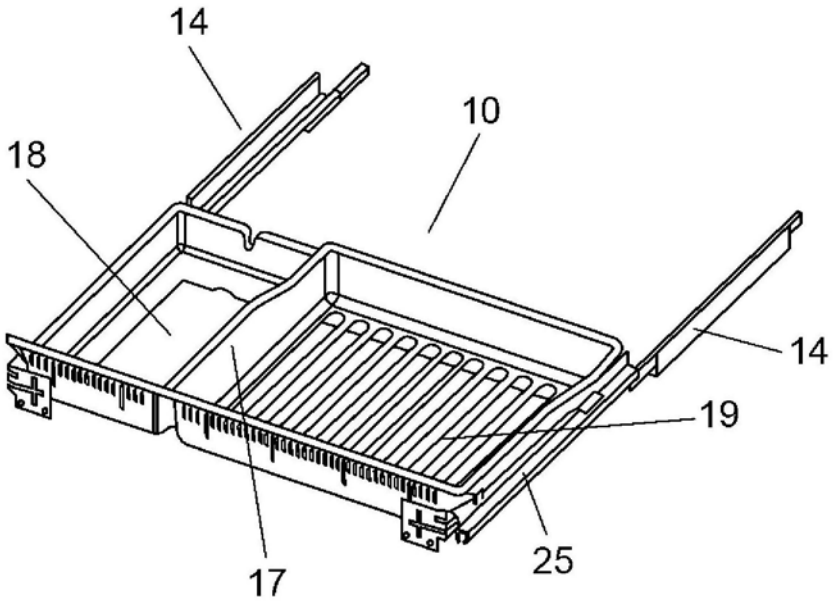

图9

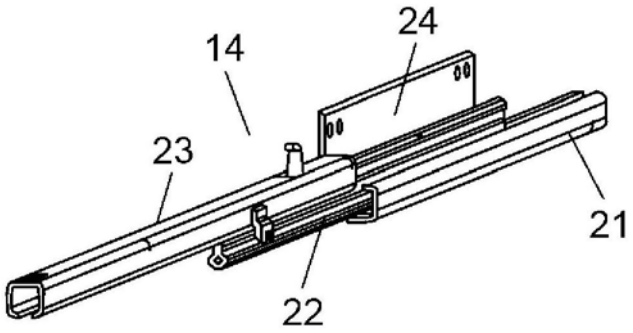

图10A

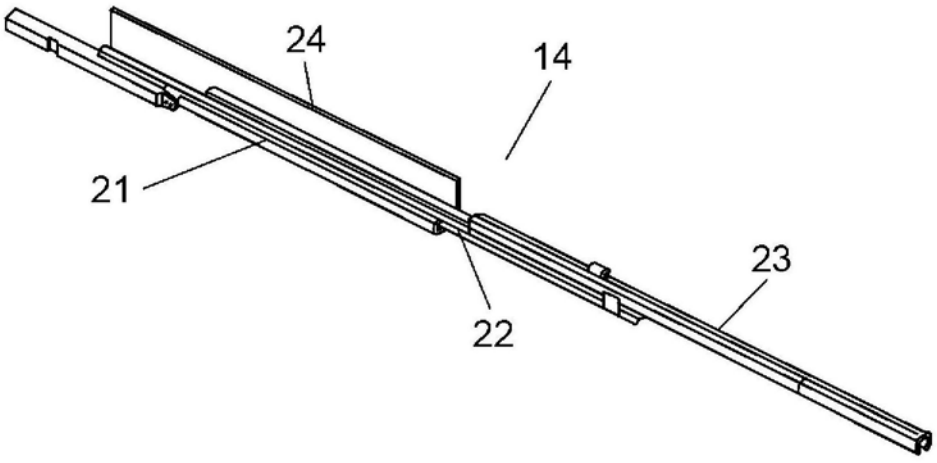

图10B

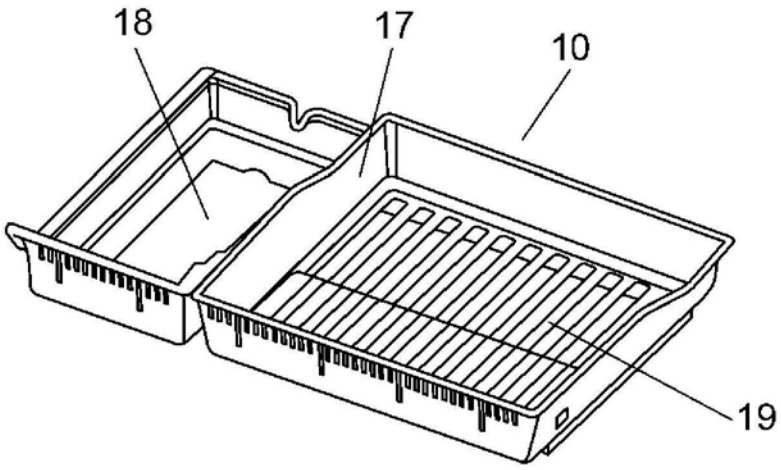

图11A

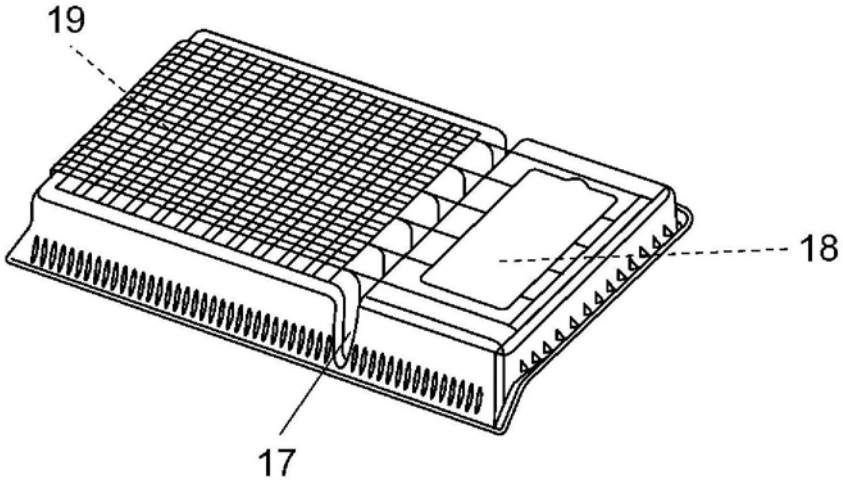

图11B

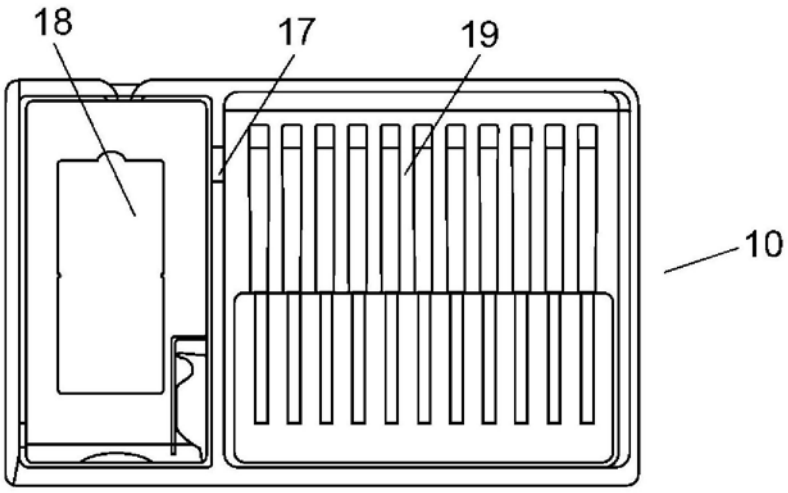

图12A

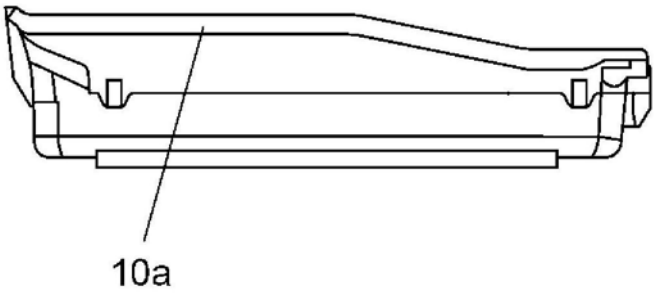

图12B

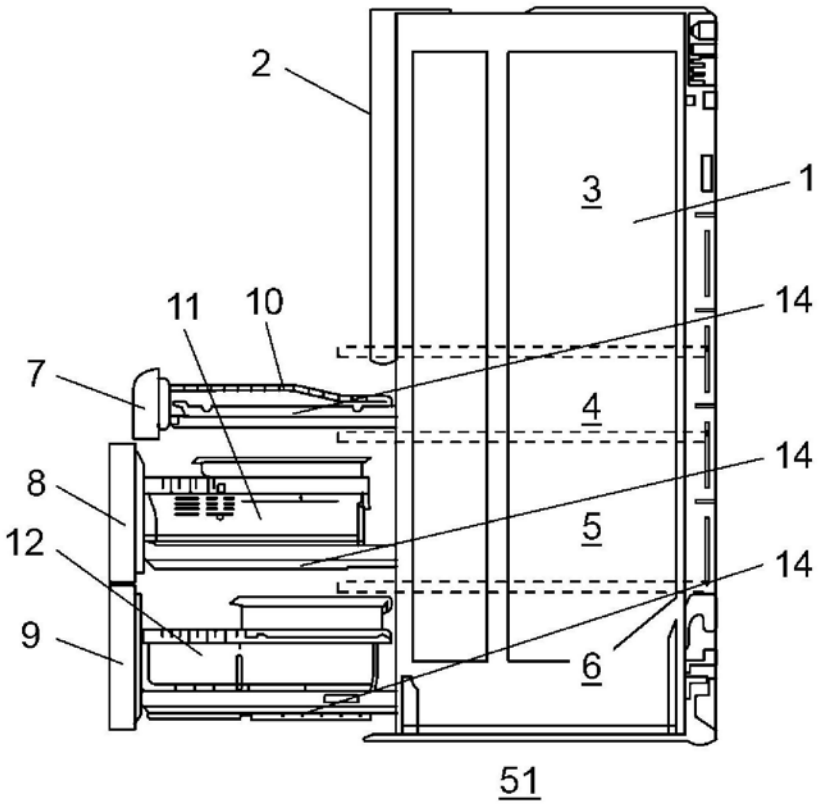

图13

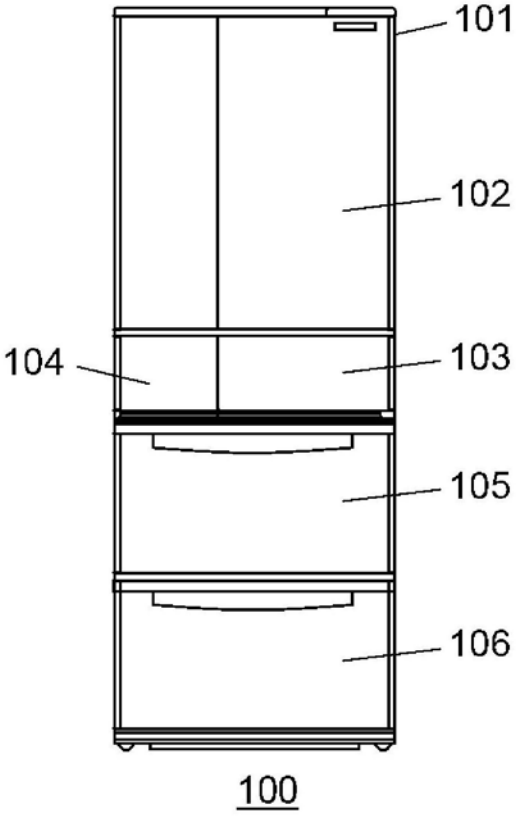

图14