(19)中华人民共和国国家知识产权局

(12)实用新型专利

(10)授权公告号 CN 209120429 U
(45)授权公告日 2019.07.16

(21)申请号 201822267806.3

(22)申请日 2018.12.28

(73)专利权人 重庆浪尖渝力科技有限公司
地址 401331 重庆市沙坪坝区大学城南路1号

(72)发明人 赵伟

(74)专利代理机构 深圳市壹品专利代理事务所（普通合伙）44356
代理人 江文鑫 周婷

(51)Int.Cl.
H04R 1/10(2006.01)

权利要求书1页 说明书3页 附图6页

(54)实用新型名称

后挂折叠耳机

(57)摘要

本实用新型涉及耳机的技术领域，公开了后挂折叠耳机，包括两个分别用于配合左耳及右耳的耳机壳体以及用于连接两个耳机壳体的头戴组件；头戴组件包括两个分别用于抵接头部两侧的抵接件以及置于头部上方的支撑件；抵接件与位于该抵接件同侧的耳机壳体连接，支撑件的两端分别与两个抵接件铰接；这样，两个抵接件可分别相对与支撑件转动，需要收纳或携带时，通过转动抵接件相对支撑件的相对位置，使抵接件与支撑件折叠起来，极大减小了耳机占用的空间，使耳机变的更加小巧，便于收纳储存、携带运输，给用户带来了极大的便利。

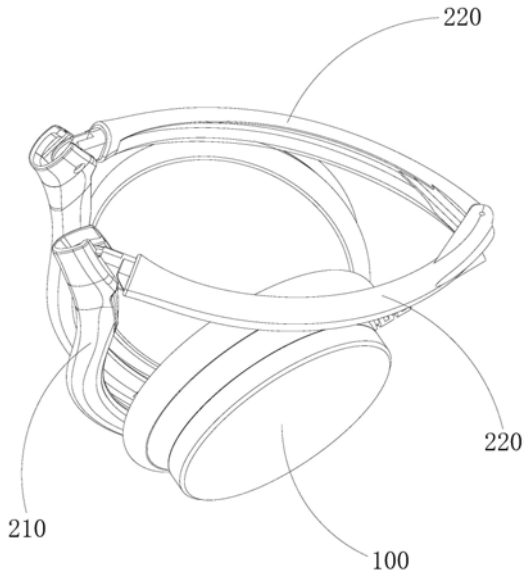

CN 209120429 U

1.后挂折叠耳机,其特征在于,包括两个分别用于配合左耳及右耳的耳机壳体以及用于连接两个所述耳机壳体的头戴组件;所述头戴组件包括两个分别用于抵接头部两侧的抵接件以及置于头部上方的支撑件;所述抵接件与位于该抵接件同侧的所述耳机壳体连接,所述支撑件的两端分别与两个所述抵接件铰接。

2.如权利要求1所述的后挂折叠耳机,其特征在于,所述支撑件包括两个支撑架,两个所述支撑架铰接连接。

3.如权利要求2所述的后挂折叠耳机,其特征在于,两个所述支撑架通过第一枢轴结构铰接。

4.如权利要求3所述的后挂折叠耳机,其特征在于,所述第一枢轴结构包括形成在一个所述支撑架上的多个间隔同轴布置的第一转动块以及形成在另一个所述支撑架上的多个间隔同轴布置的第二转动块,多个所述第一转动块嵌入多个所述第二转动块之间的间隙中,多个所述第一转动块与多个所述第二转动块在同一轴向上设置有第一通孔,所述第一通孔中穿设有第一枢杆。

5.如权利要求2所述的后挂折叠耳机,其特征在于,所述支撑架与所述抵接件通过第二枢轴结构铰接。

6.如权利要求5所述的后挂折叠耳机,其特征在于,所述第二枢轴结构包括形成在所述支撑架上的多个间隔同轴布置的第三转动块以及形成在所述抵接件上的多个间隔同轴布置的第四转动块,多个所述第三转动块嵌入多个所述第四转动块之间的间隙中,多个所述第三转动块与多个所述第四转动块在同一轴向上设置有第二通孔,所述第二通孔中穿设有第二枢杆。

7.如权利要求2-6任意一项所述的后挂折叠耳机,其特征在于,所述支撑架呈弧形。

8.如权利要求1-6任意一项所述的后挂折叠耳机,其特征在于,所述抵接件呈弧形。

9.如权利要求1-6任意一项所述的后挂折叠耳机,其特征在于,所述耳机壳体具有背离用户耳朵的背离端面,所述背离端面向外凸设有凸块,所述凸块封盖有彩印纸放置盖,所述彩印纸放置盖具有用于放置彩印纸的放置槽,所述放置槽内放置有多张具有不同图案的彩印纸,所述凸块嵌入所述放置槽内;所述彩印纸放置盖与所述凸块可拆卸式连接。

后挂折叠耳机

技术领域

[0001] 本实用新型涉及耳机的技术领域，尤其是后挂折叠耳机。

背景技术

[0002] 耳机是一对转换单元，它接受媒体播放器或接收器所发出的电讯号，利用贴近耳朵的扬声器将其转化成可以听到的音波。耳机一般是与媒体播放器可分离的，利用一个插头连接。好处是在不影响旁人的情况下，可独自聆听音响；亦可隔开周围环境的声响，对在录音室、DJ、旅途、运动等在噪吵环境下使用的人很有帮助。耳机原是给电话和无线电上使用的，但随着可携式电子装置的盛行，耳机多用于手机、随身听、收音机、可携式电玩和数位音讯播放器等。

[0003] 耳机基本上由耳麦和头戴组件构成，现有技术中，耳机占据较大空间，不利于携带或者收纳、储存，给用户带来了较大的不便。

实用新型内容

[0004] 本实用新型的目的在于提供后挂折叠耳机，旨在解决现有技术中耳机不便于收纳、携带的问题。

[0005] 本实用新型是这样实现的，后挂折叠耳机，包括两个分别用于配合左耳及右耳的耳机壳体以及用于连接两个所述耳机壳体的头戴组件；所述头戴组件包括两个分别用于抵接头部两侧的抵接件以及置于头部上方的支撑件；所述抵接件与位于该抵接件同侧的所述耳机壳体连接，所述支撑件的两端分别与两个所述抵接件铰接。

[0006] 进一步地，所述支撑件包括两个支撑架，两个所述支撑架铰接连接。

[0007] 进一步地，两个所述支撑架通过第一枢轴结构铰接。

[0008] 进一步地，所述第一枢轴结构包括形成在一个所述支撑架上的多个间隔同轴布置的第一转动块以及形成在另一个所述支撑架上的多个间隔同轴布置的第二转动块，多个所述第一转动块嵌入多个所述第二转动块之间的间隙中，多个所述第一转动块与多个所述第二转动块在同一轴向上设置有第一通孔，所述第一通孔中穿设有第一枢杆。

[0009] 进一步地，所述支撑架与所述抵接件通过第二枢轴结构铰接。

[0010] 进一步地，所述第二枢轴结构包括形成在所述支撑架上的多个间隔同轴布置的第三转动块以及形成在所述抵接件上的多个间隔同轴布置的第四转动块，多个所述第三转动块嵌入多个所述第四转动块之间的间隙中，多个所述第三转动块与多个所述第四转动块在同一轴向上设置有第二通孔，所述第二通孔中穿设有第二枢杆。

[0011] 进一步地，所述支撑架呈弧形。

[0012] 进一步地，所述抵接件呈弧形。

[0013] 进一步地，所述耳机壳体具有背离用户耳朵的背离端面，所述背离端面向外凸设有凸块，所述凸块封盖有彩印纸放置盖，所述彩印纸放置盖具有用于放置彩印纸的放置槽，所述放置槽内放置有多张具有不同图案的彩印纸，所述凸块嵌入所述放置槽内；所述彩印

纸放置盖与所述凸块可拆卸式连接。

[0014] 与现有技术相比，本实用新型提供的后挂折叠耳机，通过设置两个分别用于配合左耳及右耳的耳机壳体以及用于连接两个耳机壳体的头戴组件；头戴组件包括两个分别用于抵接头部两侧的抵接件以及置于头部上方的支撑件；抵接件与位于该抵接件同侧的耳机壳体连接，支撑件的两端分别与两个抵接件铰接；这样，两个抵接件可分别相对与支撑件转动，需要收纳或携带时，通过转动抵接件相对支撑件的相对位置，使抵接件与支撑件折叠起来，极大减小了耳机占用的空间，使耳机变的更加小巧，便于收纳储存、携带运输，给用户带来了极大的便利。

附图说明

[0015] 图1是本实用新型实施例提供的后挂折叠耳机折叠后的立体示意图；

[0016] 图2是本实用新型实施例提供的后挂折叠耳机使用时的立体示意图；

[0017] 图3是本实用新型实施例提供的后挂折叠耳机的分解示意图；

[0018] 图4是本实用新型实施例提供的后挂折叠耳机的分解示意图；

[0019] 图5是本实用新型实施例提供的支撑架的连接示意图；

[0020] 图6是本实用新型实施例提供的抵接件与支撑架的连接示意图。

具体实施方式

[0021] 为了使本实用新型的目的、技术方案及优点更加清楚明白，以下结合附图及实施例，对本实用新型进行进一步详细说明。应当理解，此处所描述的具体实施例仅仅用以解释本实用新型，并不用于限定本实用新型。

[0022] 本实施例的附图中相同或相似的标号对应相同或相似的部件；在本实用新型的描述中，需要理解的是，若有术语“上”、“下”、“左”、“右”等指示的方位或位置关系为基于附图所示的方位或位置关系，仅是为了便于描述本实用新型和简化描述，而不是指示或暗示所指的装置或元件必须具有特定的方位、以特定的方位构造和操作，因此附图中描述位置关系的用语仅用于示例性说明，不能理解为对本专利的限制，对于本领域的普通技术人员而言，可以根据具体情况理解上述术语的具体含义。

[0023] 以下结合具体实施例对本实用新型的实现进行详细的描述。

[0024] 参照图1-6所示，为本实用新型提供较佳实施例。

[0025] 后挂折叠耳机，包括两个分别用于配合左耳及右耳的耳机壳体100以及用于连接两个耳机壳体100的头戴组件200；头戴组件200包括两个分别用于抵接头部两侧的抵接件210以及置于头部上方的支撑件；抵接件210与位于该抵接件210同侧的耳机壳体100连接，支撑件的两端分别与两个抵接件210铰接。

[0026] 上述提供的后挂折叠耳机，通过设置两个分别用于配合左耳及右耳的耳机壳体100以及用于连接两个耳机壳体100的头戴组件200；头戴组件200包括两个分别用于抵接头部两侧的抵接件210以及置于头部上方的支撑件；抵接件210与位于该抵接件210同侧的耳机壳体100连接，支撑件的两端分别与两个抵接件210铰接；这样，两个抵接件210可分别相对与支撑件转动，需要收纳或携带时，通过转动抵接件210相对支撑件的相对位置，使抵接件210与支撑件折叠起来，极大减小了耳机占用的空间，使耳机变的更加小巧，便于收纳储

存、携带运输，给用户带来了极大的便利。

[0027] 再者，支撑件包括两个支撑架220，两个支撑架220铰接连接；这样，两个支撑架220也可以折叠起来，减小了支撑件占据的空间，进而进一步减小了整个耳机所占的空间，使耳机变的更加小巧，便于收纳储存、携带运输。

[0028] 具体地，两个支撑架220通过第一枢轴结构铰接；这样两个支撑架220能够相互相对于彼此转动，用户可以根据实际需求来调整二者的相对位置。

[0029] 具体地，第一枢轴结构包括形成在一个支撑架220上的多个间隔同轴布置的第一转动块221以及形成在另一个支撑架220上的多个间隔同轴布置的第二转动块222，多个第一转动块221嵌入多个第二转动块222之间的间隙中，多个第一转动块221与多个第二转动块222在同一轴向上设置有第一通孔，第一通孔中穿设有第一枢杆。

[0030] 再者，支撑架220与抵接件210通过第二枢轴结构铰接；这样，支撑架220与抵接件210能够相对于彼此转动，用户可以根据实际使用需求来调整支撑架220与抵接件210的相对位置，当需要使用耳机时，通过转动使二者展开，方便用户使用；当使用完毕后，通过转动，使二者折叠起来，减少耳机整体占用的空间，便于收纳储存。

[0031] 具体地，第二枢轴结构包括形成在支撑架220上的多个间隔同轴布置的第三转动块223以及形成在抵接件210上的多个间隔同轴布置的第四转动块211，多个第三转动块223嵌入多个第四转动块211之间的间隙中，多个第三转动块223与多个第四转动块211在同一轴向上设置有第二通孔，第二通孔中穿设有第二枢杆。

[0032] 本实施例中，支撑架220呈弧形；这样，两个支撑架220构成的支撑件也呈弧形，支撑件置于用户头部，与用户头部完美契合，符合人体工程学原理。

[0033] 再者，抵接件210呈弧形；这样，便于抵接件210接触耳朵后部的耳钩，耳机佩戴更稳固。

[0034] 本实施例中，耳机壳体100具有背离用户耳朵的背离端面，背离端面向外凸设有凸块，凸块封盖有透明的彩印纸放置盖，彩印纸放置盖具有用于放置彩印纸的放置槽，放置槽内放置有多张具有不同图案的彩印纸，凸块嵌入放置槽内；彩印纸放置盖与凸块可拆卸式连接；这样，透过透明的彩印纸放置盖，可以看到彩印纸上的图案，当用户想要更换图案时，只需要将彩印纸放置盖拆下，选择具有想要的图案的彩印纸放置在放置槽的最里面，然后将彩印纸放置盖与凸块装配连接，满足了用户的需求。

[0035] 以上所述仅为本实用新型的较佳实施例而已，并不用以限制本实用新型，凡在本实用新型的精神和原则之内所作的任何修改、等同替换和改进等，均应包含在本实用新型的保护范围之内。

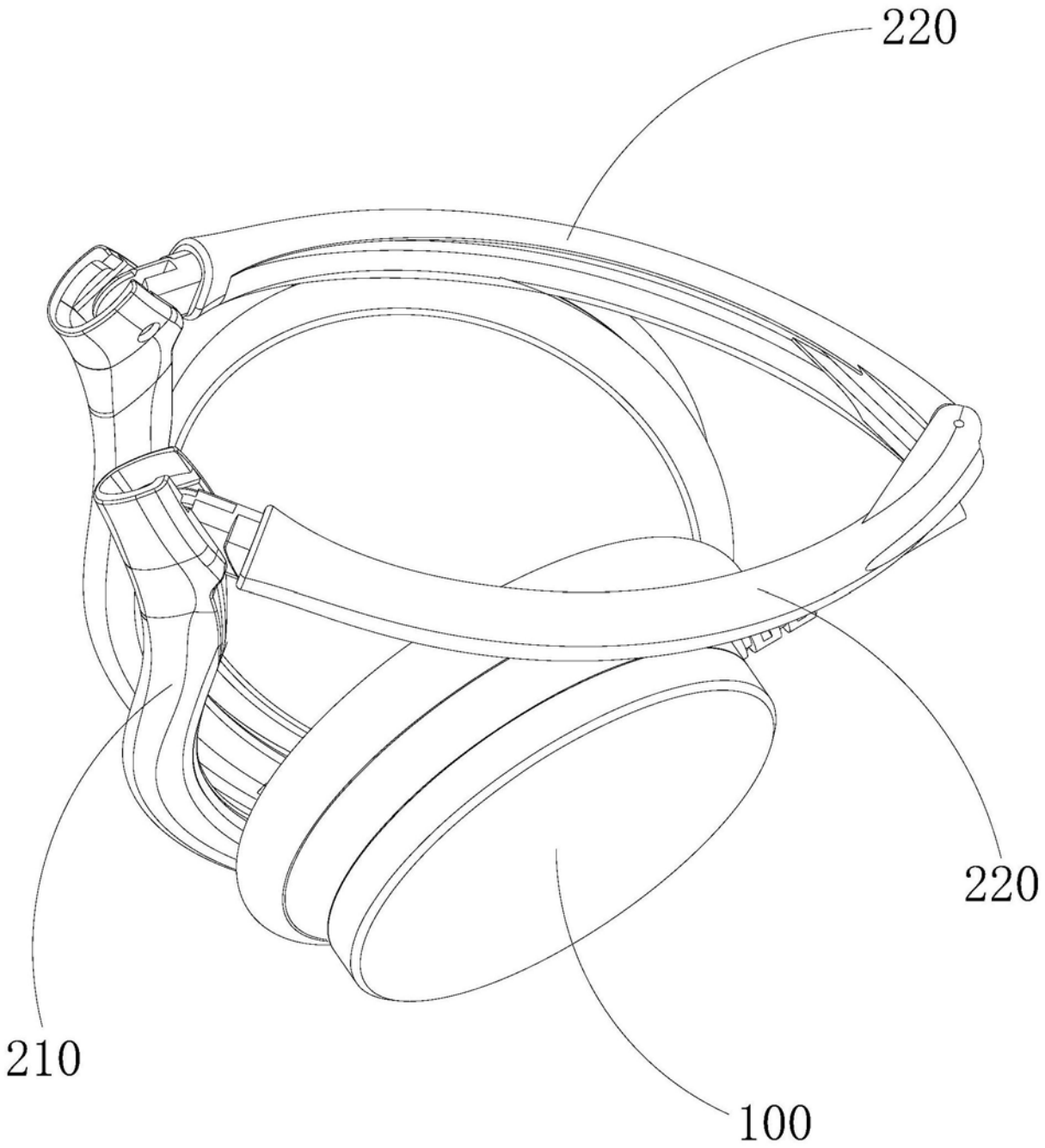

图1

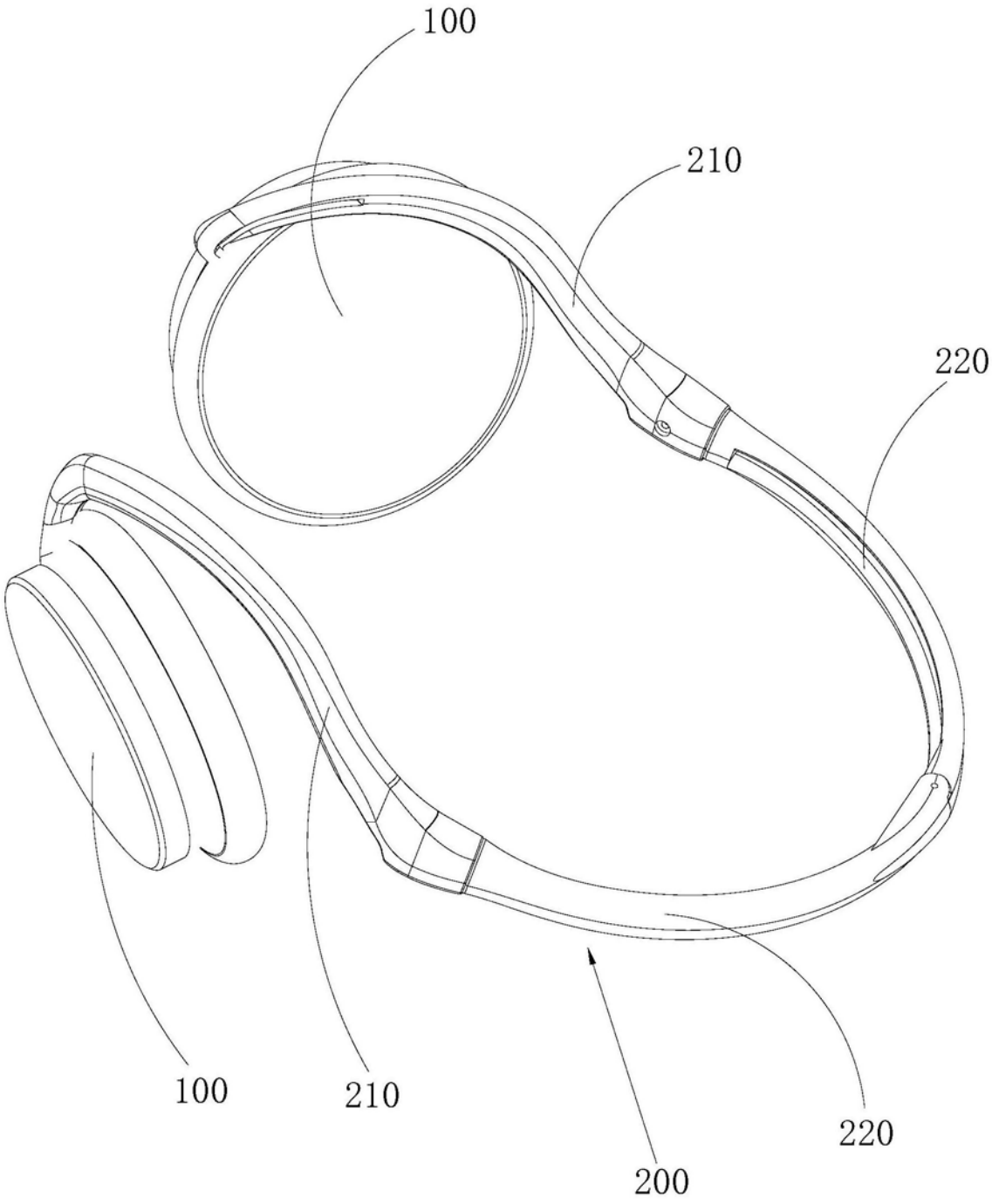

图2

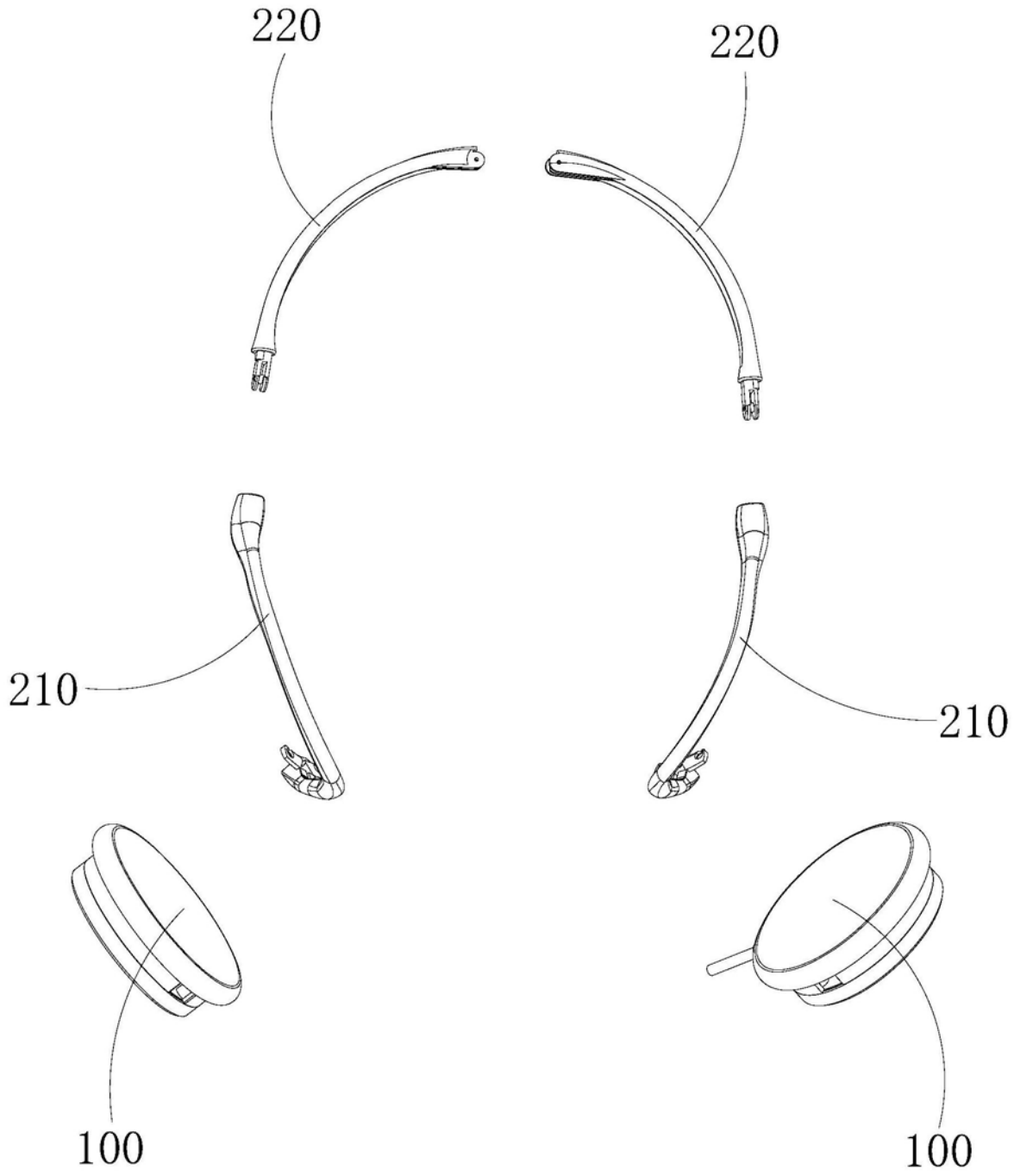

图3

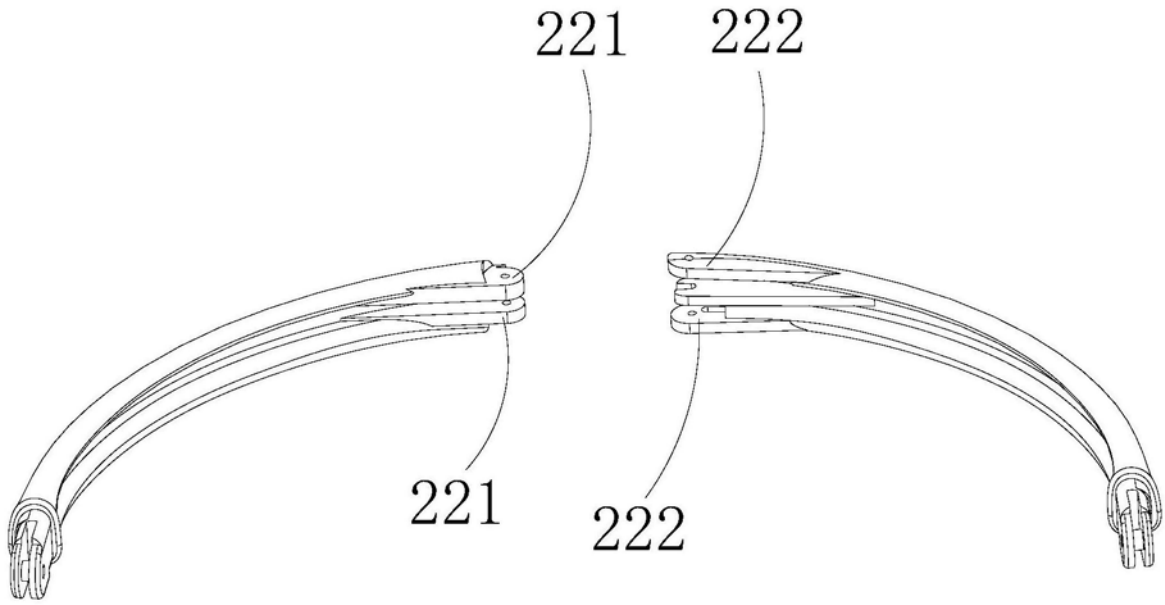

图4

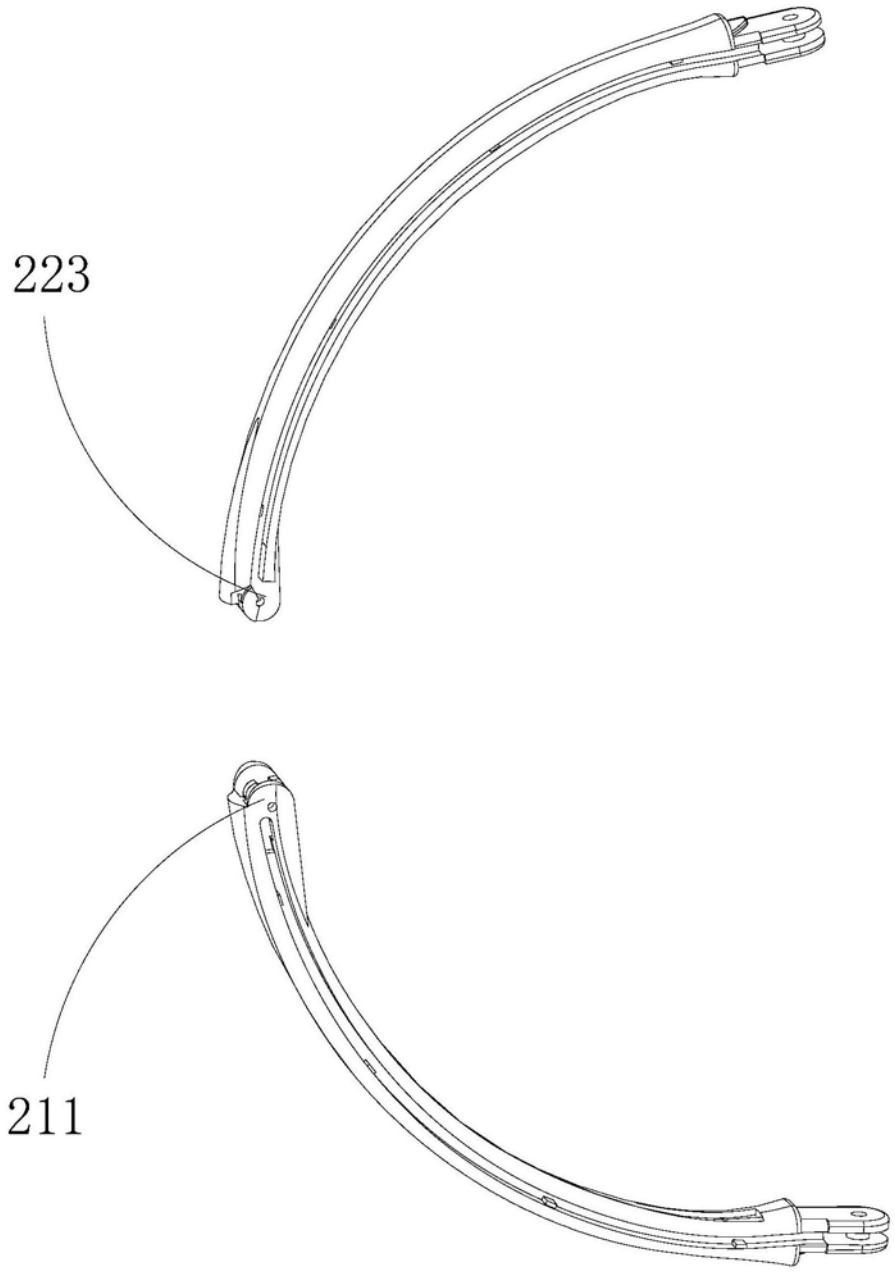

图5

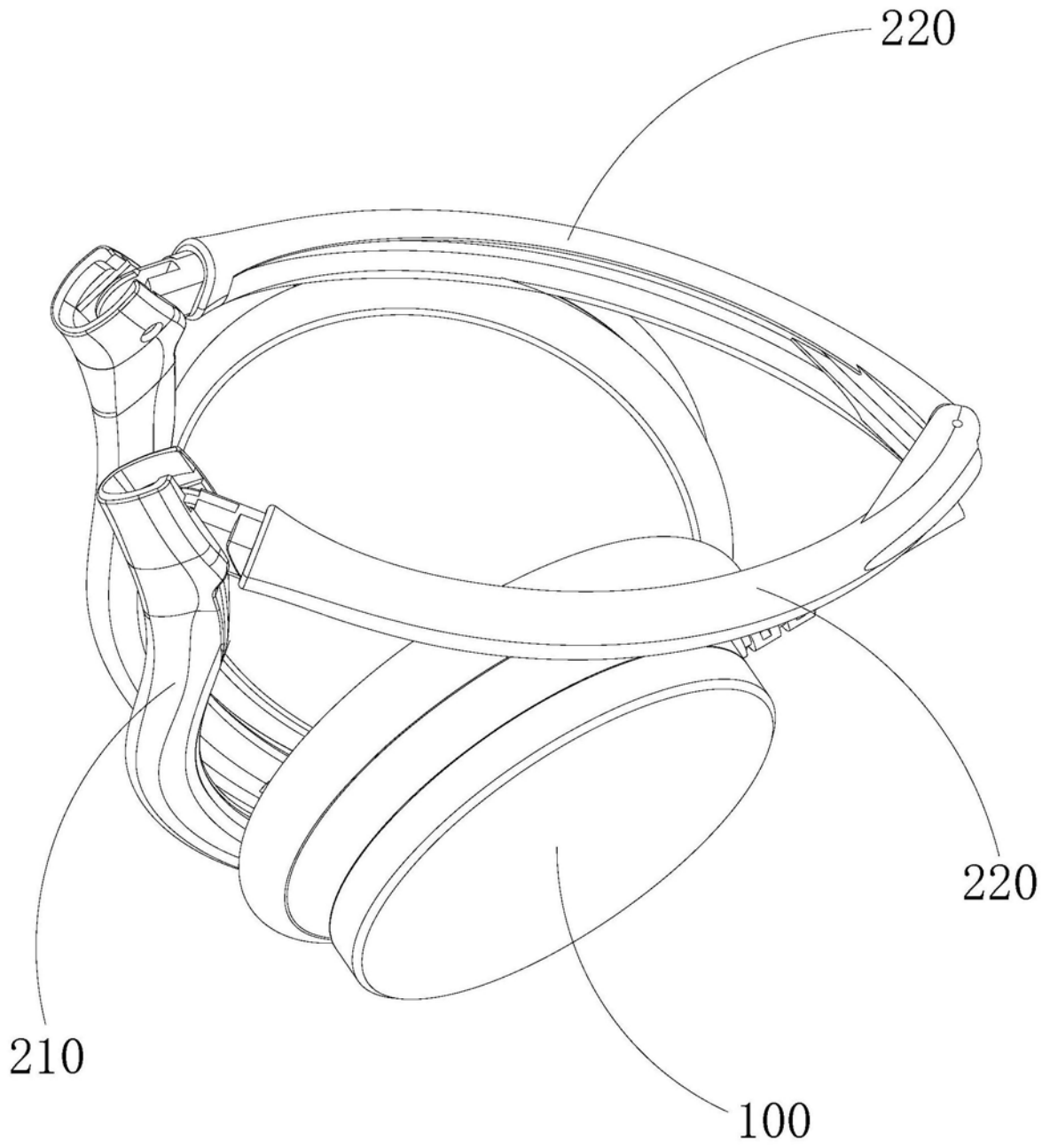

图6