(19)国家知识产权局

(12)实用新型专利

(10)授权公告号 CN 219009762 U
(45)授权公告日 2023.05.12

(21)申请号 202223316938.3

(22)申请日 2022.12.12

(73)专利权人 河南卫华重型机械股份有限公司
地址 453400 河南省新乡市长垣市山海大道18号

(72)发明人 闫纪军 乔军凯 张玉茂 侯永强 郭珍吉 陈航 张家宽 谢军强

(74)专利代理机构 郑州中原专利事务所有限公司 41109
专利代理师 李想 胡世辉

(51)Int.Cl.
B66C 17/00(2006.01)
B66C 13/00(2006.01)

权利要求书1页 说明书2页 附图2页

(54)实用新型名称

主梁解体处走台连接装置

(57)摘要

一种主梁解体处走台连接装置，包括两段或多段主梁，每段主梁的侧面固定走台，走台的长度小于主梁的长度，使走台在主梁解体处形成缺口，两个走台的缺口处固定接头板，接头板使两个走台形成一个整体。相对于现有技术，本实用新型的技术效果为，本实用新型在走台的端部设有缺口，给扳手预留操作空间，给扳手拧螺栓工作带来便利。在主梁汇装完毕后，再将缺口补上，不影响走台使用。

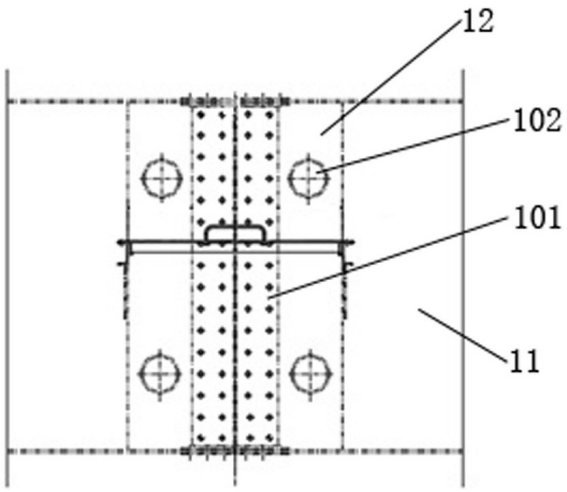

CN 219009762 U

1.一种主梁解体处走台连接装置,包括两段或多段主梁(10),每段主梁(10)的侧面固定走台(11),其特征在于:走台(11)的长度小于主梁(10)的长度,使走台(11)在主梁解体处形成缺口(101),两个走台(11)的缺口(101)处固定接头板(12),接头板(12)使两个走台(11)形成一个整体。

2.如权利要求1所述的主梁解体处走台连接装置,其特征在于:走台(11)与接头板(12)之间通过螺栓(102)固定。

主梁解体处走台连接装置

技术领域

[0001] 本实用新型涉及一种主梁解体处走台连接装置。

背景技术

[0002] 目前,桥式起重机主梁外侧一般都焊接有走台,比如授权公告号为CN205892528U、授权公告日为2017.01.18的专利文献。

[0003] 在主梁因跨度大不方便运输时,主梁需要解体为两段或多段,一般解体处采用螺栓接头的形式。到安装现场需要把分段的主梁汇装起来。现场主梁汇装时,因为走台的长度与主梁相当,影响到螺栓扳手的操作空间,给扳手拧螺栓工作比较麻烦,从而影响螺栓安装质量,带来安全隐患。

实用新型内容

[0004] 本实用新型要解决的技术问题:如何设计出一种主梁解体处走台连接装置,方便主梁汇装。

[0005] 本实用新型的技术方案具体为:

[0006] 一种主梁解体处走台连接装置,包括两段或多段主梁,每段主梁的侧面固定走台,走台的长度小于主梁的长度,使走台在主梁解体处形成缺口,两个走台的缺口处固定接头板,接头板使两个走台形成一个整体。

[0007] 走台与接头板之间通过螺栓固定。

[0008] 相对于现有技术,本实用新型的技术效果为,本实用新型在走台的端部设有缺口,给扳手预留操作空间,给扳手拧螺栓工作带来便利。在主梁汇装完毕后,再将缺口补上,不影响走台使用。

附图说明

[0009] 图1是本实用新型的示意图。

[0010] 图2为本实用新型的示意图。

[0011] 图3为图2中B-B处的剖视示意图。

具体实施方式

[0012] 下面结合附图及其具体实施方式详细介绍本实用新型。

[0013] 如图1-3,一种主梁解体处走台连接装置,包括两段或多段主梁10,每段主梁10的侧面固定走台11,走台11的长度小于主梁10的长度,使走台11在主梁解体处(就是主梁10的端部)形成缺口101,两个走台11的缺口101处固定接头板12,接头板12使两个走台11形成一个整体。

[0014] 为了操作方便,走台11与接头板12之间通过螺栓102固定。

[0015] 其工作原理为:

[0016] 制作中，将主梁走台11与主梁10固定为一体，再单独制作接头板12。

[0017] 汇装中，在两段主梁连接时，在其解体处将缺口作为预留操作空间，使用扳手将螺栓接头固定，在主梁汇装完毕后，再使用接头板将缺口补上，不影响走台使用。

[0018] 其他内容参见现有技术。

[0019] 以上所述的仅是本实用新型的优选实施方式，应当指出，对于本领域的技术人员来说，在不脱离本实用新型整体构思前提下，还可以作出若干改变和改进，这些也应该视为本实用新型的保护范围。

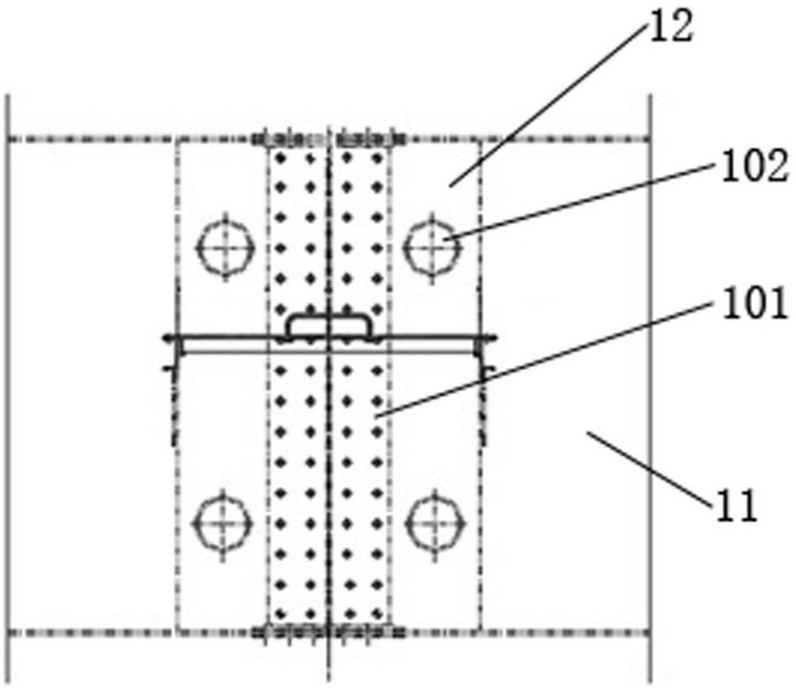

图1

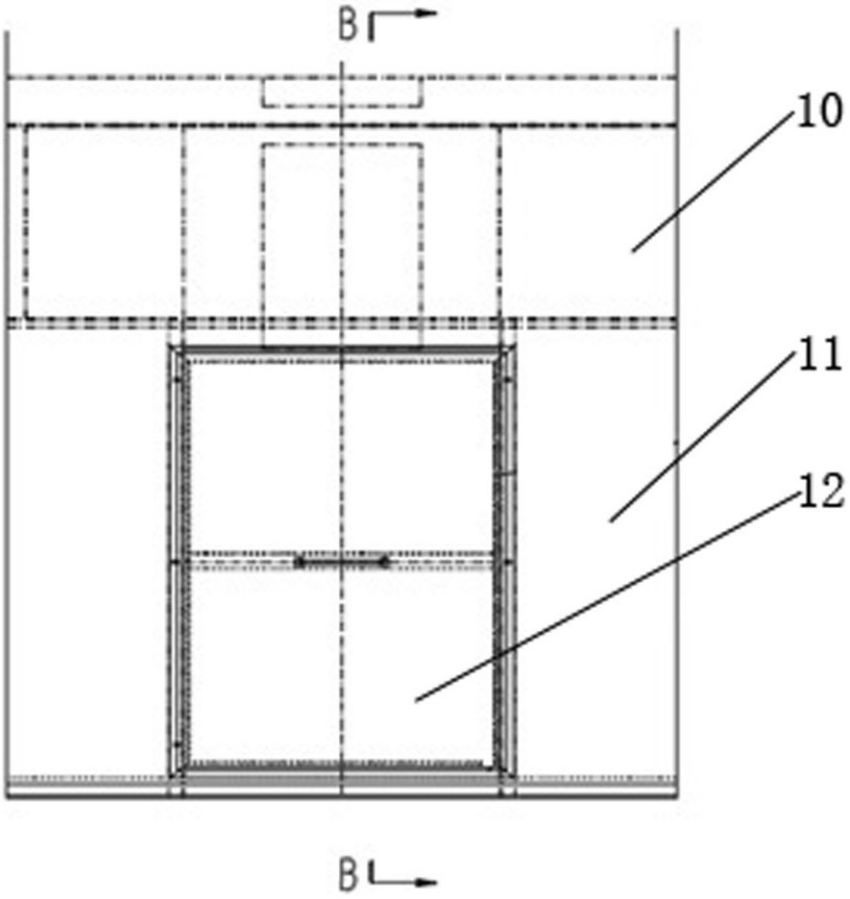

图2

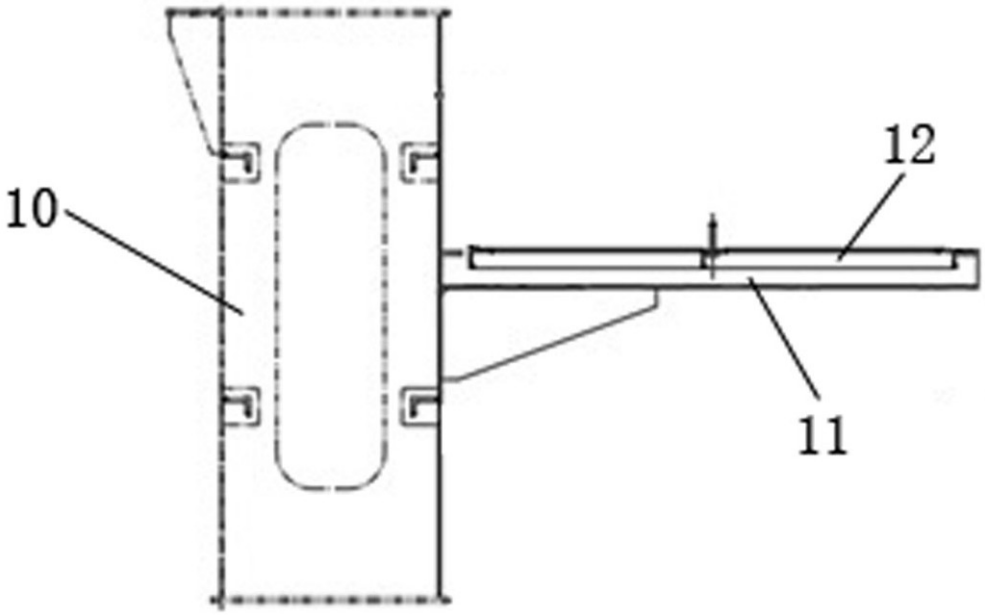

图3