(19)中华人民共和国国家知识产权局

(12)实用新型专利

(10)授权公告号 CN 205760971 U
(45)授权公告日 2016.12.07

(21)申请号 201620476493.0

(22)申请日 2016.05.24

(73)专利权人 江苏徐耐新材料科技有限公司
地址 221000 江苏省徐州市贾汪区贾汪镇泉东村206国道东侧

(72)发明人 彭广侠

(74)专利代理机构 徐州市三联专利事务所 32220
代理人 何君

(51)Int.Cl.
B01F 15/00(2006.01)

权利要求书1页 说明书2页 附图1页

(54)实用新型名称

组合式搅拌棒

(57)摘要

本实用新型公布一种组合式搅拌棒，属于建筑装潢领域的一种施工工具。包括棒体和固定在棒体端部的搅拌头；棒体呈倒置的“T”型；搅拌头有两个，对称连接在棒体两侧；搅拌头呈倒置的“V”型，包括内侧的支撑杆和外侧的搅拌杆Ⅰ；在支撑杆外端开有一段盲孔；组合式搅拌棒还包括分离搅拌体；分离搅拌体包括水平连杆和连接在水平连杆两端的插杆和搅拌杆Ⅱ；插杆和搅拌杆Ⅱ对称布置，插杆、水平连杆和搅拌杆Ⅱ整体呈向外扩展的喇叭口状；插杆配合插在支撑杆盲孔内，在支撑杆上设有用于连接支撑杆和插杆的插销。本组合式搅拌棒整体大小方便调节，一台机器可对多个容器进行搅拌，效率高；搅拌头设置均匀，搅拌充分，省工省时。

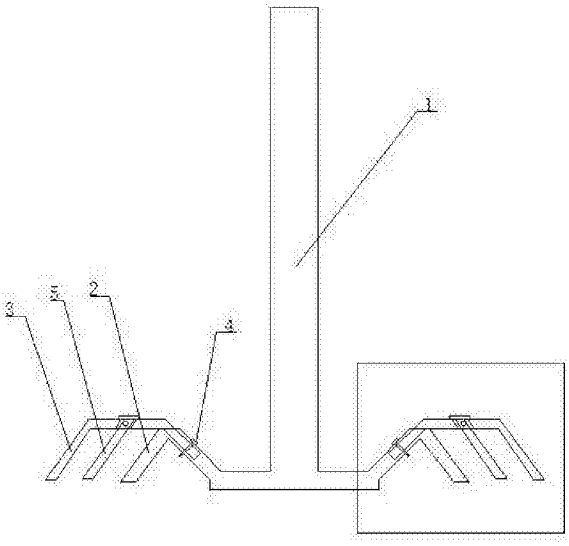

CN 205760971 U

1.一种组合式搅拌棒，包括棒体(1)和固定在棒体(1)端部的搅拌头(2)；其特征在于：所述棒体(1)呈倒置的“T”型；所述搅拌头(2)有两个，对称连接在棒体(1)两侧；搅拌头(2)呈倒置的“V”型，包括内侧的支撑杆(2-1)和外侧的搅拌杆Ⅰ(2-2)；在所述支撑杆(2-1)外端开有一段盲孔；所述组合式搅拌棒还包括分离搅拌体(3)；所述分离搅拌体(3)包括水平连杆(3-2)和连接在水平连杆(3-2)两端的插杆(3-1)和搅拌杆Ⅱ(3-3)；所述插杆(3-1)和搅拌杆Ⅱ(3-3)对称布置，插杆(3-1)、水平连杆(3-2)和搅拌杆Ⅱ(3-3)整体呈向外扩展的喇叭口状；所述插杆(3-1)配合插在支撑杆(2-1)盲孔内，在支撑杆(2-1)上设有用于连接支撑杆(2-1)和插杆(3-1)的插销(4)。

2.根据权利要求1所述的组合式搅拌棒，其特征在于：所述分离搅拌体(3)中水平连杆(3-2)上开有均匀布置的插孔；所述插孔中心轴线与搅拌杆Ⅱ(3-3)方向平行；在插孔内配合插入有搅拌杆Ⅲ(5)。

3.根据权利要求1所述的组合式搅拌棒，其特征在于：所述搅拌杆Ⅰ(2-2)和搅拌杆Ⅱ(3-3)相互平行。

组合式搅拌棒

技术领域

[0001] 本实用新型涉及建筑装潢领域的一种施工工具，具体是一种组合式搅拌棒。

背景技术

[0002] 搅拌棒是实验以及工业生产中常用的设备，搅拌棒的搅拌头通常为框式、锚式、叶轮式、螺带式、螺杆式或桨式，作为存放物料的容器，其尺寸多种多样，这样为了达到充分的搅拌效果，就需要来回更换搅拌棒，费工费时，效率低。

发明内容

[0003] 为解决上述技术问题，本实用新型提供一种组合式搅拌棒。

[0004] 本实用新型通过以下技术方案实现：一种组合式搅拌棒，包括棒体和固定在棒体端部的搅拌头；所述棒体呈倒置的“T”型；所述搅拌头有两个，对称连接在棒体两侧；搅拌头呈倒置的“V”型，包括内侧的支撑杆和外侧的搅拌杆Ⅰ；在所述支撑杆外端开有一段盲孔；所述组合式搅拌棒还包括分离搅拌体；所述分离搅拌体包括水平连杆和连接在水平连杆两端的插杆和搅拌杆Ⅱ；所述插杆和搅拌杆Ⅱ对称布置，插杆、水平连杆和搅拌杆Ⅱ整体呈向外扩展的喇叭口状；所述插杆配合插在支撑杆盲孔内，在支撑杆上设有用于连接支撑杆和插杆的插销。

[0005] 其进一步是：所述分离搅拌体中水平连杆上开有均匀布置的插孔；所述插孔中心轴线与搅拌杆Ⅱ方向平行；在插孔内配合插入有搅拌杆Ⅲ。

[0006] 所述搅拌杆Ⅰ和搅拌杆Ⅱ相互平行。

[0007] 与现有技术相比，本实用新型的优点是：组合式搅拌棒整体大小方便调节，一台机器可对多个容器进行搅拌，效率高；搅拌头设置均匀，搅拌充分，省工省时。

附图说明

[0008] 图1是本实用新型结构示意图；

[0009] 图2是图1中局部放大图。

[0010] 图中：1、棒体；2、搅拌头；2-1、支撑杆；2-2、搅拌杆Ⅰ；3、分离搅拌体；3-1、插杆；3-2、水平连杆；3-3、搅拌杆Ⅱ；4、插销；5、搅拌杆Ⅲ。

具体实施方式

[0011] 以下是本实用新型的一个具体实施例，现结合附图对本实用新型做进一步说明。

[0012] 如图1和图2所示，一种组合式搅拌棒，棒体1呈倒置的“T”型；在棒体1下端的两侧各固定有一个搅拌头2；搅拌头2对称连接在棒体1两侧，搅拌头2呈倒置的“V”型，包括内侧的支撑杆2-1和外侧的搅拌杆Ⅰ2-2；在支撑杆2-1外端开有一段盲孔，支撑杆2-1盲孔可选择性的插入不同大小尺寸的分离搅拌体3。分离搅拌体3包括水平连杆3-2和连接在水平连杆3-2两端的插杆3-1和搅拌杆Ⅱ3-3，插杆3-1和搅拌杆Ⅱ3-3对称布置，插杆3-1、水平连杆3-

2和搅拌杆Ⅱ3-3整体呈向外扩展的喇叭口状；插杆3-1能配合插在支撑杆2-1盲孔内，在支撑杆2-1上设有用于连接支撑杆2-1和插杆3-1的插销4；其中，搅拌杆I2-2和搅拌杆Ⅱ3-3相互平行；在搅拌杆I2-2和搅拌杆Ⅱ3-3外表面饶有大型螺纹。另外，在分离搅拌体3尺寸较大时，为了达到更好的搅拌效果，分离搅拌体3中水平连杆3-2上开有均匀布置的插孔；插孔中心轴线与搅拌杆Ⅱ3-3方向平行；在插孔内配合插入有搅拌杆Ⅲ5；搅拌杆Ⅲ5通过插销4固定连接在水平连杆3-2上。

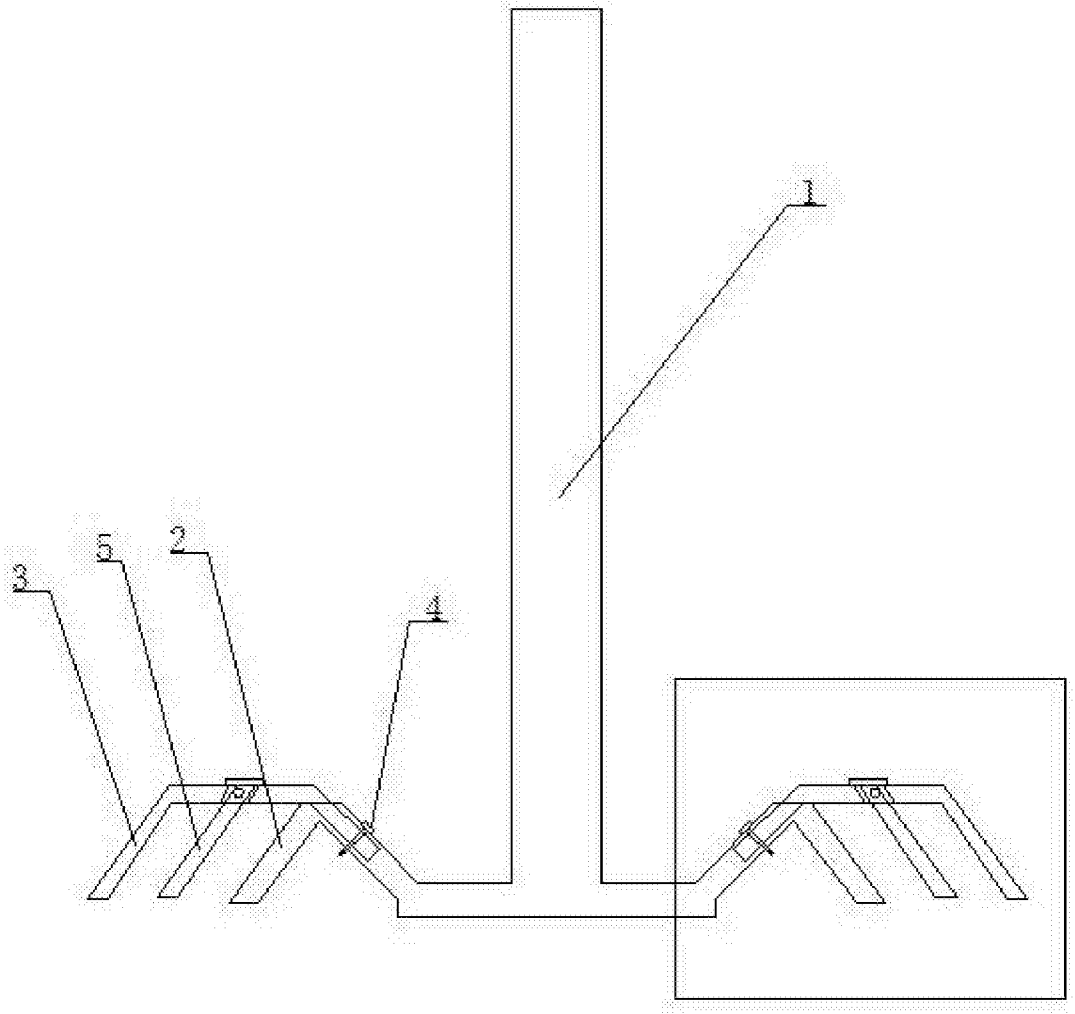

图1

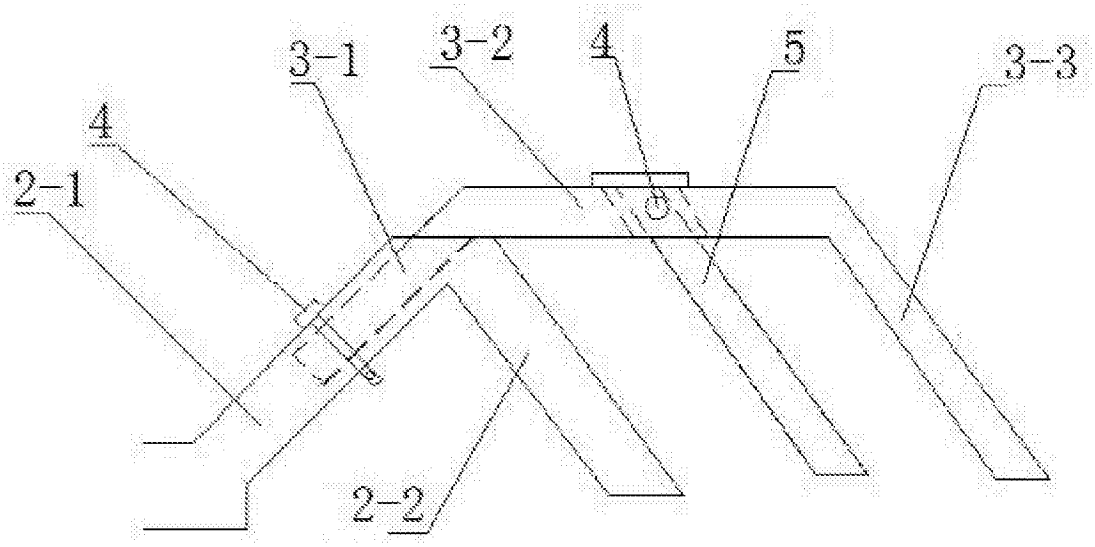

图2