(19)中华人民共和国国家知识产权局

(12)实用新型专利

(10)授权公告号 CN 213940063 U
(45)授权公告日 2021.08.13

(21)申请号 202021529157.0

(22)申请日 2020.07.29

(73)专利权人 江门市蜥蜴造物科技有限公司
地址 529000 广东省江门市江海区金瓯路233号高新创智城6栋1单元301室

(72)发明人 钟俊天

(74)专利代理机构 广州市科丰知识产权代理事务所(普通合伙) 44467
代理人 龚元元

(51)Int.Cl.
A47B 37/00(2006.01)
A47B 97/00(2006.01)
A47B 13/08(2006.01)
A47B 13/00(2006.01)
A47B 21/02(2006.01)
A47B 21/04(2006.01)
A61L 2/10(2006.01)

权利要求书1页 说明书3页 附图2页

(54)实用新型名称

具备收纳和灭菌消杀功能的多功能医疗问诊桌

(57)摘要

本实用新型属于医疗器械领域,公开了一种具备收纳和灭菌消杀功能的多功能医疗问诊桌。所述多功能医疗问诊桌包括桌体和桌面,所述桌面上设有至少一个物品收纳模块,所述物品收纳模块包括收纳腔和收纳盖,收纳腔内设置紫外消毒灯。本实用新型通过在收纳腔内设置紫外消毒灯,可同时实现医疗用品如血压计听诊器的收纳及消杀灭菌,在保持桌面整洁的情况下降低医护人员感染病毒的风险。并可进一步设置电源及线材收纳模块、可升降的电脑显示器及打印机收纳模块,为医生在诊疗的过程中常用的器件配备专用的空间,有利于维持桌面整洁。

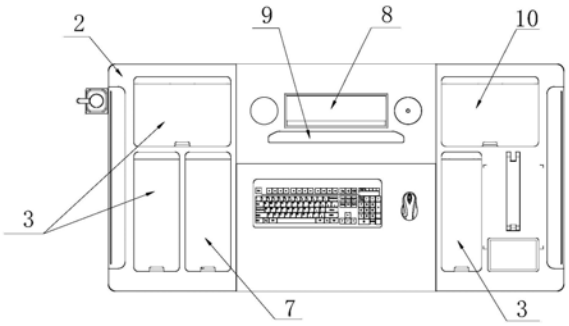

CN 213940063 U

1.一种具备收纳和灭菌消杀功能的多功能医疗问诊桌，包括桌体和桌面，其特征在于：所述桌面上设有至少一个物品收纳模块，所述物品收纳模块包括收纳腔和收纳盖，收纳腔内设置紫外消毒灯，所述紫外消毒灯与收纳盖通过电信号联动设置，当收纳盖关闭时紫外消毒灯打开，收纳盖打开则紫外消毒灯关闭。

2.根据权利要求1所述的一种具备收纳和灭菌消杀功能的多功能医疗问诊桌，其特征在于：所述物品收纳模块与桌面处于同一平面设置。

3.根据权利要求1所述的一种具备收纳和灭菌消杀功能的多功能医疗问诊桌，其特征在于：所述物品收纳模块包括一个血压计听诊器收纳模块。

4.根据权利要求1所述的一种具备收纳和灭菌消杀功能的多功能医疗问诊桌，其特征在于：所述桌面上还设有电源及线材收纳模块，所述电源及线材收纳模块内设有供桌面电器设备接电的电源接口，以及提供电器设备的线材收纳空间。

5.根据权利要求1所述的一种具备收纳和灭菌消杀功能的多功能医疗问诊桌，其特征在于：所述桌面上还设置一可升降的电脑显示器。

6.根据权利要求1所述的一种具备收纳和灭菌消杀功能的多功能医疗问诊桌，其特征在于：所述桌面上还设置打印机收纳模块。

具备收纳和灭菌消杀功能的多功能医疗问诊桌

技术领域

[0001] 本实用新型涉及医疗器械领域，具体为一种具备收纳和灭菌消杀功能的多功能医疗问诊桌。

背景技术

[0002] 医疗问诊桌是医生在对病人进行初步病情了解及检查过程中必须的医疗设备，普通医疗问诊桌的主要作用在于放置医用物品，比如医生的电脑、医用器械、检测报告以及其他杂物等。如发明专利CN 104337655 A公开了一种面向农村和社区的多功能医疗桌。通过设置笔记本电脑容纳腔、体温表容纳腔和其他医疗器械容纳腔用于放置笔记本电脑、体温表以及针筒、酒精棉、基本药物等，以方便使用、携带，并且使桌面整洁。

[0003] 新冠疫情牵动人心，而抗疫第一线的医护人员既是前线的最美逆行者，也是最易染人群，其自身的安危被全社会牵挂。即使在非疫情期间，医院在大众心目中既是一个寻医问诊的场所，同时也是一个病毒、细菌常驻的环境。为了降低医护人员在日常接诊工作中的风险，对医护人员日常接触的医疗问诊桌有必要进行精心的设计使其具备一定的消杀灭菌功能。

[0004] 目前，设计同时具备收纳和灭菌消杀功能的多功能医疗问诊桌鲜有报道。而医护人员使用的医疗问诊桌，其桌面放置的医疗物品如体温计、听诊仪或其他医疗器械因与患者密切接触容易沾染病毒，因此，我们的目的是开发出一种能够对医疗问诊桌的医疗物品进行收纳并同时能够进行灭菌消杀，以保持桌面整洁并降低医护人员感染病毒的风险，为医护人员构筑一道保护防线，为公共防控提供支援。

实用新型内容

[0005] 为了实现桌面收纳以及对收纳的医疗用品进行消杀灭菌，以保持桌面整洁并降低医护人员在日常接诊工作中感染病毒的风险，本实用新型的目的在于提供一种具备收纳和灭菌消杀功能的多功能医疗问诊桌。

[0006] 为实现上述目的，本实用新型提供如下技术方案：

[0007] 一种具备收纳和灭菌消杀功能的多功能医疗问诊桌，包括桌体和桌面，所述桌面上设有至少一个物品收纳模块，所述物品收纳模块包括收纳腔和收纳盖，收纳腔内设置紫外消毒灯。

[0008] 进一步地，为了方便使用及实现智能化控制，所述紫外消毒灯与收纳盖通过电信号联动设置，当收纳盖关闭时紫外消毒灯打开，收纳盖打开则紫外消毒灯关闭。

[0009] 进一步地，所述物品收纳模块与桌面处于同一平面设置，即收纳盖关闭后与桌面呈同一平面。该设置有利于保持桌面整洁及方便使用。

[0010] 进一步地，所述物品收纳模块包括一个血压计听诊器收纳模块。

[0011] 进一步地，所述桌面上还设有电源及线材收纳模块，所述电源及线材收纳模块内设有供桌面电器设备接电的电源接口，以及提供电器设备的线材收纳空间。

[0012] 进一步地，所述桌面上还设置一可升降的电脑显示器。电脑显示器为医生在诊疗过程中必备的办公器件，通过可升降的方式设置可以使桌面整洁。

[0013] 进一步地，所述桌面上还设置打印机收纳模块。用于收纳放置医生常用的打印机。

[0014] 本实用新型的多功能医疗问诊桌具有如下优点及有益效果：

[0015] (1)通过在物品收纳模块的收纳腔内设置紫外消毒灯，可同时实现医疗用品如血压计听诊器的收纳及消杀灭菌，在保持桌面整洁的情况下降低医护人员感染病毒的风险。

[0016] (2)通过紫外消毒灯与收纳盖的联动设置，当收纳盖关闭紫外消毒灯打开，收纳盖打开则紫外消毒灯关闭，以更方便使用及实现智能化控制。

[0017] (3)本实用新型的多功能医疗问诊桌还可进一步设置电源及线材收纳模块、可升降的电脑显示器及打印机收纳模块。为医生在诊疗的过程中常用的器件配备专用的空间，有利于维持桌面整洁。

附图说明

[0018] 图1为实施例1中一种具备收纳和灭菌消杀功能的多功能医疗问诊桌的桌面俯视图。

[0019] 图2为实施例1中一种具备收纳和灭菌消杀功能的多功能医疗问诊桌的物品收纳模块的收纳盖关闭状态的整体结构图。

[0020] 图3为实施例1中一种具备收纳和灭菌消杀功能的多功能医疗问诊桌的物品收纳模块的收纳盖打开状态的整体结构图。

具体实施方式

[0021] 下面结合具体实施方式，对本实用新型的技术方案作进一步的详细说明，但不构成对本实用新型的任何限制。

[0022] 实施例1

[0023] 参考图1～3，一种具备收纳和灭菌消杀功能的多功能医疗问诊桌，包括桌体1和桌面2，所述桌面2上设有至少一个物品收纳模块3，所述物品收纳模块3包括收纳腔4和收纳盖5，收纳腔4内设置紫外消毒灯6。

[0024] 在本实施例中，为了方便使用及实现智能化控制，所述紫外消毒灯6与收纳盖5通过电信号联动设置，当收纳盖5关闭时紫外消毒灯6打开，收纳盖5打开则紫外消毒灯6关闭。紫外消毒灯的安装位置不做太多限定，其设定于收纳腔的任何位置或设定于收纳盖上均是可行的，只要当收纳盖关闭时紫外消毒灯打开能够实现对收纳腔内的医疗用品进行紫外线消杀灭菌即可。

[0025] 在本实施例中，所述物品收纳模块3与桌面2处于同一平面设置，即收纳盖5关闭后与桌面2呈同一平面。该设置有利于保持桌面整洁及方便使用。

[0026] 在本实施例中，所述物品收纳模块包括一个血压计听诊器收纳模块7。血压计和听诊器为医生常用的诊疗设备，其与患者接触密切，为血压计和听诊器配备专门的收纳空间，并方便对血压计和听诊器进行消杀灭菌。

[0027] 在本实施例中，所述桌面上还设有电源及线材收纳模块8，所述电源及线材收纳模块8内设有供桌面电器设备接电的电源接口，以及提供电器设备的线材收纳空间。在电源及

线材收纳模块8旁还设有一可升降的电脑显示器9和打印机收纳模块10。电脑显示器和打印机为医生在诊疗过程中必备的办公器件，通过可升降的方式设置及配备专用的空间有利于维持桌面整洁。

[0028] 上述实施例为本实用新型较佳的实施方式，但本实用新型的实施方式并不受上述实施例的限制，其它的任何未背离本实用新型的精神实质与原理下所作的改变、修饰、替代、组合、简化，均应为等效的置换方式，都包含在本实用新型的保护范围之内。

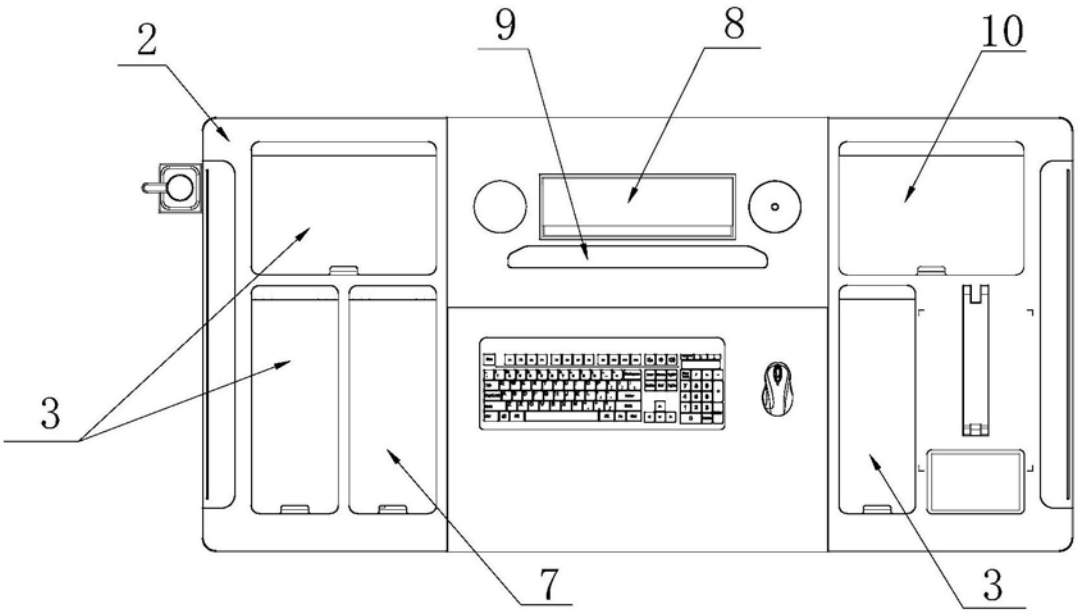

图1

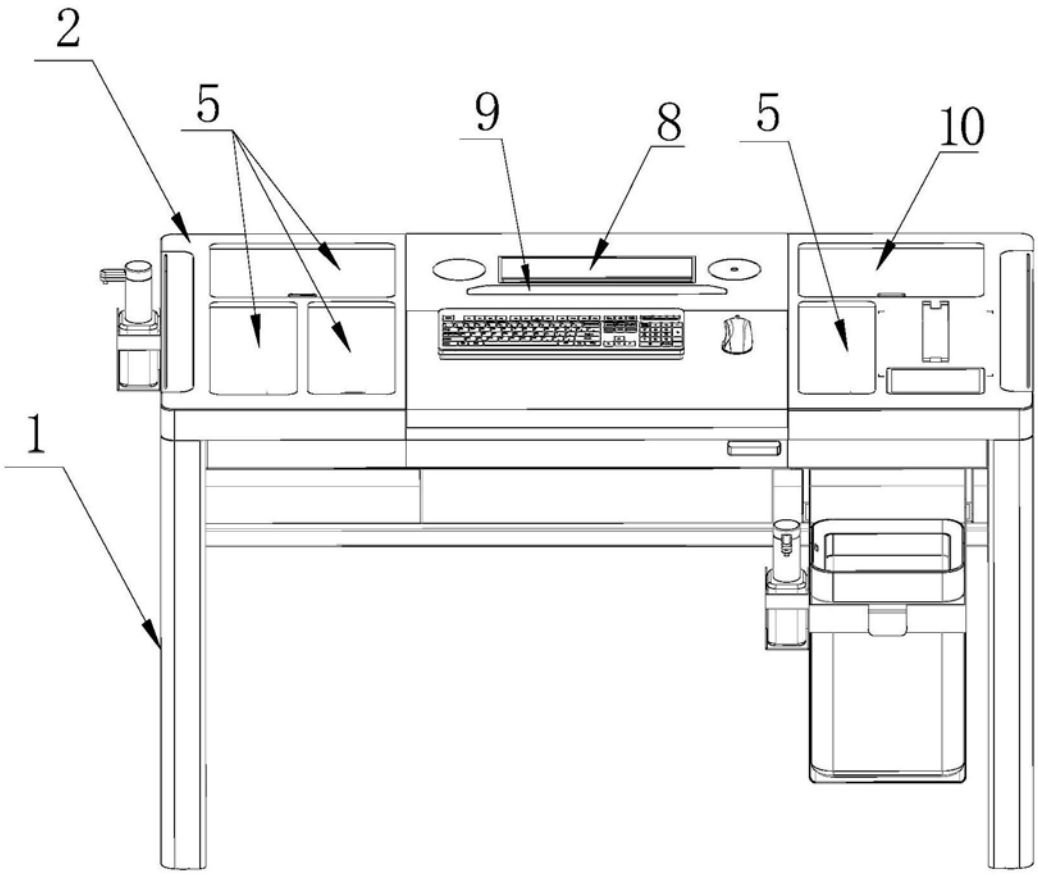

图2

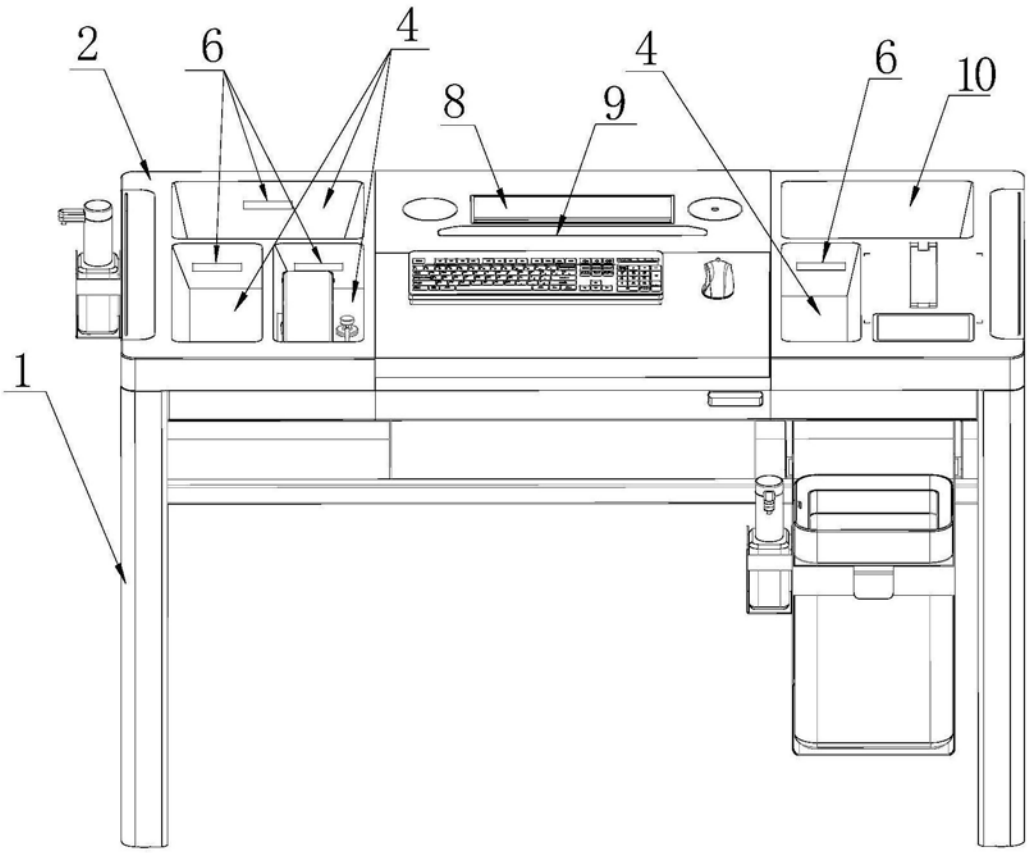

图3