(19)中华人民共和国国家知识产权局

(12)实用新型专利

(10)授权公告号 CN 204486084 U
(45)授权公告日 2015.07.22

(21)申请号 201520033352.7

(22)申请日 2015.01.16

(73)专利权人 常州市亚明涂料有限公司
地址 213119 江苏省常州市武进区横山桥星辰村常州市亚明涂料有限公司

(72)发明人 冯俊

(51)Int.Cl.
B05B 9/04(2006.01)
B05B 15/00(2006.01)

权利要求书1页 说明书2页 附图1页

(54)实用新型名称

一种高粘度的涂料喷涂装置

(57)摘要

本实用新型公开了一种高粘度的涂料喷涂装置，其特征在于，包括罐体、上盖、搅拌手柄、紊流板、搅拌扇片、上吸管、涂料旋塞、气压阀和气压表；所述罐体上端设有所述上盖，所述上盖通过快速螺栓固定在所述罐体上；所述上盖中心设有所述搅拌手柄，所述搅拌手柄下端设有所述搅拌扇片；所述上盖下方还设有所述上吸管，所述上吸管上端连接所述涂料旋塞，所述涂料旋塞设于所述上盖的上方；所述上盖上方还设有所述气压阀，所述气压阀上方设有所述气压表。本实用新型采用高压气体加压与搅拌手柄配合使用，使得喷涂时罐体的高粘度涂料流动性加强，其紊流板使得涂料上吸连续，喷涂效果更好。

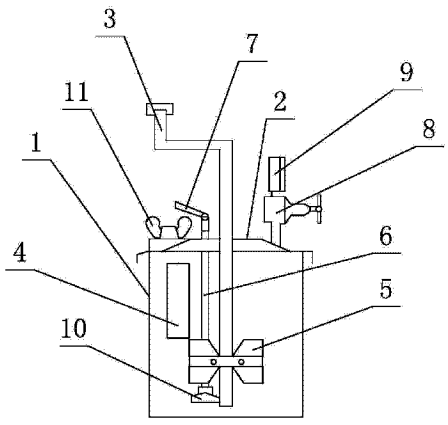

CN 204486084 U

1. 一种高粘度的涂料喷涂装置，其特征在于，包括罐体、上盖、搅拌手柄、紊流板、搅拌扇片、上吸管、涂料旋塞、气压阀和气压表；所述罐体上端设有所述上盖，所述上盖通过快速螺栓固定在所述罐体上；所述上盖中心设有所述搅拌手柄，所述搅拌手柄下端设有所述搅拌扇片；所述上盖下方还设有所述上吸管，所述上吸管上端连接所述涂料旋塞，所述涂料旋塞设于所述上盖的上方；所述上盖上方还设有所述气压阀，所述气压阀上方设有所述气压表。

2. 根据权利要求 1 所述的一种高粘度的涂料喷涂装置，其特征在于，所述上吸管底部设有吸入罩。

一种高粘度的涂料喷涂装置

技术领域

[0001] 本实用新型涉及涂料喷涂领域，具体涉及一种高粘度的涂料喷涂装置。

背景技术

[0002] 由空气压缩机产生的压缩空气，经喷枪前部的空气帽喷射出来时，就在与之相连的涂料喷嘴的前部产生了一个比大气压低的低压区。在喷枪口产生的这个压力差就把涂料从涂料贮罐吸出来，并在压缩空气高速喷射力的作用下，雾化成微粒喷洒在被涂物表面。

[0003] 但是一些高粘度的涂料无法用一般喷枪完成喷涂，如果人工进行粉刷更不可能完成作业。

实用新型内容

[0004] 为解决上述技术问题，我们提出了一种高粘度的涂料喷涂装置，采用高压气体加压与搅拌手柄配合使用，使得喷涂时罐体的高粘度涂料流动性加强，其紊流板使得涂料上吸连续，喷涂效果更好。

[0005] 为达到上述目的，本实用新型的技术方案如下：

[0006] 一种高粘度的涂料喷涂装置，包括罐体、上盖、搅拌手柄、紊流板、搅拌扇片、上吸管、涂料旋塞、气压阀和气压表；所述罐体上端设有所述上盖，所述上盖通过快速螺栓固定在所述罐体上；所述上盖中心设有所述搅拌手柄，所述搅拌手柄下端设有所述搅拌扇片；所述上盖下方还设有所述上吸管，所述上吸管上端连接所述涂料旋塞，所述涂料旋塞设于所述上盖的上方；所述上盖上方还设有所述气压阀，所述气压阀上方设有所述气压表。

[0007] 优选的，所述上吸管底部设有吸入罩。

[0008] 通过上述技术方案，本实用新型采用高压气体加压与搅拌手柄配合使用，使得喷涂时罐体的高粘度涂料流动性加强，其紊流板使得涂料上吸连续，喷涂效果更好。

附图说明

[0009] 为了更清楚地说明本实用新型实施例或现有技术中的技术方案，下面将对实施例或现有技术描述中所需要使用的附图作简单地介绍，显而易见地，下面描述中的附图仅仅是本实用新型的一些实施例，对于本领域普通技术人员来讲，在不付出创造性劳动的前提下，还可以根据这些附图获得其他的附图。

[0010] 图 1 为本实用新型实施例 1 所公开的一种高粘度的涂料喷涂装置的结构示意图。

[0011] 图中数字和字母所表示的相应部件名称：

[0012] 1. 罐体 2. 上盖 3. 搅拌手柄 4. 紊流板 5. 搅拌扇片 6. 上吸管 7. 涂料旋塞 8. 气压阀 9. 气压表 10. 吸入罩 11. 快速螺栓。

具体实施方式

[0013] 下面结合实施例和具体实施方式对本实用新型作进一步详细的说明。

[0014] 本实用新型提供了一种高粘度的涂料喷涂装置，其工作原理是：高压气体加压与搅拌手柄配合使用，使得喷涂时罐体的高粘度涂料流动性加强，其紊流板使得涂料上吸连续，喷涂效果更好。

[0015] 实施例 1.

[0016] 如图 1 所示，一种高粘度的涂料喷涂装置，包括罐体 1、上盖 2、搅拌手柄 3、紊流板 4、搅拌扇片 5、上吸管 6、涂料旋塞 7、气压阀 8 和气压表 9；所述罐体上端设有所述上盖，所述上盖通过快速螺栓 11 固定在所述罐体上；所述上盖中心设有所述搅拌手柄，所述搅拌手柄下端设有所述搅拌扇片；所述上盖下方还设有所述上吸管，所述上吸管上端连接所述涂料旋塞，所述涂料旋塞设于所述上盖的上方；所述上盖上方还设有所述气压阀，所述气压阀上方设有所述气压表；所述上吸管底部设有吸入罩 10。

[0017] 通过上述技术方案，本实用新型采用高压气体加压与搅拌手柄配合使用，使得喷涂时罐体的高粘度涂料流动性加强，其紊流板使得涂料上吸连续，喷涂效果更好。

[0018] 以上所述的仅是本实用新型的一种高粘度的涂料喷涂装置优选实施方式，应当指出，对于本领域的普通技术人员来说，在不脱离本实用新型创造构思的前提下，还可以做出若干变形和改进，这些都属于本实用新型的保护范围。

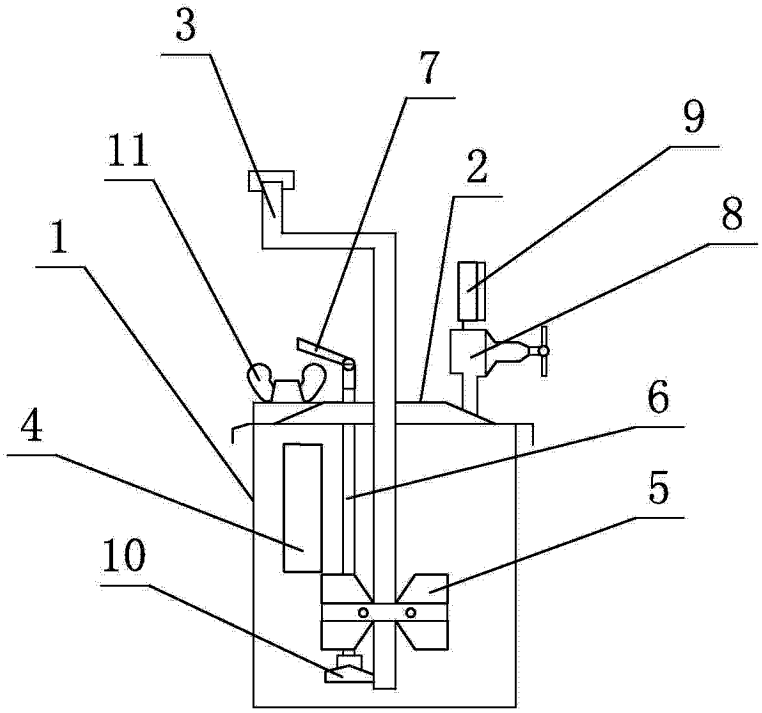

图 1