(19)国家知识产权局

(12)实用新型专利

(10)授权公告号 CN 222619360 U
(45)授权公告日 2025.03.14

(21)申请号 202420538889.8

(22)申请日 2024.03.19

(73)专利权人 福建艺涛科技集团有限公司
地址 350000 福建省福州市台江区义洲街道山仔里18号(原太平一路东侧)融信洋中城(地块四)4-3a#楼1层05店铺

(72)发明人 蒋博文 叶芦

(74)专利代理机构 福州金知创知识产权代理有限公司 35333
专利代理师 游加

(51)Int.Cl.
G09F 11/02(2006.01)
G09F 11/10(2006.01)
G09F 13/00(2006.01)
F16M 11/26(2006.01)

权利要求书1页 说明书3页 附图2页

(54)实用新型名称

一种标识标牌滚动式展示结构

(57)摘要

本实用新型公开了一种标识标牌滚动式展示结构,包括底板,底板顶端固定连接有玻璃罩,底板内部固定设有调节装置,用于对翻滚装置的调节;调节装置包括螺纹杆套,底板顶端开设有凹槽,底板内部固定连接有第三电机,电机输出轴外壁转动连接有螺纹杆固定套,螺纹杆固定套外壁与凹槽一侧固定连接,螺纹杆外壁螺纹连接有螺纹杆套,螺纹杆套顶端固定连接有左架板。本实用新型通过设置可移动的左架板,使第三电机带动螺纹杆转动进而使左架板移动,改变左架板与右架板之间的距离,使得装置可适用于不同规格标识标牌,避免了因展示装置固定设置导致将不同规格的标识标牌展示时还需要制造不同规格的展示装置导致资源浪费,使用便捷。

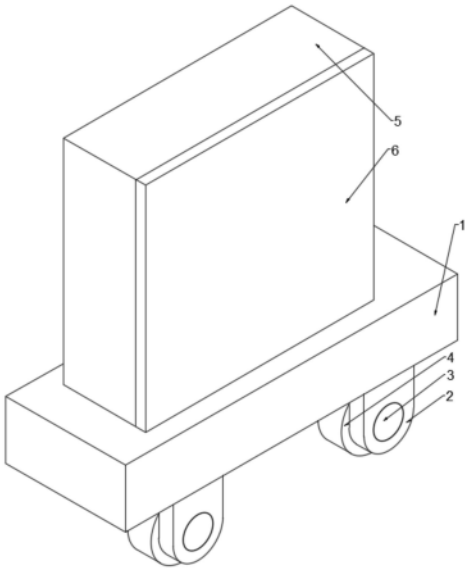

CN 222619360 U

1.一种标识标牌滚动式展示结构,包括底板(1),其特征在于,所述底板(1)顶端固定连接有玻璃罩(5),所述底板(1)顶端固定设有滚动装置,用于对标识牌的翻滚,所述底板(1)内部固定设有调节装置,用于对翻滚装置的调节;

所述调节装置包括螺纹杆套(22),所述底板(1)顶端开设有凹槽,所述底板(1)内部固定连接有第三电机(18),所述第三电机(18)一侧固定连接有电机输出轴(19),所述电机输出轴(19)外壁转动连接有螺纹杆固定套(20),所述螺纹杆固定套(20)外壁与凹槽一侧固定连接,所述电机输出轴(19)端部固定连接有螺纹杆(21),所述螺纹杆(21)外壁螺纹连接有螺纹杆套(22),所述螺纹杆套(22)顶端固定连接有左架板(9)。

2.根据权利要求1所述的一种标识标牌滚动式展示结构,其特征在于,所述底板(1)顶端固定连接有右架板(8),所述右架板(8)内部固定连接有第二电机(14),所述第二电机(14)的输出轴端部贯穿右架板(8)的一侧固定连接有螺杆(15)。

3.根据权利要求2所述的一种标识标牌滚动式展示结构,其特征在于,所述翻滚装置包括转轴(23)所述左架板(9)靠近右架板(8)的一侧固定连接有多个旋转套(16),所述旋转套(16)内壁与转轴(23)端部转动连接,其中一个所述转轴(23)外壁固定连接有橡胶摩擦垫(13),其中一个所述转轴(23)端部固定连接有第一电机(12),所述第一电机(12)位于右架板(8)的内部。

4.根据权利要求1所述的一种标识标牌滚动式展示结构,其特征在于,所述左架板(9)顶端固定连接有滑块(10),所述玻璃罩(5)内壁顶部开设有滑槽(11),所述滑槽(11)内壁与滑块(10)外壁滑动连接。

5.根据权利要求1所述的一种标识标牌滚动式展示结构,其特征在于,所述玻璃罩(5)正面转动连接有玻璃门(6),所述玻璃罩(5)一侧固定连接有把手(7),所述左架板(9)一侧与右架板(8)一侧均固定连接有灯光条(17)。

6.根据权利要求1所述的一种标识标牌滚动式展示结构,其特征在于,所述底板(1)底端固定连接有支架(2),所述支架(2)内部转动连接有轴承(3),所述轴承(3)内壁固定连接有轮子(4)。

7.根据权利要求1所述的一种标识标牌滚动式展示结构,其特征在于,所述底板(1)底端固定连接有多个伸缩杆(24),多个所述伸缩杆(24)底端均固定连接有橡胶垫(25)。

一种标识标牌滚动式展示结构

技术领域

[0001] 本实用新型涉及标识标牌展示结构技术领域,特别涉及一种标识标牌滚动式展示结构。

背景技术

[0002] 标识标牌一般具有两种功能,一种是具有标记、警示的作用,比如:文字传达,记号是具有象征性、方向、暗示性等等功能,文字样式可以表现出性格、背景、含义,形态与记号一同表现出象征与构造性意义;第二种功能是信息传达媒体,它具有广告、警示的功能,可移动式标识标牌一般利用展示结构对标牌内容进行固定。

[0003] 现今技术下的标识标牌滚动式展示结构中的展示装置多为固定设置,一种标识标牌滚动式展示结构只能适用于一种规格的标识标牌,当使用不同尺寸的标识标牌使还需制造相匹配规格的展示结构,不仅制作成本高,使用不便,为此,我们提出了一种标识标牌滚动式展示结构。

实用新型内容

[0004] 本实用新型的目的在于提供一种标识标牌滚动式展示结构,以解决上述背景技术中提出的问题。

[0005] 为实现上述目的,本实用新型提供如下技术方案:一种标识标牌滚动式展示结构,包括底板,所述底板顶端固定连接有玻璃罩,所述底板顶端固定设有滚动装置,用于对标识牌的翻滚,所述底板内部固定设有调节装置,用于对翻滚装置的调节;

[0006] 所述调节装置包括螺纹杆套,所述底板顶端开设有凹槽,所述底板内部固定连接有第三电机,所述第三电机一侧固定连接有电机输出轴,所述电机输出轴外壁转动连接有螺纹杆固定套,所述螺纹杆固定套外壁与凹槽一侧固定连接,所述电机输出轴端部固定连接有螺纹杆,所述螺纹杆外壁螺纹连接有螺纹杆套,所述螺纹杆套顶端固定连接有左架板。

[0007] 优选的,所述底板顶端固定连接有右架板,所述右架板内部固定连接有第二电机,所述第二电机的输出轴端部贯穿右架板的一侧固定连接有螺杆。

[0008] 所述翻滚装置包括转轴所述左架板靠近右架板的一侧固定连接有多个旋转套,所述旋转套内壁与转轴端部转动连接,其中一个所述转轴外壁固定连接有橡胶摩擦垫,其中一个所述转轴端部固定连接有第一电机,所述第一电机位于右架板的内部。

[0009] 优选的,所述左架板顶端固定连接有滑块,所述玻璃罩内壁顶部开设有滑槽,所述滑槽内壁与滑块外壁滑动连接。

[0010] 优选的,所述玻璃罩正面转动连接有玻璃门,所述玻璃罩一侧固定连接有把手,所述左架板一侧与右架板一侧均固定连接有灯光条。

[0011] 优选的,所述底板底端固定连接有支架,所述支架内部转动连接有轴承,所述轴承内壁固定连接有轮子。

[0012] 优选的,所述底板底端固定连接有多个伸缩杆,多个所述伸缩杆底端均固定连接

有橡胶垫。

[0013] 本实用新型的技术效果和优点：

[0014] 本实用新型通过设置可移动的左架板，使第三电机带动螺纹杆转动进而使左架板移动，改变左架板与右架板之间的距离，使得装置可适用于不同规格标识标牌，避免了因展示装置固定设置导致将不同规格的标识标牌展示时还需要制造不同规格的展示装置导致资源浪费，使用便捷。

附图说明

[0015] 图1为本实用新型立体结构示意图。

[0016] 图2为本实用新型正面剖视结构示意图。

[0017] 图中：1、底板；2、支架；3、轴承；4、轮子；5、玻璃罩；6、玻璃门；7、把手；8、右架板；9、左架板；10、滑块；11、滑槽；12、第一电机；13、橡胶摩擦垫；14、第二电机；15、螺杆；16、旋转套；17、灯光条；18、第三电机；19、电机输出轴；20、螺纹杆固定套；21、螺纹杆；22、螺纹杆套；23、转轴；24、伸缩杆；25、橡胶垫。

具体实施方式

[0018] 下面将结合本实用新型实施例中的附图，对本实用新型实施例中的技术方案进行清楚、完整地描述，显然，所描述的实施例仅仅是本实用新型一部分实施例，而不是全部的实施例。基于本实用新型中的实施例，本领域普通技术人员在没有做出创造性劳动前提下所获得的所有其他实施例，都属于本实用新型保护的范围。

[0019] 本实用新型提供了如图1-2所示的一种标识标牌滚动式展示结构，包括底板1，底板1顶端固定连接有玻璃罩5，底板1顶端固定设有滚动装置，用于对标识牌的翻滚，底板1内部固定设有调节装置，用于对翻滚装置的调节，调节装置包括螺纹杆套22，底板1顶端开设有凹槽，底板1内部固定连接有第三电机18，第三电机18一侧固定连接有电机输出轴19，电机输出轴19外壁转动连接有螺纹杆固定套20，螺纹杆固定套20外壁与凹槽一侧固定连接，电机输出轴19端部固定连接有螺纹杆21，螺纹杆21外壁螺纹连接有螺纹杆套22，螺纹杆套22顶端固定连接有左架板9，通过第三电机18带动螺纹杆21转动，进而使左架板9移动，改变左架板9与右架板8之间的距离，使其可适用于不同规格的标识标牌。

[0020] 其中，底板1顶端固定连接有右架板8，右架板8内部固定连接有第二电机14，第二电机14的输出轴端部贯穿右架板8的一侧固定连接有螺杆15，左架板9顶端固定连接有滑块10，玻璃罩5内壁顶部开设有滑槽11，滑槽11内壁与滑块10外壁滑动连接，当左架板9移动时，通过第二电机14与左架板9中部的螺纹连接和滑块10外壁与滑槽11内壁的滑动连接，可为左架板9的移动提供导向作用，避免其侧滑。

[0021] 在优选的实施例中，翻滚装置包括转轴23左架板9靠近右架板8的一侧固定连接有多个旋转套16，旋转套16内壁与转轴23端部转动连接，其中一个转轴23外壁固定连接有橡胶摩擦垫13，其中一个转轴23端部固定连接有第一电机12，第一电机12位于右架板8的内部，通过第一电机12带动转轴23转动使标识标牌翻滚，将不同的标牌进行展示，其中，橡胶摩擦垫13的设置可增大标牌与转轴23之间的摩擦力，防止标牌侧滑。

[0022] 其次，玻璃罩5正面转动连接有玻璃门6，玻璃罩5一侧固定连接有把手7，左架板9

一侧与右架板8一侧均固定连接有灯光条17,底板1底端固定连接有支架2,支架2内部转动连接有轴承3,轴承3内壁固定连接有轮子4,底板1底端固定连接有多个伸缩杆24,多个伸缩杆24底端均固定连接有橡胶垫25,通过设置轮子4可使装置便于移动,当装置移动至合适位置时,通过伸缩杆24的伸缩可使装置固定,其中,橡胶垫25的设置可防止装置侧滑。

[0023] 最后应说明的是:以上仅为本实用新型的优选实施例而已,并不用于限制本实用新型,尽管参照前述实施例对本实用新型进行了详细的说明,对于本领域的技术人员来说,其依然可以对前述各实施例所记载的技术方案进行修改,或者对其中部分技术特征进行等同替换,凡在本实用新型的精神和原则之内,所作的任何修改、等同替换、改进等,均应包含在本实用新型的保护范围之内。

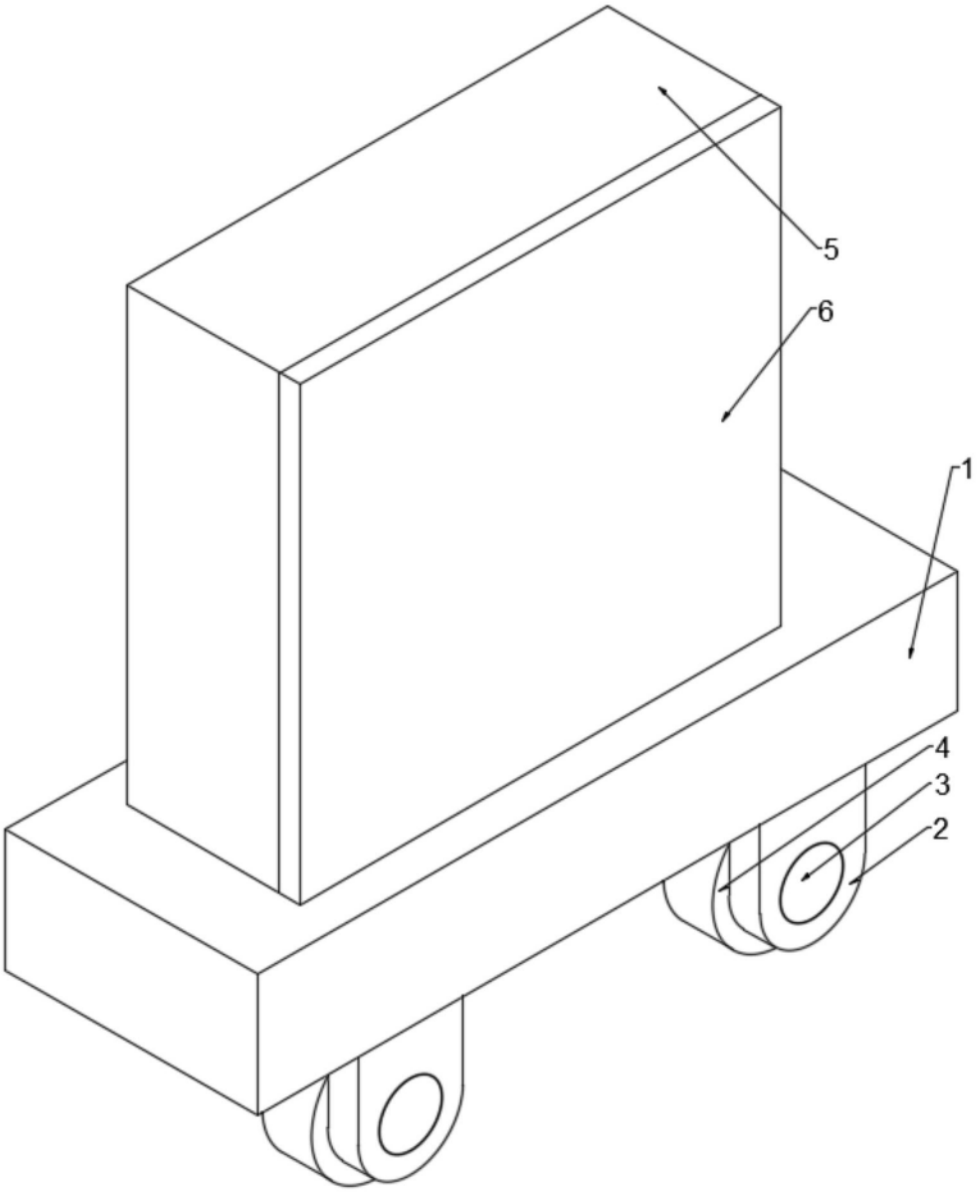

图1

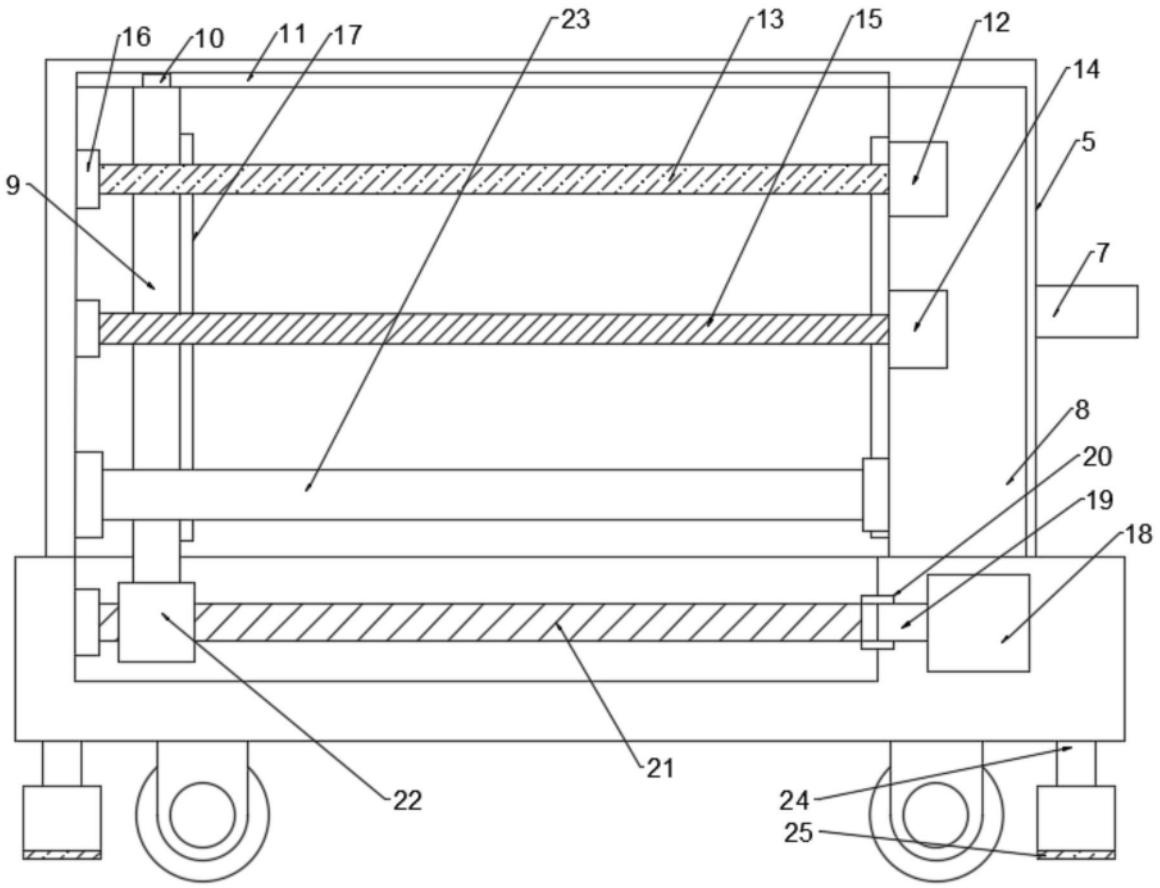

图2