(19)中华人民共和国国家知识产权局

(12)实用新型专利

(10)授权公告号 CN 213238087 U
(45)授权公告日 2021.05.18

(21)申请号 202021620325.7
(22)申请日 2020.08.06
(73)专利权人 江苏柯倍兹环境科技有限公司
地址 211600 江苏省淮安市金湖县理士大道9号
(72)发明人 于翔 吴飞
(74)专利代理机构 深圳快马专利商标事务所(普通合伙) 44362
代理人 赵亮
(51)Int.Cl.
F25D 11/02(2006.01)
F25D 29/00(2006.01)
F25D 23/00(2006.01)
F25D 23/12(2006.01)
B65B 25/04(2006.01)
B65B 13/02(2006.01)

权利要求书1页 说明书3页 附图3页

(54)实用新型名称

小区中保存新鲜物品的丰巢

(57)摘要

本实用新型属于放置柜领域，尤其是一种小区中保存新鲜物品的丰巢，包括柜体，所述柜体的一侧固定安装有控制箱，柜体的另一侧固定安装有打包机，柜体内固定安装有两个对称设置的隔板，且两个隔板之间设置为冷藏室，隔板与柜体之间分别设置有恒温室和冷冻室，恒温室、冷藏室和冷冻室内安装有放置架，放置架与柜体之间设置有多个放置室，放置室放置有放置箱，放置室的两侧内壁上均开设有第一槽，第一槽内转动安装有L形杆，且L形杆与放置箱相适配。本实用新型设计合理，使用恒温室、冷藏室和冷冻室便于保持水果蔬菜海鲜冷冻的新鲜，且便于对放置箱进行拆卸和清理，从而能够保证放置室的洁净。

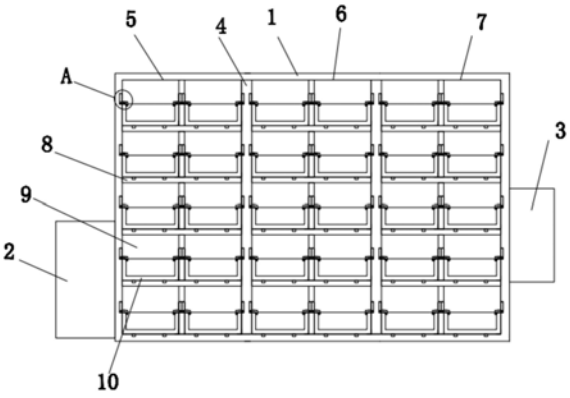

CN 213238087 U

1.小区中保存新鲜物品的丰巢,包括柜体(1),其特征在于,所述柜体(1)的一侧固定安装有控制箱(2),柜体(1)的另一侧固定安装有打包机(3),柜体(1)内固定安装有两个对称设置的隔板(4),且两个隔板(4)之间设置为冷藏室(6),隔板(4)与柜体(1)之间分别设置有恒温室(5)和冷冻室(7),恒温室(5)、冷藏室(6)和冷冻室(7)内安装有放置架(8),放置架(8)与柜体(1)之间设置有多个放置室(9),放置室(9)放置有放置箱(10),放置室(9)的两侧内壁上均开设有第一槽(11),第一槽(11)内转动安装有L形杆(12),且L形杆(12)与放置箱(10)相适配,L形杆(12)的顶部固定安装有磁铁(13),且磁铁(13)与第一槽(11)相适配,放置箱(10)的两侧内壁上均开设有固定槽(14),L形杆(12)的一侧内壁上开设有第二槽(15),第二槽(15)内滑动安装有梯形座(16),且梯形座(16)与对应的固定槽(14)相适配,梯形座(16)的一侧固定安装有拉杆(17)的一端,拉杆(17)的另一端延伸至L形杆(12)的外侧,梯形座(16)的一侧固定安装有固定弹簧(18)的一端,固定弹簧(18)的另一端固定安装在第二槽(15)的内壁上。

2.根据权利要求1所述的小区中保存新鲜物品的丰巢,其特征在于,所述第一槽(11)的两侧内壁上转动安装有同一个转动杆,且L形杆(12)固定套设在转动杆上。

3.根据权利要求1所述的小区中保存新鲜物品的丰巢,其特征在于,所述第二槽(15)的两侧内壁上均开设有限位槽,梯形座(16)的两侧内壁上均固定安装有限位座,且限位座与对应的限位槽滑动连接。

4.根据权利要求1所述的小区中保存新鲜物品的丰巢,其特征在于,所述放置室(9)的底部内壁上开设有两个对称设置的定位槽,放置箱(10)的底部固定安装有两个对称设置的定位座,且定位座与对应的定位槽相适配。

5.根据权利要求1所述的小区中保存新鲜物品的丰巢,其特征在于,所述放置室(9)的一侧内壁上铰接有箱门,且箱门上连接有电子锁,且电子锁与控制箱(2)电性连接。

小区中保存新鲜物品的丰巢

技术领域

[0001] 本实用新型涉及放置柜技术领域，尤其涉及一种小区中保存新鲜物品的丰巢。

背景技术

[0002] 随着时代的发展，人们对于时间的把控越来越看重，总是想要花最少的时间做最多的事情，包括买菜。相比于花费时间精力去超市买菜，越来越多的人想要选择网上买菜，购买的蔬菜海鲜等食材由送货员进行配送，而送货员大部分放置在小区的门口，而长时间放置时，影响食材的新鲜度，从而影响使用，且不便于对食材进行放置并保持新鲜度的问题，因此我们提出了小区中保存新鲜物品的丰巢用于解决上述问题。

实用新型内容

[0003] 本实用新型的目的是为了解决现有技术中存在不便于对食材进行放置并保持新鲜度的缺点，而提出的小区中保存新鲜物品的丰巢。

[0004] 为了实现上述目的，本实用新型采用了如下技术方案：

[0005] 小区中保存新鲜物品的丰巢，包括柜体，所述柜体的一侧固定安装有控制箱，柜体的另一侧固定安装有打包机，柜体内固定安装有两个对称设置的隔板，且两个隔板之间设置为冷藏室，隔板与柜体之间分别设置有恒温室和冷冻室，恒温室、冷藏室和冷冻室内安装有放置架，放置架与柜体之间设置有多个放置室，放置室放置有放置箱，放置室的两侧内壁上均开设有第一槽，第一槽内转动安装有L形杆，且L形杆与放置箱相适配，L形杆的顶部固定安装有磁铁，且磁铁与第一槽相适配，放置箱的两侧内壁上均开设有固定槽，L形杆的一侧内壁上开设有第二槽，第二槽内滑动安装有梯形座，且梯形座与对应的固定槽相适配，梯形座的一侧固定安装有拉杆的一端，拉杆的另一端延伸至L形杆的外侧，梯形座的一侧固定安装有固定弹簧的一端，固定弹簧的另一端固定安装在第二槽的内壁上。

[0006] 优选的，所述第一槽的两侧内壁上转动安装有同一个转动杆，且L形杆固定套设在转动杆上，通过转动杆能够把L形杆转动安装在第一槽内。

[0007] 优选的，所述第二槽的两侧内壁上均开设有限位槽，梯形座的两侧内壁上均固定安装有限位座，且限位座与对应的限位槽滑动连接，能够使得梯形座进行稳定的移动。

[0008] 优选的，所述放置室的底部内壁上开设有两个对称设置的定位槽，放置箱的底部固定安装有两个对称设置的定位座，且定位座与对应的定位槽相适配，能够对放置箱进行定位。

[0009] 优选的，所述放置室的一侧内壁上铰接有箱门，且箱门上连接有电子锁，且电子锁与控制箱电性连接。

[0010] 本实用新型中，所述小区中保存新鲜物品的丰巢由于柜体内使用恒温室、冷藏室和冷冻室，从而便于对瓜果蔬菜海鲜进行分类进行放置，从而能够保持水果蔬菜海鲜冷冻的新鲜，由于设置有打包机，能够防止一些食品存放时对柜体内部造成污染，即使放置的食品的包装袋损坏并弄脏放置室时，此时通过移动拉杆，拉杆能够带动梯形座进行移动并压

缩固定弹簧，使得梯形座能够脱离对应的固定槽，从而解除对L形杆的固定，转动L形杆，能够使得L形杆收纳到第一槽内，从而能够解除对放置箱的固定，向上移动放置箱能够对放置箱进行拆卸，从而便于对放置箱进行清理。

[0011] 本实用新型设计合理，使用恒温室、冷藏室和冷冻室便于保持水果蔬菜海鲜冷冻的新鲜，且便于对放置箱进行拆卸和清理，从而能够保证放置室的洁净。

附图说明

[0012] 图1为本实用新型提出的小区中保存新鲜物品的丰巢的结构示意图；

[0013] 图2为本实用新型提出的小区中保存新鲜物品的丰巢的A部分结构示意图；

[0014] 图3为本实用新型提出的小区中保存新鲜物品的丰巢的B部分结构示意图。

[0015] 图中：1、柜体；2、控制箱；3、打包机；4、隔板；5、恒温室；6、冷藏室；7、冷冻室；8、放置架；9、放置室；10、放置箱；11、第一槽；12、L形杆；13、磁铁；14、固定槽；15、第二槽；16、梯形座；17、拉杆；18、固定弹簧。

具体实施方式

[0016] 下面将结合本实用新型实施例中的附图，对本实用新型实施例中的技术方案进行清楚、完整地描述，显然，所描述的实施例仅仅是本实用新型一部分实施例，而不是全部的实施例。

[0017] 参照图1-3，小区中保存新鲜物品的丰巢，包括柜体1，柜体1的一侧固定安装有控制箱2，柜体1的另一侧固定安装有打包机3，柜体1内固定安装有两个对称设置的隔板4，且两个隔板4之间设置为冷藏室6，隔板4与柜体1之间分别设置有恒温室5和冷冻室7，恒温室5、冷藏室6和冷冻室7内安装有放置架8，放置架8与柜体1之间设置有多个放置室9，放置室9放置有放置箱10，放置室9的两侧内壁上均开设有第一槽11，第一槽11内转动安装有L形杆12，且L形杆12与放置箱10相适配，L形杆12的顶部固定安装有磁铁13，且磁铁 13与第一槽11相适配，放置箱10的两侧内壁上均开设有固定槽14，L形杆12 的一侧内壁上开设有第二槽15，第二槽15内滑动安装有梯形座16，且梯形座 16与对应的固定槽14相适配，梯形座16的一侧固定安装有拉杆17的一端，拉杆17的另一端延伸至L形杆12的外侧，梯形座16的一侧固定安装有固定弹簧 18的一端，固定弹簧18的另一端固定安装在第二槽15的内壁上。

[0018] 本实用新型中，第一槽11的两侧内壁上转动安装有同一个转动杆，且L形杆12固定套设在转动杆上，通过转动杆能够把L形杆12转动安装在第一槽11 内。

[0019] 本实用新型中，第二槽15的两侧内壁上均开设有限位槽，梯形座16的两侧内壁上均固定安装有限位座，且限位座与对应的限位槽滑动连接，能够使得梯形座16进行稳定的移动。

[0020] 本实用新型中，放置室9的底部内壁上开设有两个对称设置的定位槽，放置箱10的底部固定安装有两个对称设置的定位座，且定位座与对应的定位槽相适配，能够对放置箱10进行定位。

[0021] 本实用新型中，放置室9的一侧内壁上铰接有箱门，且箱门上连接有电子锁，且电子锁与控制箱2电性连接。

[0022] 本实用新型中，由于柜体1内使用恒温室5、冷藏室6和冷冻室7，从而便于对瓜果蔬

菜海鲜进行分类进行放置，从而能够保持水果蔬菜海鲜冷冻的新鲜，由于设置有打包机3，能够防止一些食品存放时对柜体内部造成污染，即使放置的食品的包装袋损坏并弄脏放置室9时，此时通过移动拉杆17，拉杆17能够带动梯形座16进行移动并压缩固定弹簧18，使得梯形座16能够脱离对应的固定槽14，从而解除对L形杆12的固定，转动L形杆12，能够使得L形杆12收纳到第一槽11内，从而能够解除对放置箱10的固定，向上移动放置箱10能够对放置箱10进行拆卸，从而便于对放置箱10进行清理。

[0023] 以上所述，仅为本实用新型较佳的具体实施方式，但本实用新型的保护范围并不局限于此，任何熟悉本技术领域的技术人员在本实用新型揭露的技术范围内，根据本实用新型的技术方案及其实用新型构思加以等同替换或改变，都应涵盖在本实用新型的保护范围之内。

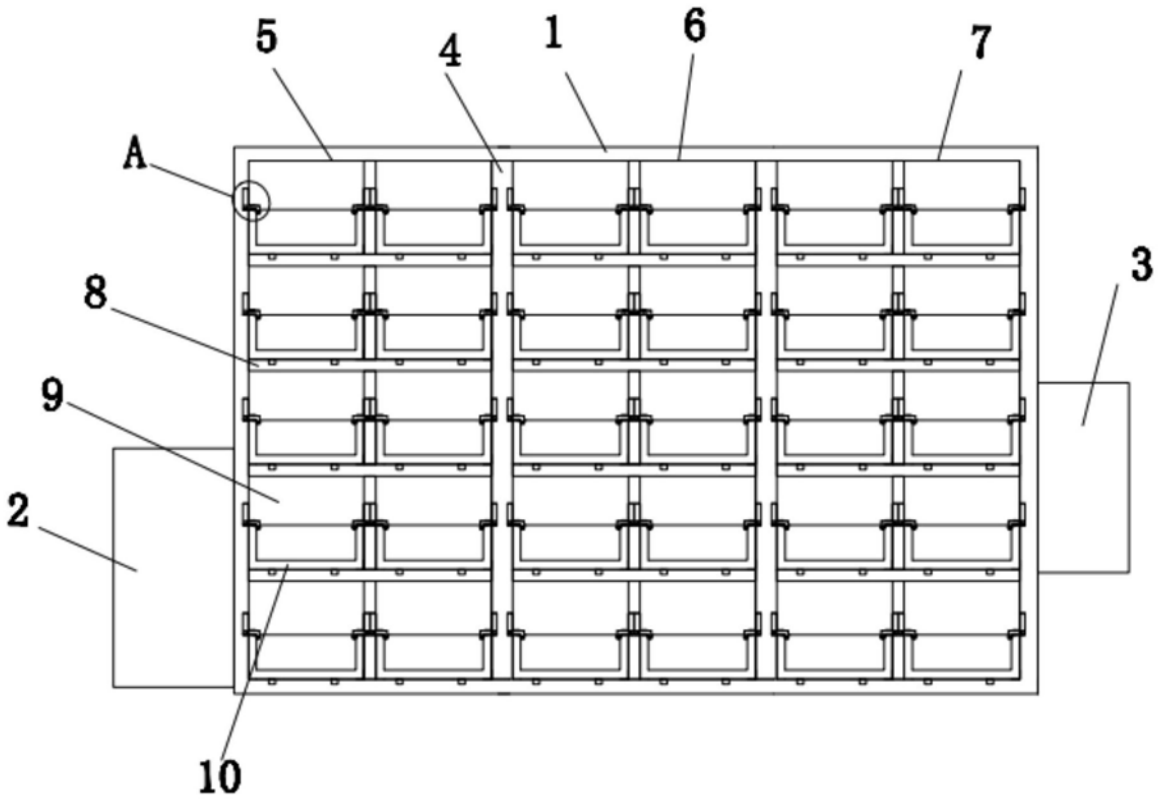

图1

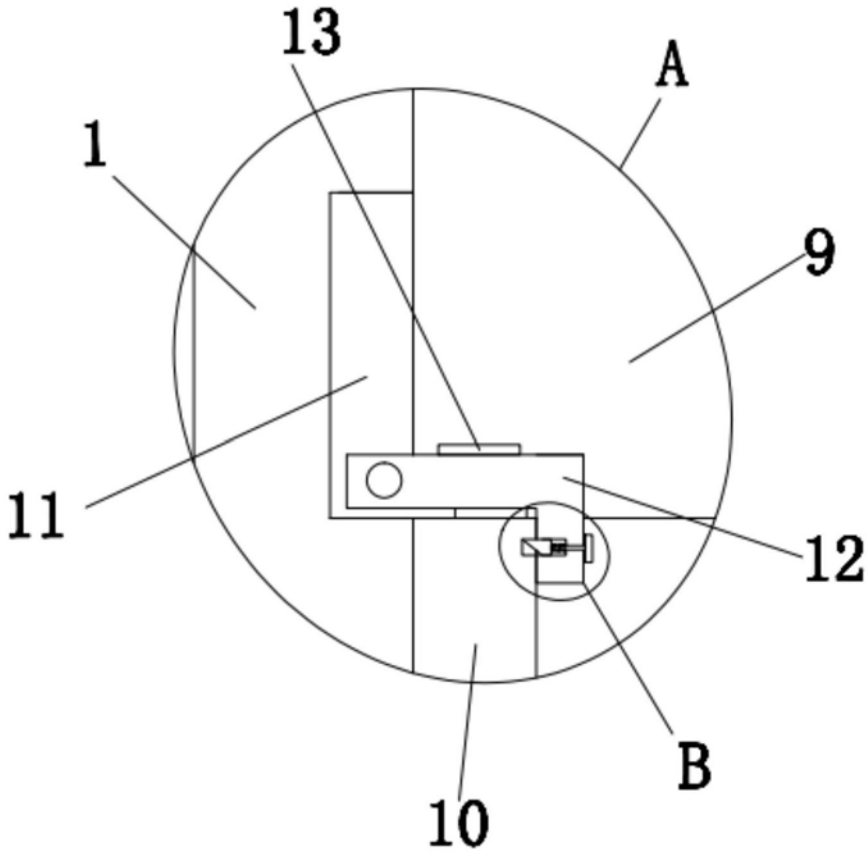

图2

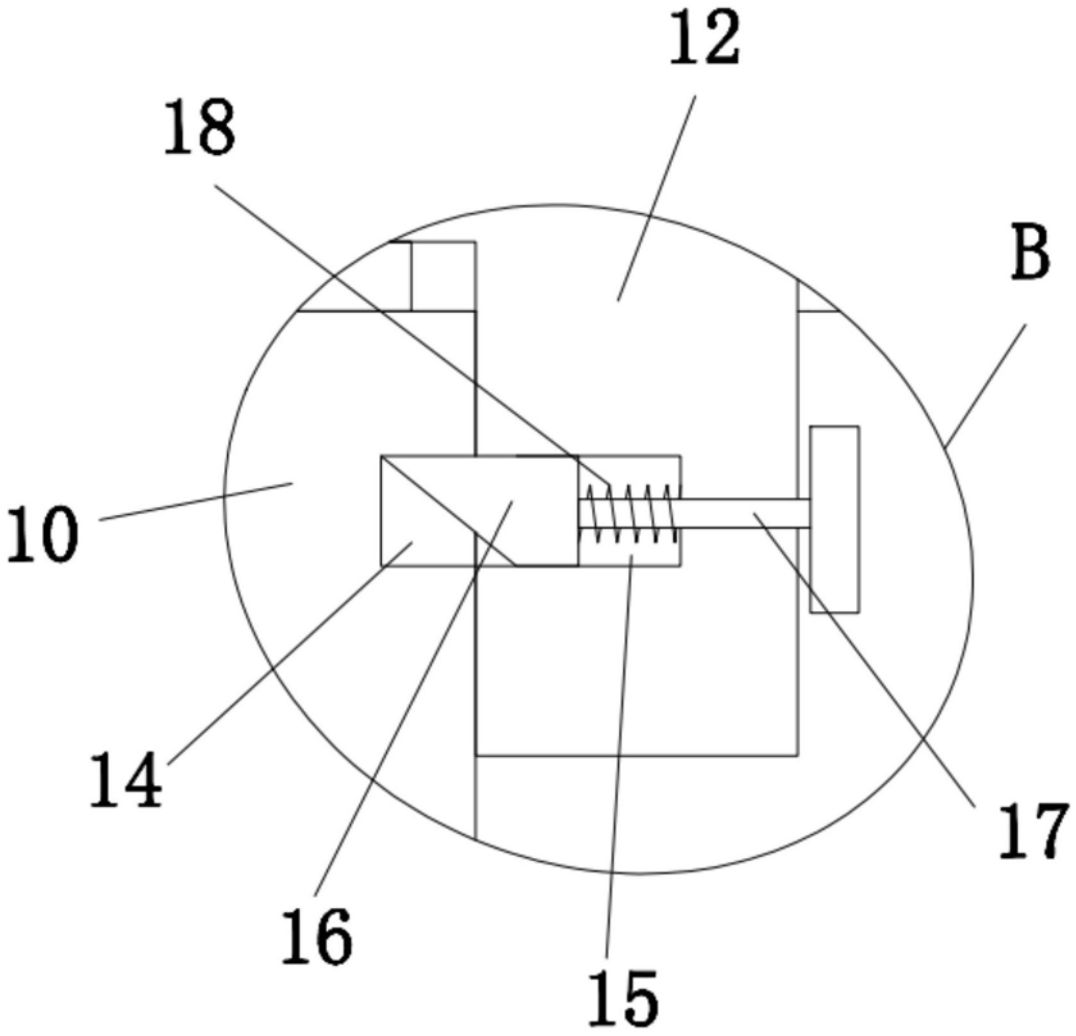

图3