(19)中华人民共和国国家知识产权局

(12)实用新型专利

(10)授权公告号 CN 204358532 U
(45)授权公告日 2015.05.27

(21)申请号 201420781542.2

(22)申请日 2014.12.12

(73)专利权人 国家电网公司
地址 100031 北京市西城区西长安街 86 号
专利权人 国网河北省电力公司邯郸供电分公司
国网河北肥乡县供电公司

(72)发明人 闫玉龙 焦瑞涛 徐茜

(74)专利代理机构 石家庄众志华清知识产权事务所（特殊普通合伙） 13123
代理人 张明月

(51)Int.Cl.
F21S 8/00(2006.01)
F21V 14/02(2006.01)

(ESM)同样的发明创造已同日申请发明专利

权利要求书1页 说明书2页 附图2页

(54)实用新型名称

广角度自主转动照明装置

(57)摘要

本实用新型公开了一种广角度自主转动照明装置，涉及仓库夜间照明领域。包括照明灯，包括底座，底座上设置有电机和支撑杆，支撑杆上端铰接一摇杆，摇杆外端铰接有所述照明灯，电机的输出轴通过键连接一驱动摇杆左右摆动的曲柄，曲柄和摇杆的外端铰接有将曲柄和摇杆连接起来的连杆，所述底座还设置有控制电机的遥控装置。本实用新型节省了照明装置的数量，减少电能的浪费，且结构简单，控制方便，适合大范围推广。

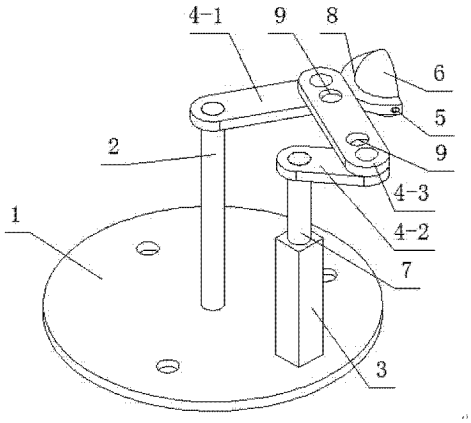

CN 204358532 U

1.广角度自主转动照明装置,包括照明灯(6),其特征在于:包括底座(1),底座(1)上设置有电机(3)和支撑杆(2),支撑杆(2)上端铰接一摇杆(4-1),摇杆(4-1)外端铰接有所述照明灯(6),电机(3)的输出轴(7)通过键连接一驱动摇杆(4-1)左右摆动的曲柄(4-2),曲柄(4-2)和摇杆(4-1)的外端铰接有将曲柄(4-2)和摇杆(4-1)连接起来的连杆(4-3),所述底座(1)还设置有控制电机(3)的遥控装置。

2.根据权利要求1所述的广角度自主转动照明装置,其特征在于:所述连杆(4-3)上设置有可调节摇杆(4-1)摆动角度的多个调节孔(9)。

3.根据权利要求1所述的广角度自主转动照明装置,其特征在于:所述摇杆(4-1)与连杆(4-3)铰接的一端的端部设置有半圆形的凹槽(8),照明灯(6)通过销轴(5)活动铰接在凹槽(8)内。

广角度自主转动照明装置

技术领域

[0001] 本实用新型涉及仓库夜间照明领域，具体是指一种可转动的照明装置。

背景技术

[0002] 作为仓库重地的物资站，如何保管露天堆场的物资是一项难度较大的工作，尤其夜间的管理极易出现死角和巡视不到位的情况。为强化夜间物资管理，往往需要增加夜间的照明装置，通过大量的照明装置来满足物资堆场的面积需求，如此一来在不仅采购照明装置是一笔开销更重要的是大量的照明装置随之带来用电量的增长，长期积累对于能源也是一种浪费。

实用新型内容

[0003] 本实用新型要解决的技术问题是提供一种广角度自主转动照明装置，节省了照明装置的数量，减少电能的浪费，且结构简单，控制方便，适合大范围推广。

[0004] 为解决上述技术问题，本实用新型所采取的技术方案是：

[0005] 广角度自主转动照明装置，包括照明灯，包括底座，底座上设置有电机和支撑杆，支撑杆上端铰接一摇杆，摇杆外端铰接有所述照明灯，电机的输出轴通过键连接一驱动摇杆左右摆动的曲柄，曲柄和摇杆的外端铰接有将曲柄和摇杆连接起来的连杆，所述底座还设置有控制电机的遥控装置。

[0006] 本实用新型进一步改进在于：所述连杆上设置有可调节摇杆摆动角度的多个调节孔。

[0007] 本实用新型进一步改进在于：所述摇杆与连杆铰接的一端的端部设置有半圆形的凹槽，照明灯通过销轴活动铰接在凹槽内。

[0008] 由于采用上述技术方案，本实用新型所产生的有益效果在于：

[0009] 照明装置可在特定的范围内转动，满足大面积的照明需求，节省了照明装置的数量，减少电能的浪费，同时连杆上设置的多个调节孔使照明灯的摆动角度可调，更加方便和实用。

[0010] 照明装置通过销轴与半圆形凹槽的铰接可实现照明灯上下角度的手动调节，适用于不同场合的多种需求。

[0011] 可遥控控制的电机使照明灯可以随时停止和开始转动，使巡视人员的巡视工作更加灵活方便。

附图说明

[0012] 图 1 是本实用新型结构示意图；

[0013] 图 2 是本实用新型的俯视图；

[0014] 在附图中：1、底座，2、支撑杆，3、电机，4-1、摇杆，4-2、曲柄，4-3、连杆，5、销轴，6、照明灯，7、输出轴，8、凹槽，9、调节孔。

具体实施方式

[0015] 下面结合附图对本实用新型做进一步详细说明：

[0016] 如图 1 所示，广角度自主转动照明装置包括底座 1，底座 1 可通过螺栓将照明装置固定在墙体等位置上，底座 1 上固定有一根圆柱形的支撑杆 2 和一个电机 3，支撑杆 2 顶端活动铰接一摇杆 4-1，曲柄 4-2 通过键连接在电机 3 的输出轴 7 上，曲柄 4-2 和摇杆 4-1 通过连杆 4-3 连接，且连杆 4-3 的两端分别与曲柄 4-2 和摇杆 4-1 的外端铰接，如图 2 所示，摇杆 4-1 与连杆 4-3 铰接的一端的端部设置一个凹槽 8，凹槽 8 为半圆形，凹槽 8 通过销轴 5 铰接一个半球形的照明灯 6，照明灯 6 可绕销轴实现手动上下调节，适用于不同场合的多种需求。工作过程中通过电机 3 驱动曲柄 4-2 绕铰接点做圆周转动，摇杆 4-1 则在特定的范围内反复的摆动从而带动照明灯 6 反复摆动，满足大面积的照明需求，节省了照明装置的数量，减少电能的浪费。连杆 4-3 上设置有多个调节孔 9，通过选择不同的调节孔 9 与曲柄 4-2 铰接来实现照明灯摆动角度的大小调节。底座 1 还设置有控制电机 3 的遥控装置，通过遥控来控制照明灯 6 的停止和开始转动，使巡视人员的巡视工作更加灵活方便。

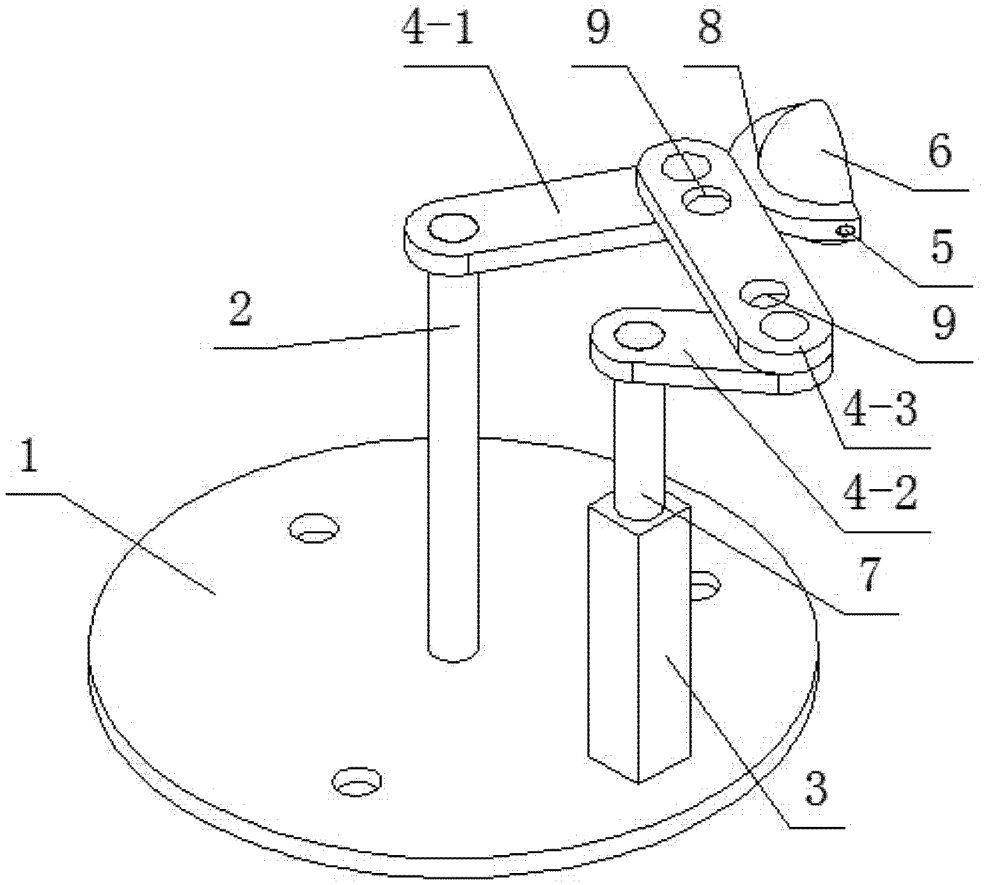

图 1

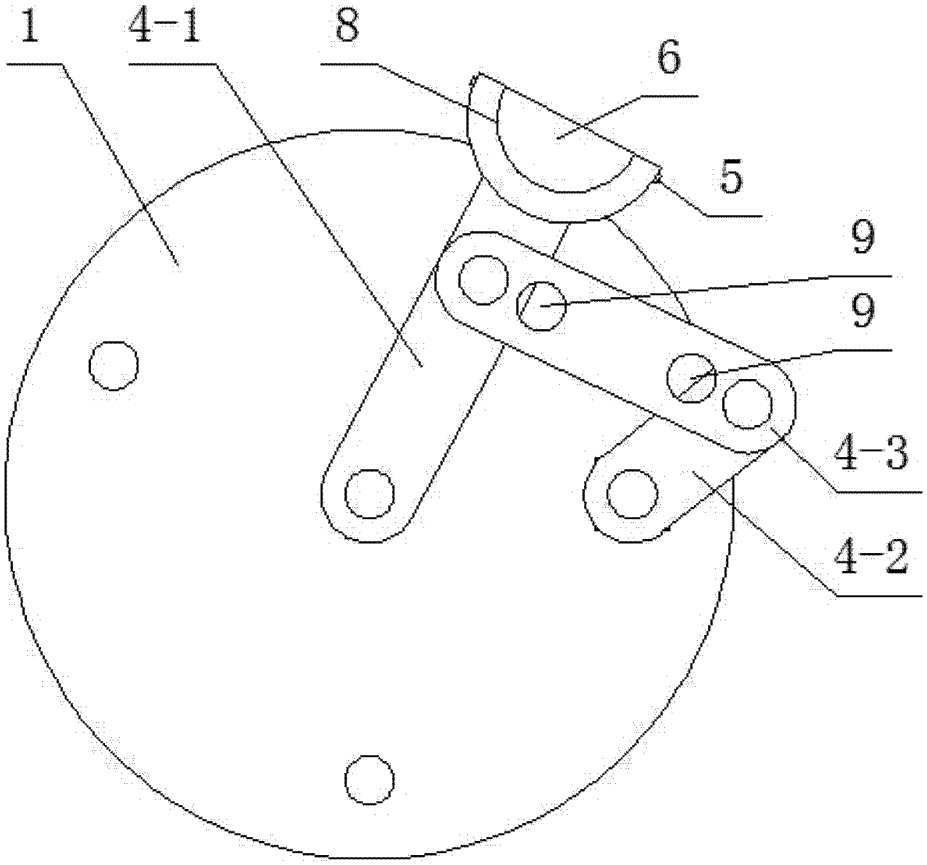

图 2